SONY

Wireless Noise Cancelling Stereo Headset

Информация за продукта	BG
Referenční příručka	CZ
Guia de referência	PT
Referenčná príručka	SK
Ghid de referință	RO
Referenčni priročnik	SI
Οδηγός αναφοράς	GR

Made for iPod iPhone

DIGITAL NC

Bluetooth® LDAC

* 4 6 9 7 2 4 9 5 1 * (1)

WH-1000XM2

A

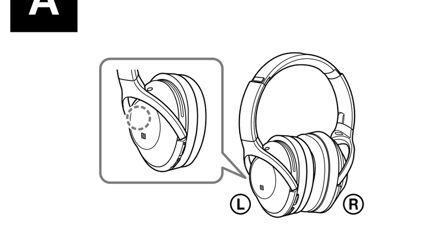

B

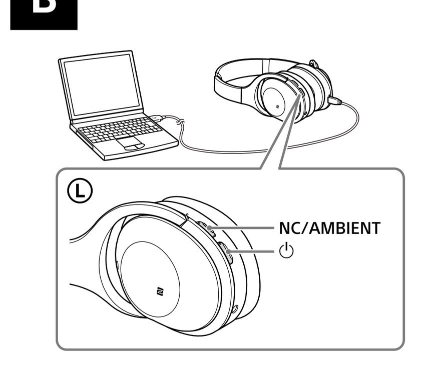

C

D

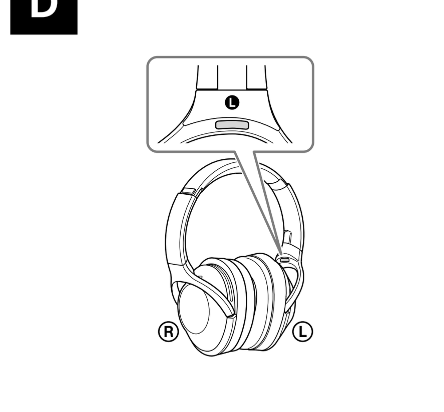

Български

Не монтирайте уреда в ограничено пространство, като например библиотека или вграден шкаф.

Не излагайте продължително батерията (пакета батерии или монтираните батерии) на прекомерна топлина, като например слънчева светлина, огън и пр.
Не разглобявайте, не отваряйте и не нарязвайте акумулаторните елементи или батериите.
В случай на изтичане на акумулаторен елемент, не позволявайте течността да осъществява контакт с кожата или очите. При осъществяването на контакт измийте засегнатата област с обилно количество вода и потърсете медицинска помощ.
Акумулаторните елементи и батерии трябва да бъдат заредени преди употреба. Винаги правете справка с инструкциите на производителя или ръководството на оборудването за правилни инструкции за зареждане.
След продължителен период на съхранение може да се наложи да заредите или разредите акумулаторните елементи или батериите няколко пъти за максимална ефективност.
Изхвърляйте по подходящ начин.

Забележка за потребители: следната информация се отнася само за оборудване, продавано в страни, където се прилагат директивите на ЕС
Този продукт е произведен от или от името на Sony Corporation, 1-7-1 Konan Minato-ku Tokyo, 108-0075 Япония. Запитвания за съответствие на продуктите съгласно законодателството на Европейския съюз, следва да се отправят към Упълномощения представител Sony Belgium, bijkantoor van Sony Europe Limited, Da Vincilaan 7-D1, 1935 Zaventem, Белгия. За въпроси, свързани със сервиз и гаранция, моля използвайте адресите, посочени в придружаващите сервизни или гаранционни документи.

CE

С настоящото, Sony Corporation декларира, че това оборудване е в съответствие с Директива 2014/53/EU.
Цялостният текст на ЕС декларацията за съответствие може да се намери на следния интернет адрес:
http://www.compliance.sony.de/

Третиране на използвани батерии и стари електрически и електронни уреди (приложимо в Европейския Съюз и други европейски държави със системи за разделно събиране на отпадъците)
Този символ върху устройството, батерията или върху опаковката показва, че продуктът и батерията не трябва да се третират като домакински отпадък. При някои батерии този символ се използва в комбинация с означение на химически елемент. Означението на химическия елемент живак (Hg) или олово (Pb) се добавя ако батерията съдържа повече от 0,0005% живак или 0,004% олово. Като предадете тези продукти и батерии на правилното място, Вие ще помогнете за предотвратяване на негативните последствия за околната среда и човешкото здраве, които биха възникнали при изхвърлянето им на неподходящо място. Рециклирането на материалите ще спомогне да се съхранят природните ресурси.
За продукти, които от гледна точка на безопасност, правилен начин на действие или съхранение на данни изискват батерията да бъде постоянно свързана (вградена), тази батерия трябва да бъде подменяна само от квалифициран сервизен персонал. За да сте сигурни, че вградената батерия ще бъде третирана правилно, предайте старите продукти в събирателен пункт за рециклиране на електрически и електронни уреди. За всички останали батерии моля прочетете в упътването как да извадите по безопасен начин батерията от продукта. Предайте я в събирателния пункт за рециклиране на използвани батерии. За подробна информация относно рециклирането на този продукт или батерия можете да се обърнете към местната градска управа, фирмата за събиране на битови отпадъци или магазина, откъдето сте закупили продукта или батерията.

Валидността на знака CE се ограничава само до тези държави, където същият има законна сила, основно в държавите от ЕЕА (Европейска икономическа зона).

Името и логото LDAC™ са търговска марка на Sony Corporation.

Писменият знак Bluetooth® и логото са регистрирани търговски марки, собственост на Bluetooth SIG, Inc. и всяко използване на тези марки от Sony Corporation е по лиценз.

N-Mark е търговска марка или регистрирана търговска марка на NFC Forum, Inc. в САЩ и в други държави.

Windows е търговска марка или регистрирана търговска марка на Microsoft Corporation в САЩ и/или други държави.

Mac, OS X, iPhone и iPod touch са търговски марки на Apple Inc., регистрирани в САЩ и други държави.

"Made for iPod" и "Made for iPhone" означава, че електронният аксесоар е бил проектиран специално за свързване съответно с iPod или iPhone и е бил сертифициран от разработчика, за да отговаря на стандартите за работа на Apple. Apple не носи отговорност за работата на това устройство или съответствието му със стандартите и нормите за безопасност. Моля, имайте предвид, че използването на този аксесоар с iPod или iPhone може да се отрази на безжичната връзка.

Qualcomm® е търговска марка на Qualcomm Incorporated, регистрирана в САЩ и в други държави и използвана с разрешение. Qualcomm aptX™ audio е търговска марка на Qualcomm Technologies International, Ltd., регистрирана в САЩ и в други държави и използвана с разрешение.

Android е търговска марка на Google Inc.

Други търговски марки и търговски имена са тези на съответните им собственици.

Предпазни мерки

Относно BLUETOOTH комуникации
- Безжичната технология BLUETOOTH работи в рамките на диапазон от около 10 m. Максималният диапазон на комуникация може да варира в зависимост от препятствията (човешко тяло, метал, стена и т.н.) или електромагнитната среда.
- Антената е вградена в уреда, както е илюстрирано в пунктираната линия (фиг. A). Чувствителността на BLUETOOTH комуникациите ще се подобри чрез завъртане на посоката на вградената антена към свързаното BLUETOOTH устройство. Когато препятствията се намират между антената на свързаното устройство и вградената антена на този уред, може да се появи шум или прекъсване на звука или деактивиране на комуникацията.
- BLUETOOTH комуникациите може да бъдат деактивирани или може да се появи шум или прекъсване на звука при следните условия.
  - Има човешко тяло между уреда и BLUETOOTH устройството. Тази ситуация може да бъде подобрена, като поставите BLUETOOTH устройството срещу антената на уреда.
  - Между уреда и BLUETOOTH устройството има препятствие като метал или стена.
  - В близост до този уред се използва устройство, което използва честота 2,4 GHz, като например Wi-Fi устройство, безжичен телефон или микровълнова фурна.
- Тъй като BLUETOOTH устройствата и Wi-Fi (IEEE802.11b/g/n) използват една и съща честота (2,4 GHz), може да възникне микровълново смущение, което ще доведе до шум или прекъсване на звука, или деактивиране на комуникациите, ако този уред се използва в близост до Wi-Fi устройство. В подобен случай извършете следното.
  - Използвайте този уред най-малко на 10 m от Wi-Fi устройството.
  - Ако този уред се използва в рамките на 10 m от Wi-Fi устройство, изключете Wi-Fi устройството.
  - Монтирайте този уред и BLUETOOTH устройството на възможно най-близко разстояние.
- Излъчването на микровълни от BLUETOOTH устройство може да засегне работата на електронните медицински устройства. Изключете този уред и други BLUETOOTH устройства в следните места, тъй като това може да доведе до инцидент:
  - при наличието на запалим газ, в болници или бензиностанции
  - в близост до автоматични врати или пожароизвестителни системи.
- Когато използвате устройството в самолет, следвайте инструкциите на салонния екипаж или попитайте авиолинията, с която летите, за условията за използване на устройството. Ако не използвате доставения кабел на слушалките, радиовълните могат да окажат влияние на инструментите и да доведат до риск от инцидент поради неизправност. Уверете се, че използвате доставения кабел на слушалките в самолета.
- Поради спецификата на безжичната технология звукът от това устройство е забавен спрямо звука и музиката, възпроизвеждани от изпращащото устройство. Затова може да има разминаване между картината и звука, когато гледате филм или играете на игра.
- Този уред поддържа функции за сигурност, които са в съответствие с BLUETOOTH стандарта, за да се осигури сигурна връзка при използването на безжичната BLUETOOTH технология, но защитата може да не е достатъчна в зависимост от настройката. Бъдете внимателни, когато общувате с помощта на безжична BLUETOOTH технология.
- Ние не поемаме никаква отговорност за изтичането на информация по време на BLUETOOTH комуникации.
- Не може да се гарантира връзка с всички BLUETOOTH устройства.
  - Устройството, което използва функцията BLUETOOTH, трябва да съответства на стандарта BLUETOOTH, определен от Bluetooth SIG, Inc., и да бъде удостоверено.
  - Дори ако свързаното устройство отговаря на гореспоменатия BLUETOOTH стандарт, при някои устройства може да не е възможно да се осъществи връзка и да работят правилно в зависимост от функциите и спецификациите на устройството.
  - Когато говорите по телефона чрез функцията "свободни ръце", може да се появи шум в зависимост от устройството или средата на комуникация.
- В зависимост от устройството, което трябва да бъде свързано, може да се наложи да изчакате известно време, за да започне комуникацията.

Ако звукът прекъсва често по време на възпроизвеждане
- Ситуацията може да се подобри чрез настройка на режима за качество на звука на "приоритет върху стабилността на връзката". За подробности вижте Помощното ръководство.
- Можете да подобрите положението, като промените настройките за качество на безжично възпроизвеждане или като коригирате режима на безжично възпроизвеждане на SBC на предавателното устройство. За подробности направете справка с инструкциите за експлоатация, доставени с предавателното устройство.
- Ако използвате смартфон, можете да подобрите нещата, като затворите ненужни приложения или рестартирате смартфона.

Относно използването на приложения за повикване за смартфони и компютри
- Това устройство поддържа само нормални входящи повиквания. Не се поддържат приложения за повикване за смартфони и компютри.

Относно зареждането на уреда
- Този уред може да се зарежда само чрез USB.
- По време на зареждане този уред не може да бъде включван и функциите BLUETOOTH и шумопотискане не могат да се използват.
- Можете да използвате уреда дори когато го зареждате, като свържете доставения кабел на слушалките.
- Ако не използвате уреда за дълъг период от време, е възможно акумулаторната батерия да не може да задържи достатъчен заряд. Батерията ще може да задържи заряд както трябва след неколкократно последователно разреждане и зареждане.
- Ако съхранявате уреда за дълъг период от време, зареждайте батерията на всеки половин година, за да предотвратите презареждане.
- Ако времето, в което можете да използвате уреда, стане много кратко, акумулаторната батерия трябва да бъде заменена с нова. Моля, свържете се с най-близкия търговец на Sony за резервна батерия.

Забележка за статичното електричество
- Акумулираното в корпуса статично електричество може да причини леко изтръпване в ушите ви. За да сведете този ефект до минимум, носете дрехи от естествени материи.

Ако уредът не работи правилно
- Нулирайте уреда (фиг. B).
  Натиснете бутоните ⏻ и NC/AMBIENT едновременно по време на зареждане. Уредът ще бъде нулиран.
  Информацията за сдвояване няма да се изтрие.
- Ако проблемът продължи дори след операцията за нулиране, посочена по-горе, инициализирайте уреда, както следва.
  Извадете micro-USB кабела от micro-USB порта, изключете уреда, след което задръжте натиснати бутоните ⏻ и NC/AMBIENT за повече от 7 секунди. Индикаторът (син) премигва 4 пъти и уредът се нулира до фабричните настройки. Цялата информация за сдвояване ще бъде изтрита.
- След нулирането на уреда до фабричните настройки той може да не се свърже с вашия iPhone или компютър. В такъв случай изтрийте информацията за сдвояване на уреда от iPhone или компютъра и ги сдвоете отново.

Какво е шумопотискане?
- Шумопотискащата верига действително усеща външните шумове с вградените микрофони и изпраща еднакъв, но противоположен заглушаващ сигнал към уреда.
  - Ефектът на шумопотискане може да не е изявен в много тиха среда или може да се чува известен шум.
  - В зависимост от начина, по който носите устройството, ефектът за премахване на шума може да варира или да се стигне до бибипкане. В такъв случай свалете устройството и отново го сложете.
  - Функцията за шумопотискане работи основно за шумове в ниската честотна лента. Въпреки че шумът е намален, той не е заглушава напълно.
  - Когато използвате уреда във влак или автомобил, може да възникне шум в зависимост от уличните условия.
  - Мобилните телефони могат да причинят смущения и шум. Ако това се случи, отдалечете уреда от мобилния телефон.
  - Не покривайте микрофоните на устройството (Ⓛ) с ръце. Ефектът за премахване на шума на режим Обкръжаващ звук може да не работи правилно или да се стигне до бибипкане. В такъв случай махнете ръцете си от микрофоните на устройството (Фиг. C).

Друго
- Внимавайте да не закачите пръсти си в уреда, докато го сгъвате.
- Когато използвате уреда като кабелни слушалки, използвайте само доставения в комплекта кабел на слушалките. Уверете се, че кабелът на слушалките е поставен правилно.
- Ако поставите стикери или други подобни обекти върху сензорния контролен панел, той може да не работи правилно.
- Не поставяйте този уред на място, изложено на влага, прах, сажди или пара, на въздействието на пряка слънчева светлина. Не оставяйте уреда в автомобила за дълъг период от време. Това може да доведе до неизправност.
- BLUETOOTH устройството може да не функционира в комбинация с мобилни телефони в зависимост от условията на радиовълните и мястото, където се използва оборудването.
- Високата сила на звука може да увреди слуха ви.
- За безопасност на движението не използвайте, докато шофирате или карате колело.
- Не използвайте уреда на места, където би било опасно, ако не можете да чувате околния звук, като при железопътни прелези, железопътни гари и строителни обекти.
- Не прилагайте напрежение или тежест върху уреда, защото това може да причини деформацията му при продължително съхранение.
- Не подлагайте уреда на силно сътресение.
- Почиствайте уреда с мека суха кърпа.
- Не излагайте уреда на вода. Уредът не е водоустойчив. Не забравяйте да следвате предпазните мерки по-долу.
  - Внимавайте да не изпуснете уреда в мивка или в друг съд, пълен с вода.
  - Не използвайте уреда на влажни места или при лошо време, например при дъжд или сняг.
  - Не мокрете уреда.
    Ако докоснете уреда с мокри ръце или поставите уреда във влажен дрехи, той може да се намокри, което ще доведе до неизправност на уреда.
- Ако почувствате дискомфорт след използване на уреда, незабавно спрете използването му.
- Наушниците могат да се износят при продължително съхранение или използване.
- Ако имате въпроси или проблеми, свързани с използването на уреда, които не са включени в това ръководство, се обърнете към най-близкия търговец на Sony.

Допълнителни резервни наушници могат да бъдат поръчани от най-близкия търговец на Sony.

Местоположение на етикета със серийния номер
вижте Фиг. D.

Съвместими модели iPhone/iPod

Можете да използвате устройството само със следните модели. Преди употреба обновете до най-новата версия на софтуера на iPhone или iPod.
- iPhone 7 Plus
- iPhone 7
- iPhone SE
- iPhone 6s Plus
- iPhone 6s
- iPhone 6 Plus
- iPhone 6
- iPhone 5s
- iPhone 5c
- iPhone 5
- iPod touch (6-то поколение)

(към август 2017 г.)

Спецификации

Общи

Комуникационна система: BLUETOOTH спецификация версия 4.1
Изход: BLUETOOTH спецификация Power Class 2
Максимален комуникационен обхват: линия на видимост прибл. 10 m[1)]
Честотна лента: лента 2,4 GHz (2,4000 GHz – 2,4835 GHz)
Работна честота:
BLUETOOTH 2 400 MHz – 2 483,5 MHz
NFC 13,56 MHz
Максимална изходна мощност:
BLUETOOTH < 20,0 dBm
NFC < 60 dBμA/m на 10 m
Съвместими BLUETOOTH профили[2)]:
A2DP (Advanced Audio Distribution Profile)
AVRCP (Audio Video Remote Control Profile)
HFP (Hands-free Profile)
HSP (Headset Profile)
Поддържан кодек[3)]: SBC[4)], AAC[5)], LDAC, aptX, aptX HD
Поддържан метод за защита на съдържанието: SCMS-T
Диапазон на предаване (A2DP):
20 Hz – 20 000 Hz (Честота на дискретизация 44,1 kHz)
20 Hz – 40 000 Hz (Честота на дискретизация LDAC 96 kHz, 990 kbps)
Включени артикули:
Безжични шумопотискащи стерео слушалки (1)
Micro-USB кабел (прибл. 50 cm) (1)
Кабел за слушалки (прибл. 1,5 m) (1)
Калъф за съхранение (1)
Преходник за различни конектори за самолет[6)] (1)
Информация за продукта (този лист) (1)
Инструкции за работа (1)
Други документи (1 набор)

1) Реалният обхват се променя в зависимост от фактори, като например препятствия между устройствата, магнитни полета около микровълнова фурна, статично електричество, чувствителност на приемането, характеристики на антените, операционна система, софтуерно приложение и др.
2) Профилите за стандарта BLUETOOTH указват предназначението на комуникациите чрез BLUETOOTH между устройства.
3) Кодек: формат на компресия и преобразуване на аудио сигнала
4) Кодек за подобхват
5) Разширено кодиране на звук
6) В зависимост от услугите за забавление на борда може и да не се поддържа.

Безжични шумопотискащи стерео слушалки

Източник на захранване:
DC 3,7 V: вградена литиево-йонна акумулаторна батерия
DC 5 V: при зареждане чрез USB
Маса: прибл. 275 g
Работна температура: 0 °C до 40 °C
Номинална консумация: 3 W
Време на използване:
При свързване чрез BLUETOOTH устройството
Време за възпроизвеждане на музика:
Макс. 30 часа (NC ON),
макс. 38 часа (NC OFF)
Време за комуникация:
Макс. 30 часа (NC ON),
макс. 38 часа (NC OFF)
Време в режим на готовност:
Макс. 40 часа (NC ON),
макс. 200 часа (NC OFF)
При свързване чрез кабела на слушалките и NC ON:
Макс. 40 часа
Забележка: Времето на използване може да е по-кратко в зависимост от кодека и условията на използване.
Време за зареждане:
Прибл. 4 часа
(След 10-минутно зареждане е възможно възпроизвеждане на музика до около 70 минути.)
Забележка: Времето за зареждане може да е различно в зависимост от условията на използване.
Температура на зареждане: 5 °C до 35 °C

Приемник

Тип: затворен, динамичен
Мембрана: 40 mm
Честотна лента:
4 Hz – 40 000 Hz (JEITA) (при свързване през кабела на слушалките при включен уред)
Импеданс:
46 Ω (1 kHz) (при свързване през кабела на слушалките при включен уред)
14 Ω (1 kHz) (при свързване през кабела на слушалките при изключен уред)
Чувствителност:
103 dB/mW (при свързване през кабела на слушалките при включен уред)
98 dB/mW (при свързване през кабела на слушалките при изключен уред)

Микрофон

Тип: електрет кондензатор
Посока: многопосочен
Ефективен честотен диапазон: 50 Hz – 8 000 Hz

Системни изисквания за зареждане на батерията с помощта на USB

USB AC адаптер
Чрез използване на стандартен USB AC адаптер с възможност за захранване на 1,5 A или 0,5 A
(времето за зареждане ще бъде по-кратко с USB AC адаптер с възможност за захранване на 1,5 A)

Персонален компютър
(към август 2017 г.)
Персонален компютър с предварително инсталирана някоя от следните операционни системи и USB порт:

Операционни системи
(когато се използва Windows)
Windows® 10 Home / Windows® 10 Pro
Windows® 8.1 / Windows® 8.1 Pro
Windows® 8 / Windows® 8 Pro
Windows® 7
Home Basic / Home Premium / Professional / Ultimate

(когато се използва Mac)
Mac OS X (версия 10.9 или по-нова версия)

Конструкцията и спецификациите подлежат на промяна без уведомление.

Česky

Zařízení neumísťujte do stísněných prostor, jako je knihovna nebo sekretář.

Nevystavujte baterie (modul akumulátoru nebo vložené baterie) vysokým teplotám, jako je sluneční záření, oheň atd., po delší dobu.
Akumulátory nebo baterie nerozebírejte, neotvírejte ani nedrťte.
Pokud z článku uniká kapalina, nedopusťte, aby přišla do kontaktu s pokožkou nebo s očima. Pokud došlo ke kontaktu, omyjte zasaženou oblast velkým množstvím vody a vyhledejte pomoc lékaře.
Akumulátory a baterie je nutné před použitím nabít. Pokyny týkající se řádného nabíjení naleznete v pokynech výrobce nebo v návodu k vybavení.
Po dlouhodobém skladování může být nutné akumulátory nebo baterie několikrát nabít a vybít, aby se u nich bylo dosaženo maximálního výkonu.
Zlikvidujte náležitým způsobem.

Poznámka pro zákazníky: následující informace se vztahují jen na produkty prodávané v zemích, ve kterých platí směrnice EU
Tento výrobek byl vyroben buď přímo nebo v zastoupení společností Sony Corporation, 1-7-1 Konan Minato-ku Tokyo, 108-0075 Japonsko.
Žádosti týkající se technických požadavků na výrobky danými směrnicemi Evropské unie je třeba adresovat na zplnomocněného zástupce, kterým je Sony Belgium, bijkantoor van Sony Europe Limited, Da Vincilaan 7-D1, 1935 Zaventem, Belgie. Pro záležitosti servisu a záručních podmínek se obracejte na adresy uvedené v servisních a záručních dokumentech.

CE

Sony Corporation tímto prohlašuje, že toto zařízení je v souladu se směrnicí 2014/53/EU.
Úplné znění EU prohlášení o shodě je k dispozici na této internetové adrese: http://www.compliance.sony.de/

Nakládání s nepotřebnými bateriemi a elektrickými nebo elektronickými zařízeními (platí v Evropské unii a dalších evropských státech využívajících systém odděleného sběru)
Tento symbol umístěný na výrobku, na baterii nebo na jejím obalu upozorňuje, že s výrobkem a baterií by se nemělo nakládat jako s běžným domácím odpadem.
Symbol nacházející se na určitých typech baterií může být použit v kombinaci s chemickou značkou. Značky pro rtuť (Hg) nebo olovo (Pb) se použijí, pokud baterie obsahuje více než 0,0005% rtuti nebo 0,004% olova.
Správným nakládáním s těmito nepotřebnými výrobky a bateriemi pomůžete zabránit možným negativním dopadům na životní prostředí a lidské zdraví, k nimž by mohlo docházet v případech nevhodného zacházení. Materiálová recyklace pomůže chránit přírodní zdroje.
V případě, že výrobek z důvodů bezpečnosti, funkce nebo uchování dat vyžaduje trvalé spojení s vloženou baterií, je třeba, aby takovouto baterii vyjmul z přístroje pouze kvalifikovaný personál. K tomu, aby s baterií bylo správně naloženo, předejte výrobky, které jsou na konci své životnosti na místo, jenž je určené ke sběru elektrických a elektronických zařízení za účelem jejich recyklace.
Pokud jde o ostatní baterie, prosím, nahlédněte do té části návodu k obsluze, která popisuje bezpečné vyjmutí baterie z výrobku. Nepotřebnou baterii odevzdejte k recyklaci na příslušné sběrné místo.
Pro podrobnější informace o recyklaci tohoto výrobku či baterií kontaktujte, prosím, místní obecní úřad, podnik zabezpečující místní odpadové hospodářství nebo prodejnu, kde jste výrobek nebo baterii zakoupili.

Platnost označení CE se omezuje pouze na země, kde je toto označení vyžadováno zákonem, zejména na země Evropského hospodářského společenství (EU).

Název a logo LDAC™ jsou ochranné známky společnosti Sony Corporation.

Značka a loga Bluetooth® jsou registrované ochranné známky společnosti Bluetooth SIG, Inc. a jakékoli použití takových značek společností Sony Corporation probíhá na základě licence.

Značka N-Mark je ochranná známka nebo registrovaná ochranná známka společnosti NFC Forum, Inc. ve Spojených státech amerických a dalších zemích.

Windows je registrovaná ochranná známka nebo ochranná známka společnosti Microsoft Corporation ve Spojených státech a/nebo jiných zemích.

Mac, OS X, iPhone a iPod touch jsou ochranné známky společnosti Apple Inc. registrované ve Spojených státech a jiných zemích.

„Made for iPod" a „Made for iPhone" znamená, že elektronický doplněk byl navržen pro specifické připojení k výrobkům iPod nebo iPhone, přičemž bylo vývojářem certifikováno, že tento doplněk splňuje výkonové standardy společnosti Apple. Společnost Apple neodpovídá za provoz tohoto zařízení ani za jeho soulad s bezpečnostními a regulačními standardy. Použití tohoto doplňku s výrobky iPod nebo iPhone může mít vliv na výkon bezdrátových funkcí.

Qualcomm® je ochranná známka společnosti Qualcomm Incorporated registrovaná ve Spojených státech a jiných zemích; použita se svolením. Qualcomm aptX™ audio je ochranná známka společnosti Qualcomm Technologies International, Ltd. registrovaná ve Spojených státech a jiných zemích; použita se svolením.

Android je ochrannou známkou společnosti Google Inc.

Další ochranné známky a obchodní názvy jsou majetkem jejich příslušných vlastníků.

Opatření

Komunikace BLUETOOTH
- Bezdrátová technologie BLUETOOTH funguje v dosahu asi 10 m. Maximální komunikační dosah se může lišit, pokud jsou v okolí překážky (osoba, kov, stěna atd.) nebo elektromagnetické pole.
- Anténa je integrována do jednotky, jak je znázorněno tečkovanou čarou (obr. A). Citlivost komunikace BLUETOOTH lze zlepšit otočením integrované antény zařízení k připojenému zařízení BLUETOOTH. Pokud jsou mezi anténou připojeného zařízení a integrovanou anténou této jednotky překážky, může dojít ke vzniku šumu nebo výpadku zvuku nebo přerušení komunikace.
- K přerušení komunikace BLUETOOTH nebo šumu či výpadku zvuku může dojít za následujících podmínek.
  - Mezi jednotkou a zařízením BLUETOOTH je osoba.
    Tuto situaci lze zlepšit umístěním zařízení BLUETOOTH směrem k anténě jednotky.
  - Mezi jednotkou a zařízením BLUETOOTH je překážka, například kov nebo stěna.
  - V blízkosti jednotky je používáno zařízení využívající frekvenci 2,4 GHz, například zařízení s podporou sítě Wi-Fi, bezdrátový telefon nebo mikrovlnná trouba.
- Protože zařízení BLUETOOTH a Wi-Fi (IEEE802.11b/g/n) využívají stejnou frekvenci (2,4 GHz), může vzniknout mikrovlnné rušení vedoucí k šumu nebo výpadku zvuku či přerušení komunikace, pokud je tato jednotka používána v blízkosti zařízení Wi-Fi. V takovém případě proveďte následující opatření.
  - Používejte tuto jednotku minimálně 10 m od zařízení s podporou sítě Wi-Fi.
  - Pokud je tato jednotka používána ve vzdálenosti do 10 m od zařízení s podporou sítě Wi-Fi, je třeba zařízení Wi-Fi vypnout.
  - Umístěte tuto jednotku a zařízení BLUETOOTH co nejblíže k sobě.
- Mikrovlny vyzařující ze zařízení BLUETOOTH mohou mít vliv na činnost elektronických zdravotnických zařízení. Tuto jednotku a další zařízení BLUETOOTH je třeba v následujících prostředích vypnout. V opačném případě může dojít k nehodě:
  - v přítomnosti hořlavých plynů, v nemocnicích nebo na čerpacích stanicích,
  - v blízkosti automatických dveří nebo požárního alarmu.
- Když používáte jednotku v letadle, řiďte se pokyny posádky nebo se u letecké společnosti, se kterou letíte, informujte na podmínky pro používání jednotky.
  Pokud nepoužijete dodaný kabel ke sluchátkům, mohou vysokofrekvenční vlny ovlivňovat přístroje, což by mohlo vést k nehodě způsobené poruchou.
  V letadle používejte dodaný kabel ke sluchátkům.
- Vzhledem k vlastnostem bezdrátové technologie je zvuk přehrávaný na této jednotce oproti zvuku a hudbě přehrávaným na vysílajícím zařízení opožděn. Při sledování filmu nebo hraní hry se proto zvuk nemusí zcela shodovat s obrazem.
- Tato jednotka podporuje funkce, které jsou v souladu s normou BLUETOOTH a poskytují bezpečné připojení, pokud je použita bezdrátová technologie BLUETOOTH, ale v závislosti na nastavení nemůže být zabezpečení dostatečné. Během komunikace prostřednictvím bezdrátové technologie BLUETOOTH buďte obezřetní.
- Nepřijímáme žádnou odpovědnost za únik informací během komunikace BLUETOOTH.
- Propojení se všemi zařízeními BLUETOOTH nelze zaručit.
  - Zařízení s podporou funkce BLUETOOTH musí splňovat normu BLUETOOTH specifikovanou společností Bluetooth SIG, Inc. a musí být ověřené.
  - I když připojená zařízení vyhovují výše uvedené normě BLUETOOTH, některá zařízení nemusí být možné připojit nebo nemusí fungovat správně v závislosti na funkcích nebo technických údajích zařízení.
  - Během hovoru se zařízením handsfree může být slyšet hluk v závislosti na zařízení nebo prostředí komunikace.
- V závislosti na zařízení, které chcete připojit, může zahájení komunikace nějakou dobu trvat.

Pokud během přehrávání často přeskakuje zvuk
- Situace se může zlepšit, pokud nastavíte režim kvality zvuku na možnost „priorita stabilního připojení". Podrobnosti naleznete v dokumentu Nápověda.
- Situaci lze zlepšit změnou nastavení kvality bezdrátového přehrávání nebo přepnutím režimu bezdrátového přehrávání na SBC na vysílacím zařízení. Podrobné informace najdete v pokynech k používání vysílacího zařízení.
- Pokud používáte chytrý telefon, je možné, že pomůže vypnutí nepotřebných aplikací nebo restartování telefonu.

Používání aplikací pro volání určených pro chytré telefony a počítače
- Tato jednotka podporuje pouze běžné příchozí hovory. Aplikace pro volání určené pro chytré telefony a počítače nejsou podporovány.

Informace o nabíjení jednotky
- Tuto jednotku lze nabíjet pouze pomocí rozhraní USB.
- Během nabíjení nelze tuto jednotku zapnout ani používat funkci BLUETOOTH nebo funkci rušení hluku.
- Jednotku můžete používat připojením dodaného kabelu ke sluchátkům, i když se jednotka nabíjí.
- Pokud jednotku delší dobu nepoužíváte, dobíjecí baterie si nemusí uchovat dostatečnou kapacitu nabití. Baterii bude možné řádně nabít po několika cyklech vybití a nabití.
- Pokud jednotku na delší dobu uskladníte, jednou za šest měsíců baterii dobijte, aby nedošlo k nadměrnému vybití.
- Pokud se doba, po kterou lze jednotku používat, extrémně zkrátí, je třeba dobíjecí baterii vyměnit za novou. Obraťte se na svého nejbližšího prodejce výrobků Sony a požádejte o výměnu baterie.

Poznámka ke statické elektřině
- Statická elektřina nahromaděná v těle může způsobit mírné mravenčení v uších. Chcete-li tento jev minimalizovat, noste oblečení z přírodních materiálů.

Pokud jednotka nefunguje správně
- Resetujte jednotku (obr. B).
  Během nabíjení stiskněte zároveň tlačítka ⏻ a NC/AMBIENT. Jednotka bude resetována. Informace o párování nebudou odstraněny.
- Pokud problém přetrvává i po provedení výše uvedeného postupu resetování, je třeba jednotku inicializovat dle následujících pokynů.
  Odpojte kabel micro USB od portu micro USB, vypněte jednotku a poté současně podržte tlačítka ⏻ a NC/AMBIENT alespoň na 7 sekund. Indikátor (modrý) čtyřikrát zabliká a jednotka bude resetována na tovární nastavení. Všechny informace o párování budou odstraněny.
- Po inicializaci jednotky se jednotka nemusí připojit k zařízení iPhone nebo počítači. V tomto případě odstraňte informace o párování jednotky ze zařízení iPhone nebo počítače a poté tato zařízení znovu spárujte.

Co je to rušení hluku?
- Obvod rušení hluku pomocí vestavěných mikrofonů zachycuje okolní hluk a odesílá do jednotky stejný, ale opačný signál rušení.
  - Ve velmi tichém prostředí nemusí být efekt rušení hluku příliš výrazný nebo je možné, že bude nějaký hluk slyšet.
  - Efekt rušení hluku se může lišit v závislosti na způsobu nošení sluchátek, případně může být slyšet pípání (pískání). V takovém případě sluchátka sundejte a znovu si je nasaďte.
  - Funkce rušení hluku funguje zejména v pásmu nízkých frekvencí. Přestože je hluk omezen, není zcela vyrušen.
  - Pokud budete tuto jednotku používat ve vlaku nebo v autě, může se v závislosti na podmínkách na ulici objevit hluk.
  - Mobilní telefony mohou působit rušení a hluk. Pokud by k tomu docházelo, umístěte jednotku dále od mobilního telefonu.
  - Nezakrývejte mikrofony sluchátek (Ⓛ) rukama. Funkce rušení hluku nebo Režim okolního zvuku nemusí fungovat správně, případně může být slyšet pípání (pískání). V takovém případě sundejte ruce z mikrofonů sluchátek (obr. C).

Další informace
- Dávejte pozor, abyste si při skládání do jednotky neskřípli prsty.
- Pokud jednotku používáte jako kabelová sluchátka, používejte výhradně dodaný kabel ke sluchátkům. Ujistěte se, že kabel ke sluchátkům je řádně zapojen.
- Nalepíte-li na ovládací panel s dotykovým snímačem nálepky apod., dotykový snímač nemusí fungovat správně.
- Tuto jednotku neumisťujte do prostoru vystaveného vlhkosti, prachu, sazím nebo páře či přímému slunečnímu záření. Jednotku nenechávejte delší dobu v automobilu. Mohlo by dojít k její poruše.
- Použití zařízení BLUETOOTH nemusí fungovat v mobilních telefonech, v závislosti na podmínkách rádiových vln a místě použití zařízení.
- Vysoká úroveň hlasitosti může ovlivnit váš sluch.
- Z důvodu bezpečnosti silničního provozu nepoužívejte sluchátka při řízení vozidla nebo jízdě na kole.
- Jednotku nepoužívejte na místech, kde by mohlo být nebezpečné, pokud neuslyšíte okolní zvuky, například na železničních přejezdech, vlakových nástupištích a staveništích.
- Na jednotku nepokládejte těžké předměty ani na ni netlačte, protože by během dlouhodobého ukládání mohlo dojít k deformaci jednotky.
- Nevystavujte jednotku nadměrným otřesům.
- Jednotku čistěte měkkým suchým hadříkem.
- Nevystavujte jednotku působení vody. Jednotka není vodotěsná. Dodržujte níže uvedená opatření.
  - Dávejte pozor, abyste jednotku neupustili do dřezu nebo nádoby plné vody.
  - Nepoužívejte jednotku ve vlhkém prostředí nebo za špatného počasí, například během deště nebo sněžení.
  - Dbejte na to, aby se jednotka nenamočila.
    Pokud se jednotky dotknete mokrýma rukama nebo pokud jednotku vložíte do mokrého oblečení, může navlhnout, což by mohlo způsobit její poruchu.
- Pokud se po použití jednotky necítíte dobře, okamžitě přestaňte jednotku používat.
- Vlastnosti výstelek na sluchátka se mohou z důvodu dlouhodobého skladování nebo používání zhoršit.
- Máte-li jakékoli dotazy nebo pokud se u jednotky objeví problémy, které nejsou popsány v této příručce, obraťte se na nejbližšího prodejce výrobků Sony.

Od nejbližšího prodejce výrobků Sony lze také objednat volitelné náhradní výstelky na sluchátka.

Umístění štítku se sériovým číslem
Viz obr. D.

Kompatibilní modely zařízení iPhone/iPod

Jednotku můžete používat pouze s následujícími modely. Před použitím aktualizujte software zařízení iPhone nebo iPod na nejnovější verzi.
- iPhone 7 Plus
- iPhone 7
- iPhone SE
- iPhone 6s Plus
- iPhone 6s
- iPhone 6 Plus
- iPhone 6
- iPhone 5s
- iPhone 5c
- iPhone 5
- iPod touch (6. generace)

(platné k srpnu 2017)

Technické údaje

Obecné

Komunikační systém: BLUETOOTH, verze 4.1
Výstup: BLUETOOTH, třída výkonu 2
Maximální komunikační rozsah: přímá viditelnost přibl. 10 m[1)]
Frekvenční pásmo: 2,4 GHz (2,4000 GHz – 2,4835 GHz)
Provozní frekvence:
BLUETOOTH 2 400 MHz – 2 483,5 MHz
NFC 13,56 MHz
Maximální výstupní výkon:
BLUETOOTH < 20,0 dBm
NFC < 60 dBμA/m na 10 m
Kompatibilní profily BLUETOOTH[2)]:
A2DP (Advanced Audio Distribution Profile)
AVRCP (Audio Video Remote Control Profile)
HFP (Hands-free Profile)
HSP (Headset Profile)
Podporovaný kodek[3)]: SBC[4)], AAC[5)], LDAC, aptX, aptX HD
Podporovaná metoda ochrany obsahu: SCMS-T
Přenosový rozsah (A2DP):
20 Hz až 20 000 Hz (vzorkovací frekvence 44,1 kHz)
20 Hz až 40 000 Hz (vzorkovací frekvence LDAC 96 kHz, 990 kb/s)
Balení obsahuje následující položky:
Bezdrátová stereofonní sluchátka s funkcí rušení hluku (1)
Kabel micro USB (přibl. 50 cm) (1)
Kabel ke sluchátkům (přibl. 1,5 m) (1)
Pouzdro na přenášení (1)
Adaptér konektoru do letadla[6)] (1)
Referenční příručka (tento list) (1)
Návod k obsluze (1)
Ostatní dokumenty (1 sada)

1) Skutečný rozsah se liší v závislosti na různých faktorech, jako jsou například překážky mezi zařízeními, magnetická pole kolem mikrovlnné trouby, statická elektřina, citlivost příjmu, výkon antény, operační systém, softwarová aplikace atd.
2) Profily standardu BLUETOOTH značí účel komunikace BLUETOOTH mezi zařízeními.
3) Kodek: formát komprese a konverze zvukového signálu.
4) Kodek dílčího pásma.
5) Pokročilé kódování zvuku.
6) V závislosti na službách zábavy na palubě letadla nemusí být funkce podporována.

Bezdrátová stereofonní sluchátka s funkcí rušení hluku

Zdroj napájení:
DC 3,7 V: interní dobíjecí lithium-iontová baterie
DC 5 V: při nabíjení pomocí rozhraní USB
Hmotnost: přibl. 275 g
Provozní teplota: 0 °C až 40 °C
Jmenovitý příkon: 3 W
Doba použití (h):
Při připojení prostřednictvím zařízení BLUETOOTH
Doba pro přehrávání hudby:
Max. 30 hodin (funkce rušení hluku zapnuta),
max. 38 hodin (funkce rušení hluku vypnuta)
Doba komunikace:
Max. 30 hodin (funkce rušení hluku zapnuta),
max. 38 hodin (funkce rušení hluku vypnuta)
Pohotovostní režim:
Max. 40 hodin (funkce rušení hluku zapnuta),
max. 200 hodin (funkce rušení hluku vypnuta)
Při připojení pomocí kabelu ke sluchátkům se zapnutou funkcí rušení hluku:
Max. 40 hodin
Poznámka: Doba použití může být kratší v závislosti na kodeku a podmínkách použití.
Doba nabíjení:
Přibl. 4 hodin
(Po 10 minutách nabíjení je možné přehrávat hudbu přibližně 70 minut.)
Poznámka: Doba nabíjení se může lišit v závislosti na podmínkách použití.
Teplota nabíjení: 5 °C až 35 °C

Přijímač

Typ: zavřená, dynamická
Měnič: 40 mm
Frekvenční rozsah:
4 Hz až 40 000 Hz (JEITA) (při připojení pomocí kabelu ke sluchátkům se zapnutou jednotkou)
Impedance:
46 Ω (1 kHz) (při připojení pomocí kabelu ke sluchátkům se zapnutou jednotkou)
14 Ω (1 kHz) (při připojení pomocí kabelu ke sluchátkům se vypnutou jednotkou)
Citlivost:
103 dB/mW (při připojení pomocí kabelu ke sluchátkům se zapnutou jednotkou)
98 dB/mW (při připojení pomocí kabelu ke sluchátkům se vypnutou jednotkou)

Mikrofon

Typ: elektretový kondenzátorový
Směrovost: všesměrový
Efektivní frekvenční rozsah: 50 Hz až 8 000 Hz

Systémové požadavky na dobíjení baterie pomocí rozhraní USB

Napájecí USB adaptér
Běžně dostupný napájecí USB adaptér poskytující proud 1,5 A nebo 0,5 A
(s napájecím USB adaptérem poskytujícím 1,5 A bude doba nabíjení kratší)

Osobní počítač
(platné k srpnu 2017)
Počítač s předinstalovaným operačním systémem (z níže uvedených) a portem USB:

Operační systémy
(při použití počítače se systémem Windows)
Windows® 10 Home / Windows® 10 Pro
Windows® 8.1 / Windows® 8.1 Pro
Windows® 8 / Windows® 8 Pro
Windows® 7
Home Basic / Home Premium / Professional / Ultimate

(při použití počítače se systémem Mac)
Mac OS X (verze 10.9 nebo novější)

Provedení a technické údaje mohou být změněny bez předchozího upozornění.

Português

Não instale o aparelho num espaço fechado, como uma estante ou um armário embutido.

Não exponha a bateria (bateria ou pilhas instaladas) a calor excessivo, como luz solar direta, fogo ou situações semelhantes, durante muito tempo.
Não desmonte, abra nem destrua pilhas secundárias ou baterias.
Se ocorrerem fugas das pilhas, não permita que o líquido entre em contacto com a pele ou os olhos. Em caso de contacto, lave a área afetada com água em abundância e consulte um médico.
As pilhas secundárias e baterias devem ser carregadas antes da utilização. Para obter instruções de carregamento adequadas, consulte sempre as instruções do fabricante ou o manual do equipamento.
Após longos períodos de armazenamento, poderá ser necessário carregar e descarregar as pilhas ou baterias várias vezes para obter o máximo desempenho.
Elimine de forma adequada.

Nota para os clientes: as seguintes informações aplicam-se apenas ao equipamento comercializado nos países que aplicam as Directivas da UE
Este produto foi fabricado por ou em nome da Sony Corporation, 1-7-1 Konan Minato-ku Tokyo, 108-0075 Japão. As questões relativas à conformidade dos produtos com base na legislação da União Europeia devem ser dirigidas ao representante autorizado, Sony Belgium, bijkantoor van Sony Europe Limited, Da Vincilaan 7-D1, 1935 Zaventem, Bélgica. Para quaisquer assuntos de serviço ou de garantia, consulte os endereços fornecidos nos documentos de serviço ou de garantia.

CE

O(a) abaixo assinado(a) Sony Corporation declara que o presente equipamento está em conformidade com a Diretiva 2014/53/UE.
O texto integral da declaração de conformidade está disponível no seguinte endereço de Internet: http://www.compliance.sony.de/

Tratamento de pilhas e equipamentos elétricos e eletrónicos no final da sua vida útil (Aplicável na União Europeia e em países Europeus com sistemas de recolha seletiva de resíduos)
Este símbolo, colocado no produto na pilha ou na sua embalagem, indica que estes produtos e pilhas não devem ser tratados como resíduos urbanos indiferenciados.
Em determinadas pilhas este símbolo pode ser usado em combinação com um símbolo químico. Os símbolos químicos para o mercúrio (Hg) ou chumbo (Pb) são adicionados se a pilha contiver mais de 0,0005% em mercúrio ou 0,004% em chumbo.
Devem antes ser colocados num ponto de recolha destinado a resíduos de pilhas e acumuladores.
Assegurando-se que estes produtos e pilhas são corretamente depositadas, irá prevenir potenciais consequências negativas para o ambiente bem como para a saúde, que de outra forma poderiam ocorrer pelo mau manuseamento destes resíduos. A reciclagem dos materiais contribuirá para a conservação dos recursos naturais.
Se por motivos de segurança, desempenho ou proteção de dados, os produtos a necessitarem de uma ligação permanente a uma pilha integrada, esta só deve ser substituída por profissionais qualificados.
Acabado o período de vida útil dos produtos, coloque-os no ponto de recolha de produtos elétricos/eletrónicos de forma a garantir o tratamento adequado da bateria integrada.
Para as restantes pilhas, por favor, consulte as instruções do equipamento sobre a remoção da mesma. Deposite a bateria num ponto de recolha destinado a resíduos de pilhas e baterias.
Para informações mais detalhadas sobre a reciclagem deste produto, por favor contacte o município onde reside, os serviços de recolha de resíduos da sua área ou a loja onde adquiriu o produto ou a pilha.

A validade da marcação CE está limitada aos países em que for imposta por lei, sobretudo nos países do EEE (Espaço Económico Europeu).

O nome e logótipo LDAC™ é uma marca comercial da Sony Corporation.

Os logótipos e a marca nominativa Bluetooth® são marcas comerciais registadas da Bluetooth SIG, Inc. e qualquer utilização destas marcas pela Sony Corporation está sujeita a licença.

A marca N é uma marca comercial ou uma marca comercial registada da NFC Forum, Inc. nos Estados Unidos e noutros países.

Windows é uma marca comercial registada da Microsoft Corporation nos Estados Unidos e/ou noutros países.

Mac, OS X, iPhone e iPod touch são marcas comerciais da Apple Inc., registadas nos EUA e noutros países.

"Made for iPod" e "Made for iPhone" significam que um acessório eletrónico foi concebido para ligação específica a iPod ou iPhone, respetivamente, e está certificado pelo fabricante como estando em conformidade com os padrões de desempenho da Apple. A Apple não se responsabiliza pelo funcionamento deste dispositivo ou pela sua conformidade com as normas de segurança e regulamentares. Tenha em atenção que a utilização deste acessório com iPod ou iPhone poderá afetar o desempenho sem fios.

Qualcomm® é uma marca comercial da Qualcomm Incorporated, registada nos Estados Unidos e noutros países, utilizada com permissão. Qualcomm aptX™ audio é uma marca comercial da Qualcomm Technologies International, Ltd., registada nos Estados Unidos e noutros países, utilizada com permissão.

Android é uma marca comercial da Google Inc.

As outras marcas comerciais e nomes de marcas comerciais são propriedade dos respetivos proprietários.

Precauções

Sobre comunicações BLUETOOTH
- A tecnologia sem fios BLUETOOTH funciona num alcance de cerca de 10 m. O alcance de comunicação máximo pode variar consoante os obstáculos (corpo humano, metal, paredes, etc.) ou o ambiente eletromagnético.
- A antena está incorporada na unidade conforme ilustrado pela linha tracejada (Fig. A). A sensibilidade das comunicações BLUETOOTH irá melhorar se a antena incorporada for orientada para o dispositivo BLUETOOTH ligado. Quando há obstáculos entre a antena do dispositivo ligado e a antena incorporada desta unidade, pode haver ruído, falha na saída de som ou desativação das comunicações.
- As comunicações BLUETOOTH podem ser desativadas e pode haver ruído ou falha na saída de som nas seguintes condições.
  - Existe um corpo humano entre a unidade e o dispositivo BLUETOOTH.
    Esta situação pode ser melhorada colocando o dispositivo BLUETOOTH de frente para a antena da unidade.
  - Existe um obstáculo, como um objeto de metal ou uma parede, entre a unidade e o dispositivo BLUETOOTH.
  - Um dispositivo com frequência de 2,4 GHz, como um dispositivo Wi-Fi, um telefone sem fios ou um micro-ondas, está a ser utilizado perto desta unidade.
- Uma vez que os dispositivos BLUETOOTH e Wi-Fi (IEEE802.11b/g/n) utilizam a mesma frequência (2,4 GHz), pode ocorrer interferência de micro-ondas resultando em ruído, falha na saída de som ou desativação das comunicações se esta unidade for utilizada perto de um dispositivo Wi-Fi. Nesse caso, faça o seguinte.
  - Utilize esta unidade a uma distância de, pelo menos, 10 m do dispositivo Wi-Fi.
  - Se esta unidade for utilizada a menos de 10 m de um dispositivo Wi-Fi, desligue o dispositivo Wi-Fi.
  - Instale esta unidade e o dispositivo BLUETOOTH tão próximos quanto possível um do outro.
- As micro-ondas emitidas por um dispositivo BLUETOOTH podem afetar o funcionamento de dispositivos médicos eletrónicos. Desligue esta unidade e outros dispositivos BLUETOOTH nos seguintes locais, uma vez que podem provocar acidentes:
  - onde existir gás inflamável, num hospital ou bomba de gasolina
  - perto de portas automáticas ou de alarmes de incêndio.
- Quando utilizar a unidade num avião, siga as instruções da tripulação de cabine ou solicite informações sobre a utilização da unidade à companhia aérea.
  Se não utilizar o cabo para auscultadores fornecido, as ondas de rádio poderão afetar os instrumentos, resultando em risco de acidentes devido a avarias.
  Certifique-se de que utiliza o cabo para auscultadores fornecido num avião.
- Devido às características da tecnologia sem fios, o som reproduzido nesta unidade é atrasado relativamente ao som e à música reproduzidos no dispositivo de envio. Por isso, a imagem e o som podem estar desalinhados quando da visualização de um filme ou durante um jogo.
- Esta unidade suporta capacidades de segurança que estão em conformidade com a norma BLUETOOTH para fornecer uma ligação segura quando a tecnologia sem fios BLUETOOTH é utilizada, mas a segurança pode não ser suficiente dependendo da definição. Tenha cuidado quando comunicar utilizando a tecnologia sem fios BLUETOOTH.
- Não assumimos quaisquer responsabilidades pela fuga de informações durante a comunicação BLUETOOTH.
- Não é possível garantir a ligação a todos os dispositivos BLUETOOTH.
  - É necessário que um dispositivo com função BLUETOOTH esteja em conformidade com a norma BLUETOOTH especificada pela Bluetooth SIG, Inc. e seja autenticado.
  - Mesmo que o dispositivo ligado esteja em conformidade com a norma BLUETOOTH acima mencionada, alguns dispositivos podem não se ligar ou não funcionar corretamente, dependendo das funções ou especificações do dispositivo.
  - Dependendo do dispositivo ou do ambiente de comunicação, pode haver ruído enquanto estiver a falar ao telefone utilizando o sistema mãos-livres.
- Dependendo do dispositivo a ser ligado, o início da comunicação pode demorar algum tempo.

Se o som saltar durante a reprodução
- A situação pode ser melhorada definindo o modo de qualidade de som para "prioridade à ligação estável". Para mais informações, consulte o Guia de Ajuda.
- A situação pode ser melhorada alterando as definições da qualidade de reprodução sem fios ou configurando o modo de reprodução sem fios para SBC no dispositivo transmissor. Para obter mais informações, consulte o manual de instruções fornecido com o dispositivo transmissor.
- Se estiver a utilizar um smartphone, pode melhorar a situação se encerrar as aplicações de que não precise ou reiniciar o smartphone.

Sobre a utilização de aplicações de chamadas para smartphones e computadores
- Esta unidade apenas suporta chamadas recebidas normais. Não são suportadas aplicações de chamadas para smartphones e computadores.

Sobre o carregamento da unidade
- Esta unidade apenas pode ser carregada utilizando USB.
- Durante o carregamento, esta unidade não pode ser ligada, nem podem ser utilizadas as funções BLUETOOTH e de cancelamento de ruído.
- Pode utilizar a unidade ligando o cabo para auscultadores fornecido, mesmo durante o carregamento da unidade.
- Se não utilizar a unidade durante um longo período de tempo, a bateria recarregável poderá não ser capaz de manter uma carga suficiente. A bateria será capaz de manter adequadamente a carga após carregar e descarregar repetidamente várias vezes.
- Se guardar a unidade durante um longo período de tempo, carregue a bateria uma vez por semestre para evitar a descarga excessiva.
- Se o período de tempo durante o qual pode utilizar a unidade se tornar extremamente curto, a bateria recarregável deve ser substituída por uma nova. Contacte o agente Sony mais próximo para proceder à substituição da bateria.

Nota sobre eletricidade estática
- A eletricidade estática acumulada no corpo pode provocar uma leve sensação de formigueiro nos seus ouvidos. Para minimizar o efeito, use vestuário feito de materiais naturais.

Se a unidade não funcionar corretamente
- Reinicie a unidade (Fig. B).
  Carregue nos botões ⏻ e NC/AMBIENT simultaneamente durante o carregamento. A unidade será reiniciada. As informações de emparelhamento não são eliminadas.
- Se o problema persistir mesmo depois de realizar a operação de reinicialização acima indicada, inicialize a unidade da seguinte forma.
  Desligue o cabo micro USB da porta micro USB, desligue a unidade e, em seguida, prima sem soltar os botões ⏻ e NC/AMBIENT em simultâneo durante mais de 7 segundos. O indicador (azul) pisca 4 vezes e a unidade é reposta para as definições de fábrica. Todas as informações de emparelhamento são eliminadas.
- Depois de inicializar a unidade, pode não ser possível ligar a mesma ao seu iPhone ou computador. Neste caso, elimine as informações de emparelhamento da unidade do iPhone ou do computador e, em seguida, efetue novamente o emparelhamento.

O que é o cancelamento de ruído?
- O circuito de cancelamento de ruído deteta o ruído exterior com microfones integrados e envia um sinal de cancelamento igual mas oposto à unidade.
  - O efeito do cancelamento de ruído pode não ser evidente num ambiente muito silencioso, ou pode ser ouvido algum ruído.
  - Dependendo da forma como utiliza a unidade, o efeito de cancelamento de ruído poderá variar ou poderá ser emitido um sinal sonoro (som sibilante). Nestes casos, retire a unidade e coloque-a novamente.
  - A função de cancelamento de ruído funciona fundamentalmente para ruído na banda de baixa frequência. Embora o ruído seja reduzido, não é totalmente eliminado.
  - Quando utilizar a unidade num comboio ou num automóvel, pode ocorrer ruído, dependendo das condições da via.
  - Os telemóveis podem provocar interferência e ruído. Se tal acontecer, coloque a unidade mais longe do telemóvel.
  - Não tape os microfones da unidade (Ⓛ) com as mãos. A função de cancelamento de ruído ou o Modo Som ambiente poderão não funcionar corretamente ou poderá ser emitido um sinal sonoro (som sibilante). Nestes casos, afaste as mãos dos microfones da unidade (Fig. C).

Outros
- Tenha cuidado para não entalar os dedos na unidade ao dobrar a mesma.
- Quando utilizar a unidade como auscultadores com fios, utilize apenas o cabo para auscultadores fornecido. Certifique-se de que o cabo para auscultadores é corretamente inserido.
- Se colar autocolantes, etc. no painel de controlo do sensor tátil, este pode não funcionar corretamente.
- Não coloque esta unidade num local exposto à humidade, pó, fuligem, vapor ou sujeito a luz solar direta. Não deixe a unidade num automóvel durante um longo período de tempo. Se o fizer, pode provocar uma avaria.
- Dependendo das condições das ondas de rádio e do local onde estiver a utilizar o equipamento, pode não ser possível utilizar o dispositivo BLUETOOTH em telemóveis.
- O volume elevado pode afetar a sua audição.
- Para uma maior segurança rodoviária, não utilize os auscultadores enquanto conduzir ou quando andar de bicicleta.
- Não utilize a unidade em locais onde a utilização da mesma possa provocar situações de perigo, se não for possível ouvir o som ambiente, como por exemplo, passagens de nível, plataformas ferroviárias e estaleiros de construção.
- Não coloque peso nem exerça pressão sobre a unidade, pois pode provocar a deformação da mesma durante um longo período de armazenamento.
- Não submeta a unidade a impactos excessivos.
- Limpe a unidade com um pano macio e seco.
- Não exponha a unidade à água. A unidade não é à prova de água.
  Siga sempre as precauções abaixo apresentadas.
  - Tenha cuidado para não deixar cair a unidade num lavatório ou noutro recipiente com água.
  - Não utilize a unidade em locais húmidos ou com mau tempo, como, por exemplo, debaixo de chuva ou na neve.
  - Não molhe a unidade.
    Se tocar na unidade com as mãos molhadas, ou se a colocar dentro de uma peça de roupa húmida, esta poderá ficar molhada e tal pode provocar uma avaria.
- Se sentir desconforto após a utilização da unidade, pare imediatamente de a utilizar.
- As almofadas de auriculares podem sofrer deterioração devido a longos períodos de utilização ou sem utilização.
- Se tiver dúvidas ou problemas relativos a esta unidade que não sejam referidos neste manual, consulte o agente Sony mais próximo.

É possível encomendar almofadas de auriculares de substituição opcionais junto do agente Sony mais próximo.

Localização da etiqueta do número de série
Consulte a Fig. D.

Modelos de iPhone/iPod compatíveis

Pode utilizar a unidade apenas com os seguintes modelos. Antes de utilizar, atualize o seu iPhone ou iPod para o software mais recente.
- iPhone 7 Plus
- iPhone 7
- iPhone SE
- iPhone 6s Plus
- iPhone 6s
- iPhone 6 Plus
- iPhone 6
- iPhone 5s
- iPhone 5c
- iPhone 5
- iPod touch (6.ª geração)

(A partir de agosto de 2017)

Especificações

Geral

Sistema de comunicação: Especificação BLUETOOTH versão 4.1
Saída: Especificação BLUETOOTH, Classe de potência 2
Alcance de comunicação máximo: Campo de visão de aprox. 10 m[1)]
Banda de frequências: Banda de 2,4 GHz (2,4000 GHz - 2,4835 GHz)
Frequência de funcionamento:
BLUETOOTH 2.400 MHz - 2.483,5 MHz
NFC 13,56 MHz
Potência máxima de saída:
BLUETOOTH < 20,0 dBm
NFC < 60 dBμA/m a 10 m
Perfis BLUETOOTH compatíveis[2)]:
A2DP (Advanced Audio Distribution Profile)
AVRCP (Audio Video Remote Control Profile)
HFP (Hands-free Profile)
HSP (Headset Profile)
Codec suportado[3)]: SBC[4)], AAC[5)], LDAC, aptX, aptX HD
Método de proteção de conteúdos suportado: SCMS-T
Intervalo de transmissão (A2DP):
20 Hz - 20.000 Hz (frequência de amostragem de 44,1 kHz)
20 Hz - 40.000 Hz (frequência de amostragem LDAC de 96 kHz, 990 kbps)
Itens incluídos:
Auscultadores estéreo sem fios com cancelamento de ruído (1)
Cabo micro USB (aprox. 50 cm) (1)
Cabo para auscultadores (aprox. 1,5 m) (1)
Estojo de transporte (1)
Adaptador de ficha para avião[6)] (1)
Guia de referência (esta folha) (1)
Manual de Instruções (1)
Outros documentos (1 conjunto)

1) O alcance real varia consoante alguns fatores, tais como, obstáculos entre dispositivos, campos magnéticos junto de um forno micro-ondas, eletricidade estática, sensibilidade de receção, desempenho da antena, sistema operativo, aplicações de software, etc.
2) Os perfis da norma BLUETOOTH indicam o objetivo das comunicações BLUETOOTH entre dispositivos.
3) Codec: formato de compressão e conversão do sinal de áudio
4) Sub-banda Codec
5) Codificação de áudio avançada
6) Dependendo dos serviços de entretenimento a bordo do avião, poderá não ser suportado.

Auscultadores estéreo sem fios com cancelamento de ruído

Fonte de alimentação:
CC 3,7 V: Bateria recarregável de iões de lítio incorporada
CC 5 V: Quando carregar utilizando USB
Massa: aprox. 275 g
Temperatura de funcionamento: 0 °C a 40 °C
Consumo de energia nominal: 3 W
Horas de utilização:
Se ligar através do dispositivo BLUETOOTH
Tempo de reprodução de música:
Máx. 30 horas (NC ON),
Máx. 38 horas (NC OFF)
Tempo de comunicação:
Máx. 30 horas (NC ON),
Máx. 38 horas (NC OFF)
Tempo em espera:
Máx. 40 horas (NC ON),
Máx. 200 horas (NC OFF)
Ao ligar através do cabo para auscultadores com NC ON:
Máx. 40 horas
Nota: Os tempos de utilização podem ser inferiores dependendo do Codec e das condições de utilização.
Tempo de carregamento:
Aprox. 4 horas
(É possível cerca de 70 minutos de reprodução de música após 10 minutos de carga.)
Nota: Os tempos de carregamento podem ser diferentes, dependendo das condições de utilização.
Temperatura de carregamento: 5 °C a 35 °C

Recetor

Tipo: fechado, dinâmico
Unidade acionadora: 40 mm
Resposta em frequência:
4 Hz - 40.000 Hz (JEITA) (ao ligar através do cabo para auscultadores com a unidade ligada)
Impedância:
46 Ω (1 kHz) (ao ligar através do cabo para auscultadores com a unidade ligada)
14 Ω (1 kHz) (ao ligar através do cabo para auscultadores com a unidade desligada)
Sensibilidade:
103 dB/mW (ao ligar através do cabo para auscultadores com a unidade ligada)
98 dB/mW (ao ligar através do cabo para auscultadores com a unidade desligada)

Microfone

Tipo: condensador de eletrete
Diretividade: omnidirecional
Gama de frequências efetiva: 50 Hz - 8.000 Hz

Requisitos do sistema para carregamento da bateria através de USB

Transformador de CA USB
Utilizando um transformador de CA USB disponível no mercado e compatível com alimentação de 1,5 A ou 0,5 A
(o tempo de carregamento será mais curto com um transformador de CA USB compatível com alimentação de 1,5 A)

Computador pessoal
(A partir de agosto de 2017)
Computador pessoal com um dos seguintes sistemas operativos pré-instalados e porta USB:

Sistemas operativos
(se utilizar o Windows)
Windows® 10 Home / Windows® 10 Pro
Windows® 8.1 / Windows® 8.1 Pro
Windows® 8 / Windows® 8 Pro
Windows® 7
Home Basic / Home Premium / Professional / Ultimate

(se utilizar o Mac)
Mac OS X (versão 10.9 ou posterior)

Design e especificações sujeitos a alterações sem aviso prévio.

Slovensky

Prístroj neumiestňujte do uzavretých priestorov, ako je napr. knižnica alebo vstavaná skriňa.

Batérie (jednotku batériových zdrojov alebo nainštalované batérie) na dlhšiu dobu nevystavujte nadmernej teplote, ako je napr. slnečné svetlo, oheň a pod.
Sekundárne akumulátorové články ani batérie nerozoberajte, neotvárajte a nerežte.
V prípade úniku kvapaliny z článku zabráňte jej kontaktu s pokožkou a očami. Ak sa dostane do kontaktu s pokožkou alebo očami, umyte zasiahnuté miesto veľkým množstvom vody a vyhľadajte pomoc lekára.
Sekundárne akumulátorové články a batérie sa musia pred použitím nabiť. Vždy dodržiavajte pokyny výrobcu alebo informácie v návode k zariadeniu o správnom nabíjaní.
Po dlhom období skladovania môže byť potrebné akumulátorové články alebo batérie niekoľkokrát nabiť a vybiť, aby sa dosiahla maximálna výkonnosť.
Zlikvidujte správnym spôsobom.

Oznam pre zákazníkov: nasledujúce informácie sa týkajú iba zariadení predávaných v krajinách, v ktorých platia smernice EÚ
Tento výrobok je vyrobený priamo alebo v mene Sony Corporation, 1-7-1 Konan Minato-ku, Tokyo, 108-0075 Japonsko. Otázky či výrobok vyhovuje požiadavkám podľa legislatívy Európskej únie treba adresovať na autorizovaného zástupcu Sony Belgium, bijkantoor van Sony Europe Limited, Da Vincilaan 7-D1, 1935 Zaventem, Belgicko. V akýchkoľvek servisných alebo záručných záležitostiach prosím kontaktujte adresy uvedené v separátnych servisných alebo záručných dokumentoch.

CE

Sony Corporation týmto vyhlasuje, že zariadenie je v súlade so smernicou 2014/53/EÚ.
Úplné vyhlásenie EÚ o zhode je k dispozícii na tejto internetovej adrese: http://www.compliance.sony.de/

Zneškodňovanie použitých batérií, elektrických a elektronických prístrojov (platí v Európskej únii a ostatných európskych krajinách so zavedeným separovaným zberom)
Tento symbol na výrobku, batérii alebo obale znamená, že výrobok a batéria nemôže byť spracovaná s domovým odpadom.
Na niektorých batériách môže byť tento symbol použitý v kombinácii s chemickými značkami. Chemické značky ortute (Hg) alebo olova (Pb) sú pridané, ak batéria obsahuje viac ako 0,0005% ortute alebo 0,004% olova.
Tým, že zaistíte správne zneškodnenie týchto výrobkov a batérií, pomôžete zabrániť potenciálne negatívnemu vplyvu na životné prostredie a ľudské zdravie, ktorý by v opačnom prípade mohol byť spôsobený nesprávnym nakladaní. Recyklácia materiálov pomáha uchovávať prírodné zdroje.
V prípade, že výrobky, ktoré z dôvodu bezpečnosti, výkonu alebo integrity údajov vyžadujú trvalé pripojenie zabudovanej batérie, túto batériu môže vymieniť iba kvalifikovaný personál. Aby ste zaručili, že batéria bude správne spracovaná, odovzdajte tento výrobok na konci jeho životnosti na vhodnom zbernom mieste na recykláciu elektrických a elektronických zariadení.
V prípade všetkých ostatných batérií, postupujte podľa časti, ako vybrať bezpečne batériu z výrobku. Odovzdajte batériu na vhodnom zbernom mieste na recykláciu použitých batérií.
Ak chcete získať podrobnejšie informácie o recyklácii tohto výrobku alebo batérie, kontaktujte váš miestny alebo obecný úrad, miestnu službu pre zber domového odpadu alebo predajňu, kde ste výrobok zakúpili.

Platnosť označenia CE sa týka iba tých krajín, v ktorých je toto označenie ustanovené zákonom, najmä krajín Európskeho hospodárskeho priestoru (EHP).

Názov a logo LDAC™ je ochranná známka spoločnosti Sony Corporation.

Označenie a logá Bluetooth® sú registrované ochranné známky vo vlastníctve spoločnosti Bluetooth SIG, Inc. a akékoľvek použitie týchto označení spoločnosťou Sony Corporation je predmetom licencie.

N-Mark je ochranná známka alebo registrovaná ochranná známka združenia NFC Forum, Inc. v USA a iných krajinách.

Windows je registrovaná ochranná známka alebo ochranná známka spoločnosti Microsoft Corporation v Spojených štátoch amerických a/alebo iných krajinách.

Mac, OS X, iPhone a iPod touch sú ochranné známky spoločnosti Apple Inc. registrované v USA a v iných krajinách.

Označenia „Made for iPod" (Vyrobené pre iPod), a „Made for iPhone" (Vyrobené pre iPhone) znamenajú, že elektronické príslušenstvo bolo navrhnuté na pripojenie špeciálne k zariadeniu iPod alebo iPhone a má certifikát vývojárov, že spĺňa prevádzkové štandardy spoločnosti Apple. Spoločnosť Apple za prevádzku tohto zariadenia ani za jeho súlad s bezpečnostnými a právnymi normami nezodpovedá. Upozorňujeme, že používanie tohto príslušenstva so zariadením iPod alebo iPhone môže ovplyvniť prevádzku bezdrôtového pripojenia.

Qualcomm® je ochranná známka spoločnosti Qualcomm Incorporated registrovaná v USA a v iných krajinách a používa sa s povolením. Qualcomm aptX™ audio je ochranná známka spoločnosti Qualcomm Technologies International, Ltd. registrovaná v USA a v iných krajinách a používa sa s povolením.

Android je obchodná značka spoločnosti Google Inc.

Ostatné ochranné známky a obchodné názvy sú majetkom ich príslušných vlastníkov.

Preventívne opatrenia

Komunikácia BLUETOOTH
- Bezdrôtová technológia BLUETOOTH funguje v rozsahu približne 10 metrov. Maximálny komunikačný rozsah sa môže líšiť v závislosti od prekážok (ľudské telo, kov, stena a pod.) alebo od elektromagnetického prostredia.
- Anténa je zabudovaná do zariadenia v mieste označenom na obrázku (obr. A) bodkovanou čiarou. Citlivosť komunikácie pomocou technológie BLUETOOTH sa zlepší otočením zabudovanej antény smerom k pripojenému zariadeniu BLUETOOTH. Ak sa medzi anténou pripojeného zariadenia a zabudovanou anténou tohto zariadenia nachádzajú prekážky, môže dochádzať k výskytu šumu alebo výpadku zvuku, prípadne sa komunikácia nemusí dať nadviazať.
- Komunikácia pomocou technológie BLUETOOTH sa nemusí nadviazať alebo k výskytu šumu alebo výpadku zvuku môže dochádzať za nasledujúcich okolností.
  - Medzi týmto zariadením a zariadením BLUETOOTH sa nachádza ľudské telo.
    Túto situáciu možno zlepšiť umiestnením zariadenia BLUETOOTH tak, aby smerovalo k anténe zariadenia.
  - Medzi týmto zariadením a zariadením s technológiou BLUETOOTH sa nachádza prekážka, napríklad kov alebo stena.
  - V blízkosti tohto zariadenia sa používa zariadenie, ktoré využíva frekvenciu 2,4 GHz, napríklad zariadenie s rozhraním Wi-Fi, bezdrôtový telefón alebo mikrovlnná rúra.
- Keďže zariadenia BLUETOOTH a Wi-Fi (IEEE802.11b/g/n) využívajú rovnakú frekvenciu (2,4 GHz), pri používaní tohto zariadenia v blízkosti zariadenia s rozhraním Wi-Fi môže dôjsť k mikrovlnnému rušeniu, čo môže mať za následok výskyt šumu alebo výpadku zvuku, prípadne komunikáciu nemožno nadviazať. V takom prípade postupujte nasledovne.
  - Toto zariadenie používajte vo vzdialenosti minimálne 10 m od zariadenia s rozhraním Wi-Fi.
  - Ak sa toto zariadenie používa vo vzdialenosti menej ako 10 m od zariadenia s rozhraním Wi-Fi, vypnite zariadenie s rozhraním Wi-Fi.
  - Umiestnite toto zariadenie a zariadenie BLUETOOTH čo najbližšie k sebe.
- Mikrovlny emitované zo zariadenia BLUETOOTH môžu ovplyvniť fungovanie elektronických zdravotníckych prístrojov. Toto zariadenie a iné zariadenia BLUETOOTH na nasledujúcich miestach vypnite, pretože môže dôjsť k nehode:
  - na miestach s horľavým plynom, v nemocnici alebo na čerpacej stanici,
  - v blízkosti automatických dverí alebo požiarneho hlásiča.
- Ak zariadenie používate v lietadle, dodržiavajte pokyny posádky alebo si vyžiadajte od leteckej spoločnosti, s ktorou cestujete, podmienky používania tohto zariadenia.
  Ak nepoužívate dodaný kábel slúchadiel, rádiové vlny môžu ovplyvniť prístroje a spôsobiť riziko nehody kvôli poruche.
  V lietadle používajte dodaný kábel slúchadiel.
- V dôsledku vlastností bezdrôtovej technológie sa zvuk prehrávaný v tomto zariadení meškáme oneskorí oproti zvuku a hudbe prehrávanej v odosielajúcom zariadení. Z tohto dôvodu sa nemusí obraz a zvuk pri sledovaní filmu alebo hraní hry vzájomne zhodovať.
- Zariadenie podporuje bezpečnostné funkcie v súlade so štandardom BLUETOOTH, ktoré poskytujú bezpečné spojenie pri použití bezdrôtovej technológie BLUETOOTH, avšak v závislosti od nastavenia nemusí byť zabezpečenie dostatočné. Pri používaní komunikácie prostredníctvom bezdrôtovej technológie BLUETOOTH buďte opatrní.
- Nepreberáme žiadnu zodpovednosť za únik informácií počas komunikácie BLUETOOTH.
- Nie je možné garantovať spojenie so všetkými zariadeniami BLUETOOTH.
  - Zariadenie s funkciou BLUETOOTH musí vyhovovať štandardu BLUETOOTH určenému spoločnosťou Bluetooth SIG, Inc. a musí byť overené.
  - Aj keď pripojené zariadenie vyhovuje vyššie uvedenému štandardu BLUETOOTH, v závislosti od funkcií alebo parametrov zariadenia sa niektoré zariadenia nemusia spojiť alebo nemusia správne fungovať.
  - Počas telefonovania bez pomoci rúk sa môže v závislosti od zariadenia alebo od komunikačného prostredia vyskytnúť šum.
- V závislosti od pripojeného zariadenia môže spustenie komunikácie chvíľu trvať.

Ak počas prehrávania pravidelne preskakuje zvuk
- Tento stav možno zlepšiť nastavením režimu kvality zvuku na možnosť „priorita stability pripojenia". Podrobnosti nájdete v príručke pomoci.
- Túto situáciu môžete zlepšiť zmenou nastavení kvality bezdrôtového prehrávania alebo nastavením režimu bezdrôtového prehrávania na možnosť SBC vo vysielacom zariadení. Podrobnosti nájdete v návode na obsluhu dodanom spolu s vysielacím zariadením.
- Ak používate smartfón, túto situáciu je možné zlepšiť vypnutím nepotrebných aplikácií alebo reštartovaním smartfónu.

Informácie o používaní aplikácií na volanie pre smartfóny a počítače
- Toto zariadenie podporuje len bežné prichádzajúce hovory. Aplikácie na volanie pre smartfóny a počítače nie sú podporované.

Nabíjanie zariadenia
- Toto zariadenie je možné nabíjať len pomocou rozhrania USB.
- Počas nabíjania sa toto zariadenie nedá zapnúť a nedá sa používať funkcia BLUETOOTH ani funkcie potlačenia šumu.
- Zariadenie možno používať pripojením dodaného kábla slúchadiel aj počas nabíjania zariadenia.
- Ak zariadenie nebudete dlhší čas používať, vždy nabíjateľnej batérie sa môže skrátiť. Vždy sa obnoví po niekoľkonásobnom cykle vybitia a opätovného nabitia.
- Ak zariadenie dlhodobo nepoužívate, každého pol roka nabite batériu, aby sa zabránilo jej nadmernému vybitiu.
- Ak sa výrazne skráti doba používania zariadenia, nabíjateľnú batériu je potrebné vymeniť za novú. Informácie o výmene batérie vám poskytne najbližší predajca produktov značky Sony.

Poznámka k statickej elektrine
- Statická elektrina nahromadená v tele môže v ušiach spôsobiť jemné chvenie. Ak chcete tento efekt minimalizovať, noste oblečenie vyrobené z prírodných materiálov.

Ak zariadenie nefunguje správne
- Resetujte zariadenie (obr. B).
  Počas nabíjania súčasne stlačte tlačidlo ⏻ a NC/AMBIENT. Zariadenie sa resetuje. Informácie o párovaní sa neodstránia.
- Ak problém pretrváva aj po vyššie opísanom resetovaní, zariadenie inicializujte nasledujúcim spôsobom:
  Odpojte kábel micro USB od portu micro USB, vypnite zariadenie a potom podržte stlačené tlačidlo ⏻ a NC/AMBIENT dlhšie ako 7 sekúnd. Indikátor (modrý) štyrikrát zabliká a obnovia sa výrobné nastavenia zariadenia. Všetky informácie o párovaní sa odstránia.
- Zariadenie sa po inicializácii nemusí pripojiť k telefónu iPhone alebo počítaču. V takom prípade odstráňte informácie o párovaní zariadenia z telefónu iPhone alebo z počítača a potom ich spárujte znova.

Čo je potlačenie šumu?
- Obvod potlačenia šumu v skutočnosti sníma okolitý zvuk prostredníctvom zabudovaných mikrofónov a odosiela rovnaký, ale opačný rušiaci signál do zariadenia.
  - Efekt potlačenia šumu nemusí byť zjavný vo veľmi tichom prostredí alebo môže byť počuť určitý zvuk.
  - V závislosti od toho, ako zariadenie nosíte, sa môže efekt potlačenia šumu líšiť alebo môže byť počuť pípanie (kvílenie). V takých prípadoch si zariadenie zložte a znova si ho nasaďte.
  - Funkcia potlačenia šumu funguje primárne pre zvuky v pásme nízkej frekvencie. Aj keď je šum potlačený, nie je úplne zrušený.
  - Keď používate zariadenie vo vlaku alebo v aute, v závislosti od podmienok na ulici môže byť počuť šum.
  - Mobilné telefóny môžu spôsobovať rušenie a šum. Ak nastane takáto situácia, umiestnite zariadenie ďalej od mobilného telefónu.
  - Mikrofóny zariadenia (Ⓛ) nezakrývajte rukami. Funkcia potlačenia šumu alebo režim okolitého zvuku nemusí fungovať správne alebo môže byť počuť pípanie (kvílenie). V takých prípadoch zložte ruky z mikrofónov zariadenia (obr. C).

Ostatné informácie
- Dávajte pozor, aby ste si pri skladaní zariadenia neprivrieli prsty.
- Ak toto zariadenie používate ako káblové slúchadlá, používajte len dodaný kábel slúchadiel. Dbajte na to, aby bol kábel slúchadiel pevne zasunutý.
- Ak na ovládací panel dotykového snímača prilepíte nálepky a pod., dotykový snímač nemusí fungovať správne.
- Toto zariadenie neumiestňujte na miesta vystavené vlhkosti, prachu, sadziam, pare ani priamemu slnečnému svetlu. Zariadenie nenechávajte dlhodobo v aute. Môže to spôsobiť poruchu.
- Používanie zariadenia BLUETOOTH nemusí fungovať v mobilných telefónoch v závislosti od podmienok rádiového vlnenia a miesta, kde sa vybavenie používa.
- Vysoká hlasitosť môže ovplyvniť váš sluch.
- Z bezpečnostných dôvodov nepoužívajte slúchadlá pri šoférovaní ani bicyklovaní.
- Zariadenie nepoužívajte na miestach, kde by mohlo byť nebezpečné, ak by ste nepočuli okolitý zvuk, napríklad na železničnom priecestí, na vlakových staniciach a staveniskách.
- Nezaťažujte toto zariadenie ani naň nevyvíjajte tlak, pretože sa môže počas dlhodobého skladovania zdeformovať.
- Zariadenie nevystavujte nadmerným nárazom.
- Zariadenie čistite jemnou suchou handričkou.
- Zariadenie nevystavujte vode. Zariadenie nie je vodotesné. Dodržujte nižšie uvedené upozornenia.
  - Dávajte pozor, aby vám zariadenie nespadlo do umývadla alebo inej nádoby naplnenej vodou.
  - Zariadenie nepoužívajte na vlhkých miestach alebo v zlom počasí, napríklad keď prší alebo sneží.
  - Zariadenie nezamočte.
    Ak sa dotknete zariadenia mokrými rukami alebo ak ho umiestnite do mokrého odevu, zariadenie môže zvlhnúť, čo môže spôsobiť jeho poruchu.
- Ak budete po používaní zariadenia pociťovať nepohodlie, zariadenie prestaňte ihneď používať.
- Ušnice sa môžu v dôsledku dlhodobého skladovania alebo používania poškodiť.
- Ak máte otázky alebo problémy s týmto zariadením, ktoré v tejto príručke nie sú popísané, obráťte sa na najbližšieho predajcu produktov značky Sony.

Náhradné ušnice si môžete objednať u najbližšieho predajcu produktov značky Sony.

Umiestnenie štítku so sériovým číslom
Pozrite si obr. D.

Kompatibilné modely zariadení iPhone/iPod

Zariadenie je možné používať len s nasledujúcimi modelmi. Pred používaním aktualizujte softvér zariadenia iPhone alebo iPod na najnovšiu verziu.
- iPhone 7 Plus
- iPhone 7
- iPhone SE
- iPhone 6s Plus
- iPhone 6s
- iPhone 6 Plus
- iPhone 6
- iPhone 5s
- iPhone 5c
- iPhone 5
- iPod touch (6. generácia)

(Od augusta 2017)

Technické údaje

Všeobecné

Komunikačný systém: špecifikácia BLUETOOTH, verzia 4.1
Výstup: špecifikácia BLUETOOTH, trieda napájania 2
Maximálny komunikačný rozsah: priama viditeľnosť pribl. 10 m[1)]
Frekvenčné pásmo: 2,4 GHz pásmo (2,4000 GHz – 2,4835 GHz)
Prevádzková frekvencia:
BLUETOOTH 2 400 MHz – 2 483,5 MHz
NFC 13,56 MHz
Maximálny výstupný výkon:
BLUETOOTH < 20,0 dBm
NFC < 60 dBμA/m pri 10 m
Kompatibilné profily BLUETOOTH[2)]:
A2DP (Advanced Audio Distribution Profile)
AVRCP (Audio Video Remote Control Profile)
HFP (Hands-free Profile)
HSP (Headset Profile)
Podporovaný kodek[3)]: SBC[4)], AAC[5)], LDAC, aptX, aptX HD
Podporovaný spôsob ochrany obsahu: SCMS-T
Rozsah prenosu (A2DP):
20 Hz – 20 000 Hz (vzorkovacia frekvencia 44,1 kHz)
20 Hz – 40 000 Hz (vzorkovacia frekvencia LDAC 96 kHz, 990 kb/s)
Obsah balenia:
Bezdrôtové stereofónne slúchadlá s funkciou potlačenia hluku (1)
Kábel micro USB (pribl. 50 cm) (1)
Kábel slúchadiel (pribl. 1,5 m) (1)
Puzdro na prenášanie (1)
Adaptér na pripojenie v lietadle[6)] (1)
Referenčná príručka (tento dokument) (1)
Návod na používanie (1)
Ostatné dokumenty (1 súbor)

1) Skutočný rozsah sa môže líšiť v závislosti od faktorov, napríklad od prekážok medzi zariadeniami, magnetických polí v blízkosti mikrovlnnej rúry, statickej elektriny, citlivosti príjmu, výkonu antény, operačného systému, softvérovej aplikácie atď.
2) Profily štandardu BLUETOOTH označujú účel komunikácie BLUETOOTH medzi zariadeniami.
3) Kodek: kompresia audio signálu a formát konverzie.
4) Kodek čiastkového pásma.
5) Pokročilé kódovanie zvuku.
6) V závislosti od systému v lietadle nemusí byť podporovaný.

Bezdrôtové stereofónne slúchadlá s funkciou potlačenia hluku

Zdroj napájania:
Jednosmerný prúd 3,7 V: zabudovaná nabíjateľná lítium-iónová batéria
Jednosmerný prúd 5 V: pri nabíjaní pomocou rozhrania USB
Hmotnosť: Pribl. 275 g
Prevádzková teplota: 0 °C až 40 °C
Menovitá spotreba energie: 3 W
Doba prevádzky:
Pri pripojení prostredníctvom zariadenia BLUETOOTH
Doba prehrávania hudby:
Max. 30 hodín (zapnutá funkcia potlačenia hluku),
max. 38 hodín (vypnutá funkcia potlačenia hluku)
Čas komunikácie:
Max. 30 hodín (zapnutá funkcia potlačenia hluku),
max. 38 hodín (vypnutá funkcia potlačenia hluku)
Čas v pohotovostnom režime:
Max. 40 hodín (zapnutá funkcia potlačenia hluku),
max. 200 hodín (vypnutá funkcia potlačenia hluku)
Pri pripojení pomocou kábla slúchadiel, ak je zapnutá funkcia potlačenia hluku:
Max. 40 hodín
Poznámka: Doba používania môže byť kratšia v závislosti od kodeku a podmienok používania.
Čas nabíjania:
Pribl. 4 hodín
(Po 10-minútovom nabíjaní je možné prehrávať hudbu 70 minút.)
Poznámka: Doba nabíjania sa môže líšiť v závislosti od podmienok používania.
Teplota nabíjania: 5 °C až 35 °C

Prijímač

Typ: zatvorené, dynamické
Budiče slúchadiel: 40 mm
Frekvenčná odozva:
4 Hz – 40 000 Hz (JEITA) (pri pripojení pomocou kábla slúchadiel, ak je jednotka zapnutá)
Impedancia:
46 Ω (1 kHz) (pri pripojení pomocou kábla slúchadiel, ak je jednotka zapnutá)
14 Ω (1 kHz) (pri pripojení pomocou kábla slúchadiel, ak je jednotka vypnutá)
Citlivosť:
103 dB/mW (pri pripojení pomocou kábla slúchadiel, ak je jednotka zapnutá)
98 dB/mW (pri pripojení pomocou kábla slúchadiel, ak je jednotka vypnutá)

Mikrofón

Typ: elektrétový kondenzátor
Smerovosť: všesmerový
Efektívny frekvenčný rozsah: 50 Hz – 8 000 Hz

Systémové požiadavky na nabíjanie batérie prostredníctvom rozhrania USB

Napájací adaptér USB
Pri použití komerčne dostupného napájacieho adaptéra USB s napájaním 1,5 A alebo 0,5 A
(čas nabíjania bude kratší s napájacím adaptérom USB s napájaním 1,5 A)

Osobný počítač
(Od augusta 2017)
Osobný počítač s predinštalovaným jedným z nasledujúcich operačných systémov a portom USB:

Operačné systémy
(pri používaní systému Windows)
Windows® 10 Home / Windows® 10 Pro
Windows® 8.1 / Windows® 8.1 Pro
Windows® 8 / Windows® 8 Pro
Windows® 7
Home Basic / Home Premium / Professional / Ultimate

(pri používaní systému Mac)
Mac OS X (verzia 10.9 alebo novšia)

Vzhľad a technické údaje sa môžu zmeniť bez oznámenia.

©2017 Sony Corporation
Printed in Malaysia

4-697-249-51(1)

http://www.sony.net/

A

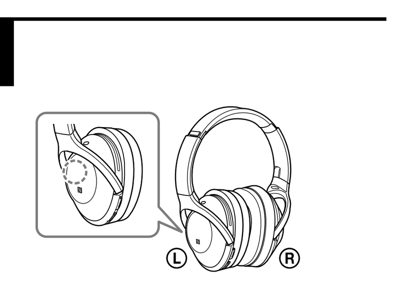

B

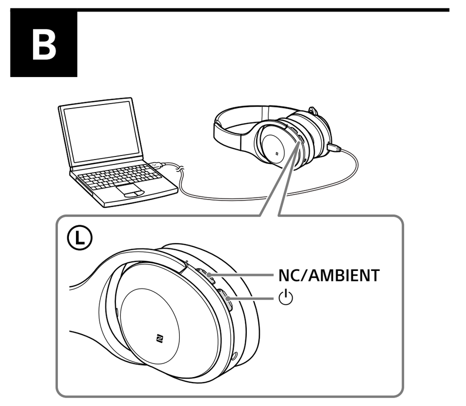

C

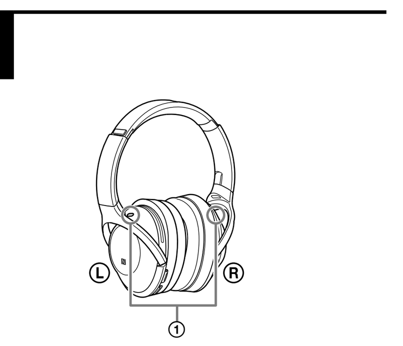

D

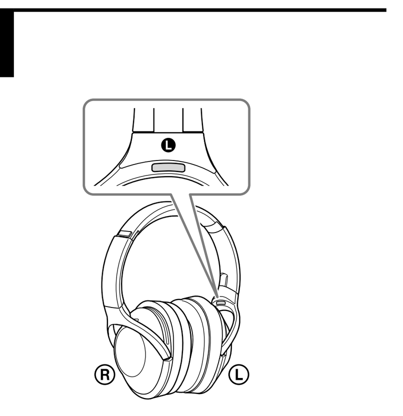

Română

Nu instalați aparatul în spații închise, cum ar fi o bibliotecă sau un cabinet încorporat.

Nu expuneți bateriile (pachetul de baterii sau bateriile instalate) la căldură excesivă, cum ar fi lumina solară, incendii sau altele asemănătoare o perioadă îndelungată.
Nu demontați, deschideți sau rupeți celule sau bateriile secundare. Dacă apare o scurgere la o baterie, nu permiteți lichidului să intre în contact cu pielea sau ochii. În cazul în care acest lucru s-a întâmplat deja, spălați zona afectată cu cantități mari de apă și consultați un medic.
Celulele și bateriile secundare trebuie să fie încărcate înainte de utilizare. Consultați întotdeauna instrucțiunile producătorului sau manualul echipamentului pentru a afla instrucțiunile de încărcare corespunzătoare.
După o perioadă de depozitare îndelungată, este posibil să fie necesară încărcarea și descărcarea celulelor sau a bateriilor de mai multe ori până când vor atinge performanțele maxime.
Eliminați în mod corespunzător.

Aviz pentru clienți: următoarele informații se aplică numai echipamentelor vândute în țările care respectă directivele UE
Producătorul acestui aparat este: Sony Corporation, 1-7-1 Konan Minato-ku Tokyo, 108-0075 Japonia.
Întrebări legate de conformitatea aparatului cu legislația Uniunii Europene pot fi adresate: Sony Belgium, bijkantoor van Sony Europe Limited, Da Vincilaan 7-D1, 1935 Zaventem, Belgia. Pentru orice întrebări legate de service sau de garanție, vă rugăm să consultați documentele de garanție ce însoțesc aparatul.

CE

Prin prezenta, Sony Corporation declară că acest echipament este în conformitate cu Directiva 2014/53/UE.
Textul integral al declarației UE de conformitate este disponibil la următoarea adresă internet: http://www.compliance.sony.de/

Dezafectarea bateriilor uzate și a echipamentelor electrice și electronice vechi (se aplică pentru țările membre ale Uniunii Europene și pentru alte țări europene cu sisteme de colectare separată)
Acest simbol marcat pe produs, pe baterie sau pe ambalaj indică faptul că produsul și bateria nu trebuie considerate reziduri menajere. Pe anumite tipuri de baterii, acestui simbol i se pot asocia simbolurile anumitor substanțe chimice. Simbolurile pentru mercur (Hg) sau plumb (Pb) sunt adăugate dacă bateria conține mai mult de 0,0005% mercur sau 0,004% plumb. Asigurându-vă că aceste produse și baterii sunt dezafectate corect, veți ajuta la prevenirea consecințelor negative pentru mediu și pentru sănătatea umană, care, în caz contrar, pot fi afectate de către manipularea și dezafectarea incorectă. Reciclarea acestor materiale va ajuta la conservarea resurselor naturale.
În cazul produselor care pentru siguranța, performanța sau integritatea datelor necesită o conexiune permanentă cu bateria încorporată, aceasta trebuie înlocuită numai de către personalul specializat din centrele de service. Pentru a vă asigura că bateriile și echipamentele electrice și electronicevor fi dezafectate corespunzător, predați aceste produse la sfârșitul duratei de funcționare la centrele de colectare pentru deșeuri electrice și electronice. Pentru celelalte tipuri de baterii, vă rugăm să consultați secțiunea în care este explicat modul neprimejdios de îndepărtare a bateriei din produs. Predați bateria uzată la un centru de colectare și reciclare a bateriilor.
Pentru mai multe detalii referitoare la reciclarea acestui produs sau a bateriei, vă rugăm să contactați primăria, serviciul de preluare a deșeurilor sau magazinul de unde ați achiziționat produsul sau bateria.

Valabilitatea marcajului CE este restricționată la acele țări unde este aplicat legal, în special în țările SEE (Spațiul Economic European).

Numele și sigla LDAC™ sunt mărci comerciale ale Sony Corporation.

Marca verbală și siglele Bluetooth® sunt mărci comerciale înregistrate și aparțin Bluetooth SIG, Inc., iar utilizarea acestor mărci de către Sony Corporation se face sub licență.

Marca N este o marcă comercială sau marcă comercială înregistrată a NFC Forum, Inc. în Statele Unite ale Americii și în alte țări.

Windows este o marcă comercială sau o marcă comercială înregistrată a Microsoft Corporation în Statele Unite ale Americii și/sau în alte țări.

Mac, OS X, iPhone și iPod touch sunt mărci comerciale ale Apple Inc., înregistrate în S.U.A. și alte țări.

„Made for iPod" și „Made for iPhone" reprezintă un accesoriu electronic care a fost conceput pentru a fi conectat anume la un iPod, sau un iPhone, respectiv, și a fost certificat de dezvoltator pentru a respecta standardele de performanță Apple. Apple nu este responsabil pentru utilizarea acestui dispozitiv sau pentru conformitatea acestuia la standardele de securitate și de reglementare. Rețineți că utilizarea acestui accesoriu împreună cu iPod sau iPhone poate afecta performanța conexiunii wireless.

Qualcomm® este o marcă comercială a Qualcomm Incorporated, înregistrată în Statele Unite ale Americii și în alte țări, utilizată cu acord prealabil. Qualcomm aptX™ audio este o marcă comercială a Qualcomm Technologies International, Ltd., înregistrată în Statele Unite ale Americii și în alte țări, utilizată cu acord prealabil.

Android este o marcă comercială a Google Inc.

Alte mărci comerciale și nume comerciale sunt cele ale respectivilor lor deținători.

Măsuri de precauție

Despre comunicațiile BLUETOOTH
- Tehnologia wireless BLUETOOTH operează pe o rază de aproximativ 10 metri. Raza maximă de comunicare poate diferi în funcție de obstacole (corp uman, metal, perete etc.) sau de mediul electromagnetic.
- Antena este încorporată în această unitate așa cum este ilustrat prin linia punctată (Fig. **A**). Sensibilitatea comunicațiilor BLUETOOTH se va îmbunătăți prin rotirea direcției antenei încorporate spre dispozitivul BLUETOOTH conectat. Este posibil să apară zgomot sau pierderi ale sunetului sau chiar să fie dezactivate comunicațiile atunci când între dispozitivul conectat și antena încorporată a acestei unități se află obstacole.
- Este posibil să fie dezactivate comunicațiile BLUETOOTH sau este posibil să apară zgomot sau pierderi ale sunetului în următoarele condiții.
  - Există o persoană între unitate și dispozitivul BLUETOOTH. Această situație poate fi îmbunătățită prin așezarea dispozitivului BLUETOOTH cu fața spre antena unității.
  - Există un obstacol cum ar fi un obiect din metal sau un perete între unitate și dispozitivul BLUETOOTH.
  - Un dispozitiv care folosește frecvența 2,4 GHz, cum ar fi dispozitiv Wi-Fi, telefon fără fir sau cuptor cu microunde, funcționează în apropierea acestei unități.
- Deoarece dispozitivele BLUETOOTH și Wi-Fi (IEEE802.11b/g/n) folosesc aceeași frecvență (2,4 GHz), este posibilă apariția interferențelor cu microunde care rezultă în apariția de zgomot sau pierderi ale sunetului sau chiar să fie dezactivate comunicațiile dacă această unitate este utilizată lângă un dispozitiv Wi-Fi. În astfel de cazuri, efectuați următoarele.
  - Folosiți această unitate la distanță de cel puțin 10 m față de dispozitivul Wi-Fi.
  - Dacă această unitate este folosită la distanță mai mică de 10 m de un dispozitiv Wi-Fi, opriți dispozitivul Wi-Fi.
  - Instalați această unitate și dispozitivul BLUETOOTH cât mai aproape unul de celălalt posibil.
- Microundele emise de la un dispozitiv BLUETOOTH pot afecta funcționarea dispozitivelor medicale electronice. Opriți această unitate și alte dispozitive BLUETOOTH din următoarele locații, deoarece se poate produce un accident:
  - în locurile în care este prezent gaz inflamabil, într-un spital sau o benzinărie
  - în apropierea ușilor automate sau a unei alarme de incendiu.
- Atunci când utilizați unitatea în avion, respectați instrucțiunile însoțitorilor de zbor sau întrebați compania aeriană cu care zburați despre condițiile în care puteți utiliza unitatea.
  Dacă nu utilizați cablul de căști inclus, undele radio pot afecta instrumentele cauzând un risc de accident din cauza funcționării defectuoase.
  Asigurați-vă că utilizați în avion cablul de căști inclus.
- Datorită caracteristicii tehnologiei wireless, sunetul redat pe această unitate este întârziat față de sunetul și muzica redate de dispozitivul care transmite. De aceea, este posibil ca sunetul și imaginea să nu fie sincronizate atunci când urmăriți un film sau jucați un joc.
- Această unitate suportă capabilități de securitate care respectă standardul BLUETOOTH pentru a asigura o conexiune sigură când se folosește tehnologia wireless BLUETOOTH, dar nivelul de securitate ar putea fi insuficient, în funcție de setare. Aveți grijă când stabiliți o comunicare folosind tehnologia wireless BLUETOOTH.
- Nu ne asumăm responsabilitatea pentru scurgerile de informații în timpul comunicațiilor BLUETOOTH.
- Conexiunea cu toate dispozitivele BLUETOOTH nu poate fi garantată.
  - Un dispozitiv prevăzut cu funcția BLUETOOTH este necesar pentru conformarea cu standardul BLUETOOTH specificat de către Bluetooth SIG, Inc. și autentificare.
  - Chiar dacă dispozitivul conectat se conformează cu standardul BLUETOOTH menționat mai sus, este posibil ca anumite dispozitive să nu se conecteze sau să funcționeze incorect, în funcție de caracteristicile sau specificațiile dispozitivului.
  - În timp ce vorbiți la telefonul hands free, poate să apară zgomotul, în funcție de dispozitiv sau mediul de comunicare.
- În funcție de dispozitivul care va fi conectat, poate fi necesar un timp pentru începerea comunicațiilor.

Dacă sunetul prezintă frecvent salturi în timpul redării
- Situația poate fi îmbunătățită prin setarea modului calității sunetului pe „prioritate acordată conexiunii stabile". Pentru detalii, consultați ghidul de ajutor.
- Situația poate fi îmbunătățită prin schimbarea setărilor de calitate pentru redarea wireless sau prin comutarea modului de redare wireless la SBC de pe dispozitivul de transmitere. Pentru detalii, consultați instrucțiunile de utilizare incluse furnizate împreună cu dispozitivul de transmitere.
- Dacă utilizați un smartphone, situația poate fi îmbunătățită prin închiderea aplicațiilor inutile sau prin repornirea smartphone-ului.

Despre utilizarea aplicațiilor de apelare pentru smartphone-uri și computere
- Această unitate acceptă doar apeluri recepționate normale. Utilizarea aplicațiilor de apelare pentru smartphone-uri și computere nu este acceptată.

Despre încărcarea unității
- Această unitate poate fi încărcată doar prin USB.
- Această unitate nu poate fi pornită și nu pot fi folosite funcțiile BLUETOOTH și reducerea zgomotului în timpul încărcării.
- Puteți utiliza unitatea prin conectarea cablului de căști inclus, chiar și în timpul încărcării unității.
- Dacă nu folosiți unitatea o perioadă îndelungată, este posibil ca bateria reîncărcabilă să nu rămână suficient de încărcată. Bateria va rămâne încărcată corespunzător după descărcarea și încărcarea repetată de mai multe ori.
- Dacă depozitați unitatea o perioadă îndelungată, încărcați bateria odată la șase luni pentru a preveni descărcarea completă.
- Dacă durata pe care puteți folosi unitatea a devenit extrem de scurtă, bateria reîncărcabilă trebuie înlocuită cu una nouă. Contactați cel mai apropiat dealer Sony pentru înlocuirea bateriei.

Notă despre electricitatea statică
- Este posibil să auziți un ușor țiuit din cauza electricității statice acumulată în corp. Pentru a minimiza efectul, purtați îmbrăcăminte creată din materiale naturale.

Dacă unitatea nu funcționează corect
- Reinițializați unitatea (Fig. **B**).
  Apăsați butoanele ⏻ și NC/AMBIENT simultan în timpul încărcării. Unitatea va fi reinițializată. Informația de asociere nu este ștearsă.
- Dacă problema persistă chiar și după operațiunea de reinițializare de mai sus, inițializați unitatea după cum urmează. Deconectați cablul micro-USB de la portul micro-USB, opriți unitatea și apoi țineți apăsat simultan butoanele ⏻ și NC/AMBIENT pentru mai mult de 7 secunde. Indicatorul (albastru) clipește de 4 ori, iar unitatea este reinițializată la setările din fabrică. Toate informațiile referitoare la asociere sunt șterse.
- După inițializarea unității, este posibil ca aceasta să nu se conecteze la iPhone sau computer. În acest caz, ștergeți informația de asociere cu unitatea de pe iPhone sau computer și efectuați asocierea din nou.

Ce este reducerea zgomotului?
- Circuitul de reducere a zgomotului identifică zgomotul extern cu ajutorul microfoanelor încorporate și transmite unității un semnal contrar de valoare egală.
  - Este posibil ca efectul de reducere a zgomotului să nu fie foarte pronunțat într-un mediu foarte silențios sau este posibil să se audă zgomote.
  - În funcție de modul de utilizare a unității, efectul de reducere a zgomotului poate varia sau este posibil să apară un semnal sonor (intens). În aceste cazuri, dați jos unitatea și puneți-o la loc din nou.
  - Funcția de reducere a zgomotului acționează în principal în banda de joasă frecvență. Deși zgomotul este redus, acesta nu este eliminat total.
  - Când utilizați unitatea în tren sau într-un automobil, este posibil să apară zgomot ca urmare a condițiilor de drum.
  - Telefoanele mobile pot provoca interferențe și zgomot. În astfel de cazuri, îndepărtați unitatea de telefonul mobil.
  - Nu acoperiți microfoanele unității (①) cu mâinile. S-ar putea ca funcția de anulare a zgomotului sau Modul de sunet ambiental să nu funcționeze corect sau este posibil să apară un semnal sonor (intens). În aceste cazuri, luați mâinile de pe microfoanele unității (Fig. **C**).

Altele
- Aveți grijă să nu vă prindeți degetul atunci când pliați unitatea.
- Atunci când utilizați unitatea drept căști cu fir, utilizați exclusiv cablul de căști inclus. Asigurați-vă că ați introdus complet cablul de căști.
- Dacă lipiți etichete etc. pe panoul de control al senzorului tactil, este posibil ca acesta să nu funcționeze corect.
- Nu așezați această unitate într-un loc expus la umiditate, praf, funingine sau abur și nu o expuneți la lumina directă a soarelui. Nu lăsați unitatea într-o mașină pentru o perioadă lungă de timp. Acest lucru poate crea o defecțiune.
- Utilizarea dispozitivului BLUETOOTH poate să nu funcționeze la telefoanele mobile, în funcție de condițiile undelor radio și a locației în care se folosește echipamentul.
- Ascultarea la căști la volum ridicat vă poate afecta auzul.
- Pentru siguranța traficului rutier, nu utilizați căștile în timp ce conduceți autoturismul sau mergeți pe bicicletă.
- Nu utilizați unitatea în locuri în care s-ar putea crea situații periculoase din cauza imposibilității de a auzi zgomotul ambiental, precum la trecerea de cale ferată, platformele stațiilor de tren sau pe șantiere.
- Nu aplicați greutate sau presiune pe această unitate, deoarece unitatea se poate deforma datorită depozitării pe durate lungi.
- Nu expuneți unitatea la șocuri în exces.
- Curățați unitatea cu o lavetă moale, uscată.
- Nu expuneți unitatea la acțiunea apei. Unitatea nu este impermeabilă.
  Nu uitați să respectați măsurile de precauție de mai jos.
  - Aveți grijă să nu scăpați unitatea într-o chiuvetă sau în alt recipient umplut cu apă.
  - Nu utilizați unitatea în locuri cu umezeală sau în condiții meteorologice nefavorabile, de exemplu în condiții de ploaie sau ninsoare.
  - Nu udați unitatea.
    Dacă atingeți unitatea cu mâinile ude sau o introduceți într-un articol de îmbrăcăminte umed, este posibil ca unitatea să se umezească, ceea ce poate provoca funcționarea defectuoasă a acesteia.
- Dacă simțiți disconfort după utilizarea unității, încetați utilizarea unității imediat.
- Pernițele se pot deteriora datorită depozitării sau utilizării pe termen lung.
- Dacă aveți întrebări sau probleme referitoare la această unitate și care nu sunt acoperite în acest manual, vă rugăm să consultați cel mai apropiat dealer Sony.

> Pernițele de schimb opționale pot fi comandate de la cel mai apropiat dealer Sony.

Locul etichetei cu numărul de serie
Consultați Fig. **D**.

Modele iPhone/iPod compatibile

Puteți utiliza unitatea doar cu următoarele modele. Actualizați iPhone sau iPod dumneavoastră la cea mai recentă versiune software înainte de utilizare.
- iPhone 7 Plus
- iPhone 7
- iPhone SE
- iPhone 6s Plus
- iPhone 6s
- iPhone 6 Plus
- iPhone 6
- iPhone 5s
- iPhone 5c
- iPhone 5
- iPod touch (generația a 6-a)

(începând cu august 2017)

Specificații

Generalități

Sistem de comunicații: Specificație BLUETOOTH versiunea 4.1
Ieșire: Specificație BLUETOOTH Clasa de putere 2
Rază maximă de comunicare: Rază vizuală de aprox. 10 m[1]
Bandă de frecvență: bandă de 2,4 GHz (2,4000 GHz - 2,4835 GHz)
Frecvență de funcționare:
BLUETOOTH 2.400 MHz - 2.483,5 MHz
NFC 13,56 MHz
Putere de ieșire maximă:
BLUETOOTH < 20,0 dBm
NFC < 60 dBμA/m la 10 m
Profiluri BLUETOOTH compatibile[2]:
A2DP (Advanced Audio Distribution Profile)
AVRCP (Audio Video Remote Control Profile)
HFP (Hands-free Profile)
HSP (Headset Profile)
Codec acceptat[3]: SBC[4], AAC[5], LDAC, aptX, aptX HD
Metodă de protecție pentru conținutul acceptat: SCMS-T
Gamă de transmisie (A2DP):
20 Hz - 20.000 Hz (Frecvență de eșantionare 44,1 kHz)
20 Hz - 40.000 Hz (Frecvență de eșantionare LDAC 96 kHz, 990 kbps)
Articole incluse:
Set de căști stereo fără fir cu reducerea zgomotului (1)
Cablu micro-USB (aprox. 50 cm) (1)
Cablu căști (aprox. 1,5 m) (1)
Casetă de transport (1)
Adaptor pentru mufă pentru avion[6] (1)
Ghid de referință (această foaie) (1)
Instrucțiuni de utilizare (1)
Alte documente (1 set)

[1] Gama reală va fi diferită în funcție de factori, cum ar fi obstacole între dispozitive, câmpuri magnetice în jurul unui cuptor cu microunde, electricitate statică, sensibilitate a recepției, performanța antenei, sistemul de operare, aplicațiile software etc.
[2] Profilurile standard BLUETOOTH indică scopul comunicațiilor BLUETOOTH între dispozitive.
[3] Codec: Format de compresie și conversie a semnalului audio
[4] Codec subbandă
[5] Codare audio avansată
[6] În funcție de serviciile de divertisment de la bordul avionului, este posibil ca acesta să nu fie acceptat.

Căști stereo fără fir cu reducerea zgomotului

Sursă de alimentare:
CC 3,7 V: Baterie cu ioni de litiu reîncărcabilă încorporată
CC 5 V: La încărcarea prin USB
Masă: Aprox. 275 g
Temperatură de funcționare: 0 °C - 40 °C
Consum nominal de putere: 3 W
Ore de utilizare:
La conectarea prin dispozitivul BLUETOOTH
Durată redare muzică:
Max. 30 de ore (NC PORNIT),
Max. 38 de ore (NC OPRIT)
Durată comunicare:
Max. 30 de ore (NC PORNIT),
Max. 38 de ore (NC OPRIT)
Durată așteptare:
Max. 40 de ore (NC PORNIT),
Max. 200 de ore (NC OPRIT)
La conectarea prin cablul de căști cu NC PORNIT:
Max. 40 de ore
Notă: Orele de utilizare pot fi reduse în funcție de Codec și condițiile de utilizare.
Timpul de încărcare:
Aprox. 4 ore
(Sunt posibile circa 70 minute de redare continuă a muzicii după 10 minute de încărcare.)
Notă: Timpul de încărcare și orele de utilizare pot fi diferite în funcție de condițiile de utilizare.
Temperatură de încărcare: 5 °C - 35 °C

Receptor
Tip: închise, dinamice
Unitate de acționare: 40 mm
Răspuns în frecvență:
4 Hz - 40.000 Hz (JEITA) (la conectarea prin cablul de căști cu unitatea pornită)
Impedanță:
46 Ω (1 kHz) (la conectarea prin cablul de căști cu unitatea pornită)
14 Ω (1 kHz) (la conectarea prin cablul de căști cu unitatea oprită)
Sensibilitate:
103 dB/mW (la conectarea prin cablul de căști cu unitatea pornită)
98 dB/mW (la conectarea prin cablul de căști cu unitatea oprită)

Microfon
Tip: condensator electret
Directivitate: omnidirecțional
Domeniu de frecvențe efectiv: 50 Hz - 8.000 Hz

Cerințele sistemului pentru încărcarea bateriei cu ajutorul USB

Adaptor de c.a. pe USB
Utilizând un adaptor de c.a. pe USB disponibil la vânzare, cu o putere de ieșire de 1,5 A sau 0,5 A
(durata de încărcare va fi mai scurtă dacă utilizați un adaptor de c.a. cu USB cu o putere de ieșire de 1,5 A)

Computer personal
(începând cu august 2017)
Computer care are preinstalat oricare dintre sistemele de operare și port USB:

Sisteme de operare
(când se folosește Windows)
Windows® 10 Home / Windows® 10 Pro
Windows® 8.1 / Windows® 8.1 Pro
Windows® 8 / Windows® 8 Pro
Windows® 7
Home Basic / Home Premium / Professional / Ultimate

(când se folosește Mac)
Mac OS X (versiunea 10.9 sau o versiune ulterioară)

Designul și specificațiile pot fi modificate fără notificare prealabilă.

Slovenščina

Za namestitev naprave niso primerni ozki prostori, kot so knjižne police ali vgrajene omarice.

Baterij (alkalnih ali vgrajenih baterij) ne izpostavljajte močni toploti, kot na primer soncu, ognju ali podobnim virom toplote za dlje časa.
Baterij ali sekundarnih celic ne razstavljajte, ne odpirajte in ne režite.
V primeru puščajoče celice naj tekočina ne pride v stik s kožo ali očmi. Če je prišlo do stika, umijte poškodovano mesto z obilno količino vode in poiščite zdravniško pomoč.
Sekundarne celice in baterije morate pred uporabo napolniti.
Navodila za pravilno polnjenje najdete v navodilih proizvajalca ali v priročniku za opremo.
Po daljšem shranjevanju bo celice ali baterije morda treba nekajkrat napolniti in izprazniti, da znova dosežejo največjo učinkovitost.
Upoštevajte navodila za pravilno odlaganje.

Obvestilo strankam: naslednji podatki so veljavni samo za opremo, prodano v državah, ki upoštevajo smernice EU
Ta izdelek je bil izdelan s strani ali v imenu Sony Corporation, 1-7-1 Konan Minato-ku Tokyo, 108-0075 Japonska. Poizvedbe, povezane z skladnostjo izdelkov, ki temelji na zakonodaji Evropske unije, se naslovi na pooblaščenega zastopnika, Sony Belgium, bijkantoor van Sony Europe Limited, Da Vincilaan 7-D1, 1935 Zaventem, Belgija. Za vse storitve ali garancijske zadeve prosimo, da se obrnete na naslove navedene v ločenih servisnih ali garancijskih dokumentih.

CE

Sony Corporation potrjuje, da je ta oprema skladna z Direktivo 2014/53/EU.
Celotno besedilo izjave EU o skladnosti je na voljo na naslednjem spletnem naslovu: http://www.compliance.sony.de/

Odstranitev odpadnih baterij in električne in elektronske opreme (veljavno v Evropski uniji in ostalih evropskih državah s sistemom ločenega zbiranja odpadkov)
Ta simbol na izdelku, bateriji ali na embalaži pomeni, naj se z izdelkom in baterijo ne ravna enako kot z gospodinjskimi odpadki.
Pri nekaterih baterijah se ta simbol uporablja v kombinaciji z oznako za kemijski element. Oznaka za živo srebro (Hg) ali svinec (Pb) je dodana v primeru, da baterija vsebuje več kot 0,0005% živega srebra ali več kot 0,004% svinca.
S tem, ko izdelke in baterije pravilno odvržete, pripomorete k preprečevanju potencialnih negativnih posledic za okolje in naše zdravje, ki bi ga povzročilo nepravilno odvrženje. Z recikliranjem materialov bomo ohranili naravne vire.
V primeru izdelkov, ki zaradi varnosti, zmogljivosti ali shranjevanja podatkov potrebujejo stalno povezavo z vgrajeno baterijo, naj to baterijo zamenja le usposobljeno servisno osebje. Da se zagotovi ustrezno ravnanje z baterijo in električno in elektronsko opremo, oddajte izrabljene izdelke na zbirni točki za recikliranje električne in elektronske opreme.
Za vse ostale baterije vas prosimo, da preberete poglavje o varni odstranitvi baterij iz izdelka. Baterijo predajte na zbirni točki za recikliranje odpadnih baterij.
O podrobnostih glede recikliranja tega izdelka ali baterije lahko povprašate na upravni enoti, službi oddajanja gospodinjskih odpadkov ali v trgovini, kjer ste izdelek ali baterijo kupili.

Veljavnost oznake CE je omejena le na države, kjer je zakonsko obvezujoča, v glavnem v državah EGP (Evropskega gospodarskega področja).

Ime in logotip LDAC™ sta blagovni znamki družbe Sony Corporation.

Besedna znamka Bluetooth® in logotipi so registrirane blagovne znamke, ki so v lasti družbe Bluetooth SIG, Inc., in vsaka uporaba teh znamk s strani družbe Sony Corporation je licencirana.

Oznaka N-Mark je blagovna znamka ali registrirana blagovna znamka združenja NFC Forum, Inc. v ZDA in drugih državah.

Windows je registrirana blagovna znamka ali blagovna znamka družbe Microsoft Corporation v Združenih državah in/ali drugih državah.

Mac, OS X, iPhone in iPod touch so blagovne znamke družbe Apple Inc., registrirane v ZDA in drugih državah.

Oznake »Made for iPod« in »Made for iPhone« pomenijo, da je elektronska dodatna oprema posebej zasnovana za uporabo z napravami iPod ali iPhone in proizvajalec jamči, da izpolnjuje zahteve standardov družbe Apple. Družba Apple ne odgovarja za delovanje te naprave ali za njeno skladnost z varnostnimi standardi in predpisi. Uporaba te dodatne opreme z napravami iPod ali iPhone lahko vpliva na učinkovitost brezžične povezave.

Qualcomm® je blagovna znamka družbe Qualcomm Incorporated, registrirana v Združenih državah ter drugih državah in za njeno uporabo je bilo pridobljeno ustrezno dovoljenje. Qualcomm aptX™ audio je blagovna znamka družbe Qualcomm Technologies International, Ltd., registrirana v Združenih državah ter drugih državah in za njeno uporabo je bilo pridobljeno ustrezno dovoljenje.

Android je blagovna znamka Google Inc.

Ostale blagovne znamke in blagovna imena so v lasti njihovih lastnikov.

Previdnostni ukrepi

O komunikaciji z uporabo tehnologije BLUETOOTH
- Brezžična tehnologija BLUETOOTH deluje na razdalji približno 10 m. Največja komunikacijska razdalja je odvisna od morebitnih ovir (človek, kovinski deli, zid ipd.) med napravama in elektromagnetnim okoljem.
- V enoti je vgrajena antena, kot prikazuje črtkana črta (slika **A**). Občutljivost komunikacije s pomočjo tehnologije BLUETOOTH lahko izboljšate tako, da vgrajeno anteno obrnete proti povezani napravi BLUETOOTH. Če so med anteno povezane naprave in vgrajeno anteno te enote ovire, lahko pride do šuma ali izpada zvoka ali pa je komunikacija onemogočena.
- V naslednjih primerih je lahko komunikacija s pomočjo tehnologije BLUETOOTH onemogočena ali pride do šuma oziroma izpada zvoka.
  - Med enoto in napravo BLUETOOTH stoji človek.
    To lahko odpravite tako, da napravo BLUETOOTH postavite tako, da bo usmerjena proti anteni enote.
  - Med enoto in napravo BLUETOOTH se nahajajo ovire, kot so kovina ali stena.
  - V bližini enote se nahaja naprava, ki uporablja frekvenco 2,4 GHz, kot npr. naprava Wi-Fi, brezžični telefon ali mikrovalovna pečica.
- Ker naprave BLUETOOTH in Wi-Fi (IEEE802.11b/g/n) uporabljajo enako frekvenco (2,4 GHz), lahko v primeru, ko enoto uporabljate blizu naprave Wi-Fi, pride do motnje mikrovalov, ki povzročijo šum ali izpad zvoka oz. onemogočijo komunikacijo. V takšnem primeru izvedite postopek, ki je opisan v nadaljevanju.
  - Enoto uporabljajte najmanj 10 m stran od naprave Wi-Fi.
  - Če enoto uporabljate na manj kot 10 m od naprave Wi-Fi, izklopite napravo Wi-Fi.
  - Enoto in napravo BLUETOOTH namestite čim bližje skupaj.
- Mikrovalovi, ki jih oddaja naprava BLUETOOTH, lahko vplivajo na delovanje elektronskih medicinskih naprav. To enoto in druge naprave BLUETOOTH izklopite v primerih, ki so navedeni v nadaljevanju, saj lahko povzročijo nesrečo:
  - v prisotnosti vnetljivega plina, v bolnicah ali na bencinskih črpalkah,
  - v bližini vrat s samodejnim odpiranjem ali v bližini protipožarnega alarma.
- Pri uporabi enote na letalu upoštevajte navodila osebja ali se o pogojih uporabe enote pozanimajte pri letalski družbi.
  Če ne uporabljate priloženega kabla slušalk, lahko radijski valovi vplivajo na instrumente, zaradi česar lahko pride do nesreče zaradi nepravilnega delovanja.
  Na letalu vedno uporabljajte samo priloženi kabel slušalk.
- Zaradi lastnosti brezžične tehnologije bo zvok, ki bo predvajan na tej enoti, zakasnjen glede na zvok, ki je predvajan na napravi, iz katere je zvočni signal sprejet. Zato bo pri ogledu filma ali igranju video igre zvok zamujal glede na sliko.
- Ta enota podpira varnostne funkcije, ki ustrezajo standardu BLUETOOTH glede varne povezave z uporabo tehnologije BLUETOOTH. Od nastavitev pa je odvisno, ali bo ta zaščita zadostna. Pri povezovanju s pomočjo brezžične tehnologije BLUETOOTH bodite vedno pazljivi.
- Za uhajanje informacij pri komunikaciji s pomočjo tehnologije BLUETOOTH ne prevzemamo nikakršne odgovornosti.
- Povezave z nekaterimi napravami BLUETOOTH ni mogoče zagotoviti.
  - Naprava s tehnologijo BLUETOOTH mora ustrezati standardu BLUETOOTH, ki ga je določilo podjetje Bluetooth SIG, Inc., in izpolnjevati zahteve glede pristnosti.
  - Tudi če povezana naprava ustreza zgoraj omenjenemu standardu BLUETOOTH, se lahko zgodi, da z nekaterimi napravami ne bo mogoče vzpostaviti povezave oz. naprave zaradi določenih funkcij in specifikacij naprave morda ne bodo pravilno delovale.
  - Odvisno od naprave in okolja komuniciranja se lahko med prostoročnim telefoniranjem pojavi šum.
- Od naprave, s katero želite vzpostaviti povezavo, je odvisno, kako dolgo bo trajalo vzpostavljanje povezave.

Če med predvajanjem pogosto prihaja do prekinitve zvoka
- Stanje lahko izboljšate z nastavitvijo načina kakovosti zvoka na »prednost ima stabilna povezava«. Za podrobnosti glejte Vodnik za pomoč.
- Stanje lahko izboljšate s spreminjanjem nastavitev kakovosti predvajanja ali na napravi, ki oddaja signal, način predvajanja prek brezžične naprave nastavite na SBC. Za podrobnosti glejte navodila za uporabo, ki so priložena napravi, ki oddaja signal.
- Če uporabljate pametni telefon, lahko stanje izboljšate z zaustavitvijo nepotrebnih aplikacij ali vnovičnim zagonom pametnega telefona.

O uporabi klicnih aplikacij za pametne telefone in računalnike
- Ta enota podpira samo običajne dohodne klice. Klicne aplikacije za pametne telefone in računalnike niso podprte.

O polnjenju enote
- Enoto je mogoče polniti samo s priključkom USB.
- Vklop enote, uporaba funkcije BLUETOOTH in uporaba funkcije za izničevanje šuma med polnjenjem niso mogoči.
- Enoto lahko uporabljate s priloženim kablom slušalk tudi med polnjenjem enote.
- Če enote dlje časa ne uporabljate, se lahko baterija hitro izprazni. Po nekaj zaporednih polnjenjih in praznjenjih se bo vzdržljivost baterije zopet izboljšala.
- Če enote dlje časa ne uporabljate, jo vsakih pol leta napolnite, da preprečite prekomerno praznjenje.
- Če se čas delovanja enote bistveno skrajša, morate baterijo za polnjenje zamenjati z novo. Za nadomestno baterijo se obrnite na najbližjega prodajalca izdelkov Sony.

Opomba o statični elektriki
- Zaradi nakopičene statične elektrike v telesu lahko v ušesih začutite rahlo ščemenje. Ta učinek lahko zmanjšate z nošenjem oblek iz naravnih materialov.

Če enota ne deluje pravilno
- Ponastavite enoto (slika **B**).
  Med polnjenjem hkrati pritisnite gumba ⏻ in NC/AMBIENT. Enota se bo ponastavila. Podatki o združevanju z napravami pri tem ne bodo izbrisani.
- Če težave kljub postopku ponastavitve ne odpravite, inicializirajte enoto, kot je opisano spodaj.
  Iz vrat micro-USB izklopite kabel micro-USB, izklopite enoto, nato hkrati pritisnite ter zadržite gumba ⏻ in NC/AMBIENT za več kot 7 sekund. Indikatorska lučka (modra) 4-krat utripne in enota se ponastavi na tovarniške nastavitve. Izbrišejo se tudi vsi podatki o združevanju z napravami.
- Po izvedeni inicializaciji se enota morda ne bo uspela povezati s telefonom iPhone ali računalnikom. V takšnem primeru v telefonu iPhone ali računalniku izbrišite podatke o združevanju z enoto in ju nato združite znova.

Kaj je izničevanje šuma?
- Vezje za izničevanje šuma dejansko zazna zunanji šum z vgrajenimi mikrofoni in nato pošlje enak, vendar nasproten, izničevalni signal v enoto.
  - Učinek izničevanja šuma morda ne bo izrazit v zelo tihem okolju ali pa bo nekaj šuma vseeno prisotnega.
  - Delovanje dušenja okoliškega hrupa je odvisno od tega, kako nosite slušalke. Lahko pride tudi do piskanja (zavijanja). V takšnih primerih slušalke odstranite z ušes in si jih nadenite znova.
  - Funkcija izničevanja šuma v glavnem deluje za šum v nizkem frekvenčnem pasu. Količina šuma bo zmanjšana, popolno izničenje pa ni mogoče.
  - Ko enoto uporabljate na vlaku ali v avtomobilu, lahko vseeno pride do šuma glede na pogoje v prometu.
  - Mobilni telefoni lahko povzročajo motnje in šum. V takšnih primerih enoto postavite dlje od mobilnega telefona.
  - Mikrofonov na slušalkah (①) ne zakrivajte z rokami. Dušenje okoliškega hrupa ali Način okoljskega zvoka morda ne bosta delovala pravilno ali pa lahko pride do piskanja (zavijanja). V takšnih primerih roke odstranite z mikrofonov na slušalkah (slika **C**).

Drugo
- Pri preklapljanju enote bodite previdni, da si ne priščipnete prstov.
- Če želite enoto uporabiti kot ožičene slušalke, uporabite samo priloženi kabel slušalk. Preverite, ali je kabel slušalk trdno vklopljen.
- Če na nadzorno ploščo tipala za dotik nalepite nalepke ipd., tipalo za dotik morda ne bo pravilno delovalo.
- Slušalk ne odlagajte na mestih, kjer bi bile izpostavljene vlagi, prahu, sajam, pari ali neposredni sončni svetlobi. Prav tako jih ne puščajte v avtomobilu. To bi lahko povzročilo okvaro slušalk.
- Glede na pogoje radijskih frekvenc in kraj uporabe opreme uporaba naprave BLUETOOTH z mobilnimi telefoni morda ne bo mogoča.
- Visoka raven glasnosti lahko škoduje vašemu sluhu.
- Zaradi varnosti v prometu slušalk ne uporabljajte med vožnjo z avtom ali kolesom.
- Enote ne uporabljajte na mestih, kjer bi zaradi preglasitve okoljskih zvokov lahko prišlo do nevarnosti, na primer na železniških prehodih, železniških postajah in gradbiščih.
- Enote ne izpostavljajte težkim obremenitvam, saj se lahko med daljšo shrambo trajno spremeni njena oblika.
- Enote ne izpostavljajte močnim udarcem.
- Enoto čistite z mehko in suho krpo.
- Enote ne izpostavljajte vodi. Enota ni vodoodporna.
  Upoštevajte spodnje previdnostne ukrepe.
  - Bodite pazljivi, da vam enota ne pade v umivalnik ali kakšno drugo posodo, ki je napolnjena z vodo.
  - Enote ne uporabljajte na vlažnih mestih ali v slabem vremenu, na primer v dežju ali snegu.
  - Enote ne smete zmočiti.
    Če se enote dotaknete z mokrimi rokami ali jo nosite v vlažnih oblačilih, lahko zaradi tega pride do okvare enote.
- Če po uporabi enote občutite nelagodje, takoj prenehajte z uporabo.
- Ušesne blazinice se lahko med dolgotrajno shrambo ali uporabo poslabšajo.
- Če imate kakršna koli vprašanja ali težave s to enoto, ki niso opisane v teh navodilih, se obrnite na najbližjega prodajalca izdelkov Sony.

> Nadomestne ušesne blazinice lahko naročite pri najbližjem prodajalcu izdelkov Sony.

Položaj oznake s serijsko številko
Glejte slika **D**.

Združljivi modeli iPhone/iPod

Enoto lahko uporabljate le z naslednjimi modeli. Pred uporabo posodobite programsko opremo naprave iPhone oz. iPod z najnovejšo različico.
- iPhone 7 Plus
- iPhone 7
- iPhone SE
- iPhone 6s Plus
- iPhone 6s
- iPhone 6 Plus
- iPhone 6
- iPhone 5s
- iPhone 5c
- iPhone 5
- iPod touch (6. generacija)

(od avgusta 2017)

Specifikacije

Splošno

Komunikacijski sistem: BLUETOOTH različica 4.1
Izhod: BLUETOOTH zmogljivostni razred 2
Največje območje sprejema: vidno polje do pribl. 10 m[1]
Frekvenčno območje: pasovna širina 2,4 GHz (2,4000 GHz–2,4835 GHz)
Delovna frekvenca:
BLUETOOTH 2.400 MHz–2.483,5 MHz
NFC 13,56 MHz
Največja izhodna moč:
BLUETOOTH < 20,0 dBm
NFC < 60 dBμA/m pri 10 m
Združljivi profili BLUETOOTH[2]:
A2DP (Advanced Audio Distribution Profile)
AVRCP (Audio Video Remote Control Profile)
HFP (Hands-free Profile)
HSP (Headset Profile)
Podprti kodek[3]: SBC[4], AAC[5], LDAC, aptX, aptX HD
Podprti sistem za zaščito vsebin: SCMS-T
Domet signala (A2DP):
20 Hz–20.000 Hz (frekvenca vzorčenja 44,1 kHz)
20 Hz–40.000 Hz (frekvenca vzorčenja LDAC 96 kHz, 990 kb/s)
Paket vsebuje:
Brezžične stereo slušalke z izničevanjem šuma (1)
Kabel Micro-USB (pribl. 50 cm) (1)
Kabel slušalk (pribl. 1,5 m) (1)
Prenosna torbica (1)
Vmesnik za vtiče za uporabo na letalu[6] (1)
Referenčni priročnik (ta list) (1)
Navodila za uporabo (1)
Drugi dokumenti (1 komplet)

[1] Dejansko področje sprejema je odvisno od številnih dejavnikov, kot so ovire med napravama, magnetno polje v bližini mikrovalovne pečice, statična elektrika, občutljivost sprejema, delovanje antene, operacijski sistem, programska oprema itd.
[2] Standardni profili BLUETOOTH označujejo namen komunikacije z uporabo tehnologije BLUETOOTH med napravama.
[3] Kodek: oblika za stiskanje in pretvarjanje zvočnega signala
[4] Kodek frekvenčnih podpasov
[5] Napredno kodiranje zvoka
[6] Vmesnik morda ne bo podprt, kar je odvisno od razpoložljivih razvedrilnih storitev na letalu.

Brezžične stereo slušalke z izničevanjem šuma

Napajanje:
Enosmerna napetost 3,7 V: vgrajena litij-ionska baterija za ponovno polnjenje
Enosmerna napetost 5 V: pri polnjenju s priključkom USB
Masa: pribl. 275 g
Temperatura delovanja: od 0 °C do 40 °C
Nazivna moč: 3 W
Čas uporabe:
pri priklopu prek naprave BLUETOOTH
Čas predvajanja glasbe:
največ 30 ur (vklopljeno izničevanje šuma),
največ 38 ur (izklopljeno izničevanje šuma)
Čas komunikacije:
največ 30 ur (vklopljeno izničevanje šuma),
največ 38 ur (izklopljeno izničevanje šuma)
Čas v stanju pripravljenosti:
največ 40 ur (vklopljeno izničevanje šuma),
največ 200 ur (izklopljeno izničevanje šuma)
Pri povezavi prek kabla slušalk z vklopljenim izničevanjem šuma:
Največ 40 ur
Opomba: Čas uporabe je lahko krajši zaradi kodeka ali pogojev uporabe.
Čas polnjenja:
pribl. 4 ur
(10 minut polnjenja omogoča približno 70 minut neprekinjenega predvajanja glasbe.)
Opomba: čas polnjenja je odvisen od pogojev uporabe.
Temperatura pri polnjenju: od 5 °C do 35 °C

Sprejemnik
Vrsta: zaprte, dinamične
Pogonske enote: 40 mm
Frekvenčni odziv:
4 Hz–40.000 Hz (JEITA) (pri povezavi prek kabla slušalk, ko je enota vklopljena)
Impedanca:
46 Ω (1 kHz) (pri povezavi prek kabla slušalk, ko je enota vklopljena)
14 Ω (1 kHz) (pri povezavi prek kabla slušalk, ko je enota izklopljena)
Občutljivost:
103 dB/mW (pri povezavi prek kabla slušalk, ko je enota vklopljena)
98 dB/mW (pri povezavi prek kabla slušalk, ko je enota izklopljena)

Mikrofon
Vrsta: elektretski kondenzator
Usmerjenost: neusmerjeno
Učinkovito frekvenčno območje: 50 Hz–8.000 Hz

Sistemske zahteve za polnjenje baterije prek povezave USB

Napajalnik USB
Ob uporabi napajalnika USB, ki je na voljo na trgu, z zmogljivostjo napajanja 1,5 A ali 0,5 A
(čas polnjenja bo krajši pri napajalniku z zmogljivostjo napajanja 1,5 A)

Osebni računalnik
(od avgusta 2017)
Osebni računalnik z vhodom USB in nameščenim enim od spodnjih operacijskih sistemov:

Operacijski sistemi
(če uporabljate operacijski sistem Windows)
Windows® 10 Home / Windows® 10 Pro
Windows® 8.1 / Windows® 8.1 Pro
Windows® 8 / Windows® 8 Pro
Windows® 7
Home Basic / Home Premium / Professional / Ultimate

(če uporabljate operacijski sistem Mac)
Mac OS X (različica 10.9 ali novejši)

Oblikovanje in specifikacije se lahko spremenijo brez predhodnega obvestila.

Ελληνικά

Μην τοποθετείτε τη συσκευή σε περιορισμένο χώρο, όπως βιβλιοθήκη ή ντουλάπι.

Μην εκθέτετε τις μπαταρίες (πακέτο μπαταρίας ή ξεχωριστές μπαταρίες) σε υπερβολική θερμότητα όπως άμεσο ηλιακό φως, φωτιά ή παρόμοιες πηγές για μεγάλο χρονικό διάστημα.
Μην αποσυναρμολογείτε, μην ανοίγετε και μην τεμαχίζετε τους επαναφορτιζόμενους συσσωρευτές ή τις μπαταρίες.
Σε περίπτωση διαρροής από την μπαταρία, μην αφήσετε το υγρό να έρθει σε επαφή με το δέρμα ή τα μάτια. Εάν συμβεί αυτό, πλύνετε την περιοχή με άφθονο νερό και συμβουλευτείτε ένα γιατρό.
Οι επαναφορτιζόμενοι συσσωρευτές και οι μπαταρίες πρέπει να φορτιστούν πριν από τη χρήση. Να συμβουλεύεστε πάντα τις οδηγίες του κατασκευαστή ή το εγχειρίδιο του προϊόντος για τη σωστή διαδικασία φόρτισης.
Μετά από εκτεταμένες περιόδους φύλαξης, ενδέχεται να χρειαστεί να φορτίσετε και να αποφορτίσετε τους συσσωρευτές ή τις μπαταρίες πολλές φορές, προκειμένου να επιτευχθεί η μέγιστη απόδοση.
Απορρίψτε σωστά.

Σημείωση για τους πελάτες: οι παρακάτω πληροφορίες αφορούν μόνο εξοπλισμό που πωλείται σε χώρες όπου ισχύουν οι οδηγίες της Ε.Ε.
Αυτό το προϊόν έχει κατασκευαστεί από ή για λογαριασμό της Sony Corporation, 1-7-1 Konan Minato-ku Τόκυο, 108-0075 Ιαπωνία.
Ερωτήσεις σχετικά με την συμμόρφωση του προϊόντος ως προς τη νομοθεσία της Ευρωπαϊκής Ένωσης θα πρέπει να απευθύνονται στον εξουσιοδοτημένο εκπρόσωπο Sony Belgium, bijkantoor van Sony Europe Limited, Da Vincilaan 7-D1, 1935 Zaventem, Βέλγιο. Για οποιοδήποτε θέμα υποστήριξης ή εγγύησης του προϊόντος, παρακαλώ ανατρέξατε στις διευθύνσεις που παρέχονται στα ειδικά έγγραφα υποστήριξης ή εγγύησης.

CE

Με την παρούσα Sony Corporation δηλώνει ότι, αυτή η συσκευή πληροί τους όρους της οδηγίας 2014/53/EU.
Το πλήρες κείμενο της δήλωσης συμμόρφωσης ΕΕ διατίθεται στην ακόλουθη ιστοσελίδα στο διαδίκτυο:
http://www.compliance.sony.de/

Απόρριψη παλαιών ηλεκτρικών & ηλεκτρονικών συσκευών και Εναλλακτική διαχείριση φορητών ηλεκτρικών στηλών και συσσωρευτών (Ισχύει στην Ευρωπαϊκή Ένωση και άλλες Ευρωπαϊκές χώρες με ξεχωριστά συστήματα αποκομιδής)
Το σύμβολο επάνω στο προϊόν, επάνω στη μπαταρία ή στη συσκευασία, δείχνει ότι το προϊόν και η μπαταρία δεν πρέπει να αντιμετωπίζεται όπως τα οικιακά απορρίμματα. Σε ορισμένες μπαταρίες το σύμβολο αυτό μπορεί να χρησιμοποιηθεί σε συνδυασμό με ένα χημικό σύμβολο. Τα χημικά σύμβολα για τον υδράργυρο (Hg) ή τον μόλυβδο (Pb) προστίθενται αν η μπαταρία περιέχει περισσότερο από 0,0005% υδραργύρου ή 0,004% μολύβδου. Εξασφαλίζοντας ότι το προϊόν και οι μπαταρίες απορρίπτονται σωστά, βοηθάτε στο να αποτραπούν όποιες αρνητικές επιπτώσεις στην ανθρώπινη υγεία και στο περιβάλλον, που θα προέκυπταν από την μη κατάλληλη διαχείριση των αποβλήτων. Η ανακύκλωση των υλικών βοηθά στην εξοικονόμηση φυσικών πόρων.
Στην περίπτωση προϊόντων που για λόγους ασφαλείας, επιδόσεων, η ακεραιότητας δεδομένων απαιτούν τη μόνιμη σύνδεση με μια ενσωματωμένη μπαταρία, αυτή η μπαταρία θα πρέπει να αντικαθίσταται μόνο από εξουσιοδοτημένο τεχνικό προσωπικό. Για να εξασφαλίσετε την σωστή μεταχείριση της μπαταρίας, παραδώστε το προϊόν στο τέλος της διάρκειας ζωής του στο κατάλληλο σημείο συλλογής ηλεκτρικού και ηλεκτρονικού εξοπλισμού για ανακύκλωση.
Στην περίπτωση όλων των άλλων μπαταριών, παρακαλούμε δείτε το τμήμα που περιγράφει πώς να αφαιρέσετε με ασφάλεια τη μπαταρία από το προϊόν. Παραδώστε την μπαταρία στο κατάλληλο σημείο συλλογής των χρησιμοποιημένων μπαταριών για ανακύκλωση. Για περισσότερες πληροφορίες σχετικά με την ανακύκλωση αυτού του προϊόντος ή της μπαταρίας, παρακαλούμε επικοινωνήστε με τις δημοτικές αρχές της περιοχής σας, με τον αρμόδιο φορέα ανακύκλωσης ή το κατάστημα όπου αγοράσατε το προϊόν.

Η ισχύς της σήμανσης CE περιορίζεται μόνο σε εκείνες τις χώρες όπου επιβάλλεται δια νόμου, κυρίως στις χώρες του Ευρωπαϊκού Οικονομικού Χώρου (ΕΟΧ).

Η ονομασία και το λογότυπο LDAC™ είναι ένα εμπορικό σήμα κατατεθέν της Sony Corporation.

Το λεκτικό σήμα Bluetooth® και τα λογότυπα είναι σήματα κατατεθέντα που ανήκουν στην Bluetooth SIG, Inc. και οποιαδήποτε χρήση τέτοιων διακριτικών σημάτων από τη Sony Corporation τελεί υπό άδεια.

Το σήμα N-Mark είναι εμπορικό σήμα ή σήμα κατατεθέν της NFC Forum, Inc. στις Ηνωμένες Πολιτείες και σε άλλες χώρες.

Η επωνυμία Windows είναι σήμα κατατεθέν ή εμπορικό σήμα της Microsoft Corporation στις Ηνωμένες Πολιτείες της Αμερικής ή/και σε άλλες χώρες.

Οι επωνυμίες Mac, OS X, iPhone και iPod touch είναι εμπορικά σήματα της Apple Inc., τα οποία έχουν κατατεθεί στις Η.Π.Α. και σε άλλες χώρες.

Οι ενδείξεις "Made for iPod" και "Made for iPhone" υποδεικνύουν ότι ένα ηλεκτρονικό εξάρτημα έχει σχεδιαστεί ειδικά για σύνδεση με iPod ή iPhone αντίστοιχα και ότι έχει πιστοποιηθεί από τον προγραμματιστή ότι πληροί τα πρότυπα επιδόσεων της Apple. Η Apple δεν φέρει καμία ευθύνη για τη λειτουργία αυτής της συσκευής ή για τη συμμόρφωσή της με τα πρότυπα ασφαλείας και τα κανονιστικά πρότυπα. Σημειώστε ότι η χρήση αυτού του εξαρτήματος σε συνδυασμό με ένα iPod ή iPhone μπορεί να επηρεάσει την απόδοση ασύρματης λειτουργίας.

Ο όρος Qualcomm® είναι εμπορικό σήμα της Qualcomm Incorporated, κατατεθέν στις Ηνωμένες Πολιτείες και άλλες χώρες και η χρήση του τελεί υπό άδεια. Ο όρος Qualcomm aptX™ audio είναι εμπορικό σήμα της Qualcomm Technologies International, Ltd., κατατεθέν στις Ηνωμένες Πολιτείες και άλλες χώρες και η χρήση του τελεί υπό άδεια.

Το Android είναι ένα σήμα κατατεθέν της Google Inc.

Τα άλλα εμπορικά σήματα και οι εμπορικές ονομασίες ανήκουν στους αντίστοιχους κατόχους τους.

Προφυλάξεις

Σχετικά με την επικοινωνία BLUETOOTH
- Η ασύρματη τεχνολογία BLUETOOTH λειτουργεί σε εμβέλεια περίπου 10 μέτρων. Η μέγιστη εμβέλεια επικοινωνίας ενδέχεται να διαφέρει, ανάλογα με τα εμπόδια που παρεμβάλλονται (ανθρώπινο σώμα, μεταλλικά αντικείμενα, τοίχοι κ.λπ.) ή το ηλεκτρομαγνητικό περιβάλλον.
- Η κεραία είναι ενσωματωμένη στη μονάδα, στο σημείο που υποδεικνύει η διακεκομμένη γραμμή (Εικ. **A**). Η ευαισθησία της επικοινωνίας BLUETOOTH θα βελτιωθεί, αν στρέψετε την ενσωματωμένη κεραία προς τη συνδεδεμένη συσκευή BLUETOOTH. Όταν παρεμβάλλονται εμπόδια ανάμεσα στην κεραία της συνδεδεμένης συσκευής και στην ενσωματωμένη κεραία αυτής της μονάδας, ενδέχεται να προκληθεί θόρυβος ή διακοπή του ήχου ή η επικοινωνία μπορεί να απενεργοποιηθεί.
- Η επικοινωνία BLUETOOTH μπορεί να απενεργοποιηθεί ή μπορεί να προκληθεί θόρυβος ή διακοπή του ήχου υπό τις ακόλουθες συνθήκες.
  - Υπάρχει ανθρώπινο σώμα ανάμεσα στη μονάδα και τη συσκευή BLUETOOTH.
    Αυτή η κατάσταση μπορεί να βελτιωθεί, αν τοποθετήσετε τη συσκευή BLUETOOTH έτσι ώστε να είναι στραμμένη προς την κεραία της μονάδας.
  - Παρεμβάλλεται κάποιο εμπόδιο, π.χ. μεταλλικό αντικείμενο ή τοίχος, ανάμεσα στη μονάδα και τη συσκευή BLUETOOTH.
  - Χρησιμοποιείται κοντά σε αυτήν τη μονάδα μια συσκευή που χρησιμοποιεί τη συχνότητα 2,4 GHz, π.χ. μια συσκευή Wi-Fi, ένα ασύρματο τηλέφωνο ή ένας φούρνος μικροκυμάτων.
- Επειδή οι συσκευές BLUETOOTH και οι συσκευές Wi-Fi (IEEE802.11b/g/n) χρησιμοποιούν την ίδια συχνότητα (2,4 GHz), ενδέχεται να προκληθούν παρεμβολές μικροκυμάτων και κατ' επέκταση θόρυβος ή διακοπή του ήχου ή η επικοινωνία μπορεί να απενεργοποιηθεί, αν χρησιμοποιήσετε τη μονάδα κοντά σε μια συσκευή Wi-Fi. Σε αυτήν την περίπτωση, κάντε τα εξής.
  - Χρησιμοποιήστε αυτήν τη μονάδα τουλάχιστον 10 μέτρα μακριά από τη συσκευή Wi-Fi.
  - Αν χρησιμοποιείτε αυτήν τη μονάδα σε απόσταση μικρότερη των 10 μέτρων από μια συσκευή Wi-Fi, απενεργοποιήστε τη συσκευή Wi-Fi.
  - Τοποθετήστε αυτήν τη μονάδα και τη συσκευή BLUETOOTH όσο το δυνατόν πιο κοντά μεταξύ τους.
- Τα μικροκύματα που εκπέμπονται από μια συσκευή BLUETOOTH ενδέχεται να επηρεάσουν τη λειτουργία των ηλεκτρονικών ιατρικών συσκευών. Απενεργοποιήστε αυτήν τη μονάδα και άλλες συσκευές BLUETOOTH στις παρακάτω τοποθεσίες, καθώς υπάρχει κίνδυνος πρόκλησης ατυχήματος:
  - όπου υπάρχουν εύφλεκτα αέρια, π.χ. σε νοσοκομεία ή βενζινάδικα
  - κοντά σε αυτόματες θύρες ή σε συναγερμό πυρκαγιάς.
- Κατά τη χρήση της μονάδας σε αεροσκάφος, ακολουθήστε τις οδηγίες του πληρώματος καμπίνας ή ρωτήστε την αεροπορική εταιρεία με την οποία ταξιδεύετε σχετικά με τις προϋποθέσεις χρήσης της μονάδας.
  Αν δεν χρησιμοποιήσετε το καλώδιο ακουστικών που παρέχεται, η εκπομπή ραδιοκυμάτων ενδέχεται να επηρεάσει τα όργανα, προκαλώντας κίνδυνο ατυχήματος λόγω δυσλειτουργίας. Χρησιμοποιήστε οπωσδήποτε το καλώδιο ακουστικών που παρέχεται όταν ταξιδεύετε με αεροσκάφος.
- Λόγω των χαρακτηριστικών της ασύρματης τεχνολογίας, ο ήχος που αναπαράγεται από αυτή τη μονάδα έχει καθυστέρηση σε σχέση με τον ήχο και τη μουσική που αναπαράγεται από τη συσκευή αποστολής. Ως εκ τούτου, μπορεί να μην υπάρχει συγχρονισμός μεταξύ εικόνας και ήχου όταν προβάλλετε μια ταινία ή παίζετε ένα παιχνίδι.
- Η μονάδα αυτή υποστηρίζει δυνατότητες ασφαλείας, οι οποίες συμμορφώνονται προς το πρότυπο BLUETOOTH για την παροχή ασφαλούς σύνδεσης κατά τη χρήση της ασύρματης τεχνολογίας BLUETOOTH, αλλά η ασφάλεια ενδέχεται να μην είναι επαρκής, ανάλογα με την περίπτωση. Να είστε προσεκτικοί κατά την επικοινωνία μέσω της ασύρματης τεχνολογίας BLUETOOTH.
- Δεν αναλαμβάνουμε καμία ευθύνη για διαρροή πληροφοριών κατά την επικοινωνία μέσω BLUETOOTH.
- Δεν παρέχεται εγγύηση σύνδεσης με όλες τις συσκευές BLUETOOTH.
  - Μια συσκευή με λειτουργία BLUETOOTH θα πρέπει να συμμορφώνεται με το πρότυπο BLUETOOTH όπως αυτό καθορίζεται από την Bluetooth SIG, Inc. και να είναι πιστοποιημένη.
  - Ακόμα και αν η συνδεδεμένη συσκευή συμμορφώνεται με το παραπάνω πρότυπο BLUETOOTH, ορισμένες συσκευές ενδέχεται να μην συνδέονται ή να μην λειτουργούν σωστά, ανάλογα με τις δυνατότητες ή τα τεχνικά χαρακτηριστικά της συσκευής.
  - Κατά τη διάρκεια συνομιλίας με το hands free του τηλεφώνου, μπορεί να παρουσιαστεί θόρυβος, ανάλογα με τη συσκευή ή το περιβάλλον επικοινωνίας.
- Ανάλογα με τη συσκευή που θα συνδεθεί, ενδέχεται να χρειαστεί κάποιος χρόνος μέχρι να ξεκινήσει η επικοινωνία.

Αν ο ήχος διακόπτεται συχνά κατά την αναπαραγωγή
- Η κατάσταση μπορεί να βελτιωθεί αν ρυθμίσετε τη λειτουργία ποιότητας ήχου σε "προτεραιότητα σε σταθερή σύνδεση". Για λεπτομέρειες, ανατρέξτε στον Οδηγό βοήθειας.
- Η κατάσταση μπορεί να βελτιωθεί, αν αλλάξετε τις ρυθμίσεις ποιότητας ασύρματης αναπαραγωγής ή αν καθορίσετε τη λειτουργία ασύρματης αναπαραγωγής στο SBC στη συσκευή μετάδοσης. Για λεπτομέρειες, ανατρέξτε στις οδηγίες λειτουργίας που παρέχονται με τη συσκευή μετάδοσης.
- Αν χρησιμοποιείτε smartphone, η κατάσταση μπορεί να βελτιωθεί αν απενεργοποιήσετε τις εφαρμογές που δεν χρειάζεστε ή αν επανεκκινήσετε το smartphone.

Πληροφορίες για τη χρήση εφαρμογών πραγματοποίησης κλήσεων για smartphone και υπολογιστές
- Αυτή η μονάδα υποστηρίζει μόνο κανονικές εισερχόμενες κλήσεις. Δεν υποστηρίζονται εφαρμογές πραγματοποίησης κλήσεων για smartphone και υπολογιστές.

Σχετικά με τη φόρτιση της μονάδας
- Η φόρτιση αυτής της μονάδας είναι δυνατή μόνο μέσω USB.
- Κατά τη φόρτιση, δεν είναι δυνατή η ενεργοποίηση αυτής της μονάδας, ούτε η χρήση των λειτουργιών BLUETOOTH και ακύρωσης θορύβου.
- Μπορείτε να χρησιμοποιήσετε τη μονάδα συνδέοντας το καλώδιο ακουστικών που παρέχεται, ακόμα και ενώ η μονάδα φορτίζεται.
- Αν δεν χρησιμοποιήσετε τη μονάδα για μεγάλο χρονικό διάστημα, η επαναφορτιζόμενη μπαταρία μπορεί να μην διατηρήσει επαρκές φορτίο. Η μπαταρία θα μπορέσει να διατηρήσει σωστά φορτίο μετά από επανειλημμένους κύκλους αποφόρτισης και φόρτισης.
- Αν αποθηκεύσετε τη μονάδα για μεγάλο χρονικό διάστημα, φορτίζετε την μπαταρία μία φορά κάθε έξι μήνες για να αποφευχθεί η υπερβολική αποφόρτιση.
- Αν ο χρόνος κατά τον οποίο μπορείτε να χρησιμοποιήσετε τη μονάδα μειωθεί υπερβολικά, η επαναφορτιζόμενη μπαταρία θα πρέπει να αντικατασταθεί με καινούργια. Απευθυνθείτε στον πλησιέστερο αντιπρόσωπο της Sony για μια μπαταρία αντικατάστασης.

Σημείωση σχετικά με τον στατικό ηλεκτρισμό
- Ο στατικός ηλεκτρισμός που συσσωρεύεται στο σώμα ενδέχεται να προκαλέσει ελαφρύ μυρμήγκιασμα στα αυτιά σας. Για να ελαχιστοποιήσετε το φαινόμενο, φοράτε ρούχα από φυσικά υλικά.

Αν η μονάδα δεν λειτουργεί σωστά
- Επαναφέρετε τη μονάδα (Εικ. **B**).
  Πατήστε τα κουμπιά ⏻ και NC/AMBIENT ταυτόχρονα κατά τη φόρτιση. Θα γίνει επαναφορά της μονάδας. Οι πληροφορίες ζεύξης δεν διαγράφονται.
- Αν το πρόβλημα παραμείνει ακόμα και μετά την παραπάνω διαδικασία επαναφοράς, αρχικοποιήστε τη μονάδα ως εξής. Αποσυνδέστε το καλώδιο micro USB από τη θύρα micro USB, απενεργοποιήστε τη μονάδα και, στη συνέχεια, πατήστε παρατεταμένα τα κουμπιά ⏻ και NC/AMBIENT ταυτόχρονα για τουλάχιστον 7 δευτερόλεπτα. Η ένδειξη (μπλε) θα αναβοσβήσει 4 φορές και, στη συνέχεια, θα γίνει επαναφορά της μονάδας στις εργοστασιακές ρυθμίσεις. Όλες οι πληροφορίες ζεύξης θα διαγραφούν.
- Μετά την αρχικοποίηση, η μονάδα ενδέχεται να μην μπορεί να συνδεθεί στο iPhone ή τον υπολογιστή. Σε αυτήν την περίπτωση, διαγράψτε τις πληροφορίες ζεύξης της μονάδας από το iPhone ή τον υπολογιστή και, στη συνέχεια, πραγματοποιήστε ξανά τη ζεύξη.

Τι είναι η ακύρωση θορύβου;
- Το κύκλωμα ακύρωσης θορύβου ανιχνεύει τον εξωτερικό θόρυβο με τα ενσωματωμένα μικρόφωνα και στέλνει ένα ισοδύναμο, αλλά αντίθετο, σήμα ακύρωσης στη μονάδα.
  - Το αποτέλεσμα της ακύρωσης θορύβου μπορεί να μην είναι ικανοποιητικό σε ένα περιβάλλον με πολλή ησυχία, ή μπορεί να ακούγεται κάποιος θόρυβος.
  - Ανάλογα με το πώς φοράτε τη μονάδα, το αποτέλεσμα της ακύρωσης θορύβου μπορεί να διαφέρει ή μπορεί να παράγεται ένας διαπεραστικός ήχος (μικροφωνισμός). Σε αυτές τις περιπτώσεις, βγάλτε τη μονάδα και φορέστε την ξανά.
  - Η λειτουργία ακύρωσης θορύβου λειτουργεί κυρίως σε συνάρτηση με θορύβους στη ζώνη χαμηλών συχνοτήτων. Αν και ο θόρυβος μειώνεται, δεν ακυρώνεται εντελώς.
  - Όταν χρησιμοποιείτε τη μονάδα σε ένα τρένο ή αυτοκίνητο, μπορεί να παράγεται θόρυβος ανάλογα με τις συνθήκες που επικρατούν στο δρόμο.
  - Τα κινητά τηλέφωνα μπορεί να προκαλέσουν παρεμβολές και θόρυβο. Αν συμβεί αυτό, απομακρύνετε τη μονάδα από το κινητό τηλέφωνο.
  - Μην καλύπτετε τα μικρόφωνα της μονάδας (①) με τα χέρια σας. Η λειτουργία ακύρωσης θορύβου ή η Λειτουργία ήχου περιβάλλοντος ενδέχεται να μην είναι αποτελεσματικές ή να παράγεται ένας διαπεραστικός ήχος (μικροφωνισμός). Σε αυτές τις περιπτώσεις, απομακρύνετε τα χέρια σας από τα μικρόφωνα της μονάδας (Εικ. **C**).

Άλλα
- Προσέξτε να μην μαγκώσετε τα δάκτυλά σας στις υποδοχές της μονάδας κατά το δίπλωμα.
- Όταν χρησιμοποιείτε τη μονάδα ως ενσύρματα ακουστικά, να χρησιμοποιείτε μόνο το καλώδιο ακουστικών που παρέχεται. Να βεβαιώνεστε ότι το καλώδιο ακουστικών είναι συνδεδεμένο καλά.
- Αν κολλήσετε αυτοκόλλητα κ.λπ. στον πίνακα αφής του αισθητήρα αφής, ο αισθητήρας αφής ενδέχεται να μην λειτουργεί σωστά.
- Μην τοποθετείτε αυτήν τη μονάδα σε μέρη που εκτίθενται σε υγρασία, σκόνη, αιθάλη ή ατμό ή που υπόκεινται σε άμεσο ηλιακό φως. Μην αφήνετε τη μονάδα μέσα σε ένα αυτοκίνητο για μεγάλο χρονικό διάστημα. Ενδέχεται να προκληθεί δυσλειτουργία.
- Η χρήση της συσκευής BLUETOOTH μπορεί να μην είναι δυνατή σε κάποια κινητά τηλέφωνα, ανάλογα με τις συνθήκες ραδιοκυμάτων και την τοποθεσία όπου χρησιμοποιείται ο εξοπλισμός.
- Η ακρόαση σε υψηλή ένταση ενδέχεται να επηρεάσει την ακοή σας.
- Για λόγους οδικής ασφάλειας, μην τα χρησιμοποιείτε κατά την οδήγηση οχήματος ή ποδηλάτου.
- Μην χρησιμοποιείτε τη μονάδα σε μέρη όπου ελλοχεύει κίνδυνος αν δεν μπορείτε να ακούσετε τους ήχους του περιβάλλοντός σας, π.χ. σε σιδηροδρομικές διασταυρώσεις ή πλατφόρμες και οικοδομές.
- Μην ασκείτε βάρος ή πίεση σε αυτήν τη μονάδα, καθώς μπορεί να προκληθεί παραμόρφωση της μονάδας κατά τη διάρκεια μακροχρόνιας αποθήκευσης.
- Μην υποβάλλετε τη μονάδα σε υπερβολικούς κραδασμούς.
- Καθαρίζετε τη μονάδα με ένα απαλό και στεγνό πανί.
- Μην εκθέτετε τη μονάδα σε νερό. Η μονάδα δεν είναι αδιάβροχη.
  Μην ξεχνάτε να τηρείτε τις παρακάτω προφυλάξεις.
  - Προσέξτε να μην σας πέσει η μονάδα σε νεροχύτη ή σε δοχείο γεμάτο με νερό.
  - Μην χρησιμοποιείτε τη μονάδα σε περιοχές με υψηλή υγρασία ή κακοκαιρία, όπως, για παράδειγμα, στη βροχή ή στο χιόνι.
  - Μην βρέχετε τη μονάδα.
    Αν αγγίξετε τη μονάδα με βρεγμένα χέρια ή την τοποθετείτε πάνω σε υγρά ρούχα, η μονάδα ενδέχεται να βραχεί και να προκληθεί δυσλειτουργία.
- Αν νιώσετε αδιαθεσία μετά τη χρήση της μονάδας, σταματήστε αμέσως τη χρήση της.
- Τα προστατευτικά "μαξιλαράκια" ενδέχεται να φθαρούν εξαιτίας της μακροχρόνιας αποθήκευσης ή χρήσης.
- Αν έχετε ερωτήσεις ή προβλήματα που σχετίζονται με αυτήν τη μονάδα και δεν καλύπτονται σε αυτό το εγχειρίδιο, απευθυνθείτε στον πλησιέστερο αντιπρόσωπο της Sony.

> Μπορείτε να παραγγείλετε προαιρετικά ανταλλακτικά προστατευτικά "μαξιλαράκια" από τον πλησιέστερο αντιπρόσωπο της Sony.

Θέση της ετικέτας σειριακού αριθμού
Βλ. Εικ. **D**.

Συμβατά μοντέλα iPhone/iPod

Μπορείτε να χρησιμοποιήσετε τη μονάδα μόνο με τα ακόλουθα μοντέλα. Ενημερώστε το iPhone ή το iPod στο πιο πρόσφατο λογισμικό πριν από τη χρήση.
- iPhone 7 Plus
- iPhone 7
- iPhone SE
- iPhone 6s Plus
- iPhone 6s
- iPhone 6 Plus
- iPhone 6
- iPhone 5s
- iPhone 5c
- iPhone 5
- iPod touch (6ης γενιάς)

(Από τον Αύγουστο του 2017)

Τεχνικά χαρακτηριστικά

Γενικά

Σύστημα επικοινωνίας: Προδιαγραφή BLUETOOTH έκδοση 4.1
Έξοδος: Προδιαγραφή BLUETOOTH κατηγορίας ισχύος 2
Μέγιστη εμβέλεια επικοινωνίας: σε ευθεία περίπου 10 m[1]
Ζώνη συχνοτήτων: Ζώνη 2,4 GHz (2,4000 GHz - 2,4835 GHz)
Συχνότητα λειτουργίας:
BLUETOOTH 2.400 MHz - 2.483,5 MHz
NFC 13,56 MHz
Μέγιστη ισχύς εξόδου:
BLUETOOTH < 20,0 dBm
NFC < 60 dBμA/m στα 10 m
Συμβατά προφίλ BLUETOOTH[2]:
A2DP (Advanced Audio Distribution Profile)
AVRCP (Audio Video Remote Control Profile)
HFP (Hands-free Profile)
HSP (Headset Profile)
Υποστηριζόμενος κωδικοποιητής[3]: SBC[4], AAC[5], LDAC, aptX, aptX HD
Υποστηριζόμενη μέθοδος προστασίας περιεχομένου: SCMS-T
Εμβέλεια μετάδοσης (A2DP):
20 Hz - 20.000 Hz (Συχνότητα δειγματοληψίας 44,1 kHz)
20 Hz - 40.000 Hz (Συχνότητα δειγματοληψίας LDAC 96 kHz, 990 kbps)
Αντικείμενα που περιλαμβάνονται:
Ασύρματα στερεοφωνικά ακουστικά ακύρωσης θορύβου (1)
Καλώδιο micro USB (περίπου 50 cm) (1)
Καλώδιο ακουστικών (περίπου 1,5 m) (1)
Θήκη μεταφοράς (1)
Προσαρμοστικό βύσματος για αεροσκάφη[6] (1)
Οδηγός αναφοράς (αυτό το φύλλο) (1)
Οδηγίες λειτουργίας (1)
Άλλα έγγραφα (1 πακέτο)

[1] Η πραγματική εμβέλεια διαφέρει και εξαρτάται από παράγοντες όπως τα εμπόδια που παρεμβάλλονται ανάμεσα στις συσκευές, τα μαγνητικά πεδία γύρω από έναν φούρνο μικροκυμάτων, τον στατικό ηλεκτρισμό, την ευαισθησία λήψης, την απόδοση της κεραίας, το λειτουργικό σύστημα, το λογισμικό κ.λπ.
[2] Τα προφίλ των προτύπων BLUETOOTH υποδεικνύουν το σκοπό της επικοινωνίας BLUETOOTH ανάμεσα στις συσκευές.
[3] Κωδικοποιητής: μορφή συμπίεσης και μετατροπής του ηχητικού σήματος
[4] Subband Codec (Κωδικοποιητής υποζώνης)
[5] Προηγμένη κωδικοποίηση ήχου
[6] Ενδέχεται να μην υποστηρίζεται, ανάλογα με τις υπηρεσίες ψυχαγωγίας κατά τη διάρκεια της πτήσης.

Ασύρματα στερεοφωνικά ακουστικά ακύρωσης θορύβου

Πηγή τροφοδοσίας:
DC 3,7 V: ενσωματωμένη επαναφορτιζόμενη μπαταρία ιόντων λιθίου
DC 5 V: κατά τη φόρτιση μέσω USB
Μάζα: περίπου 275 g
Θερμοκρασία λειτουργίας: 0 °C έως 40 °C
Ονομαστική κατανάλωση ισχύος: 3 W
Ώρες χρήσης:
Κατά τη σύνδεση μέσω της συσκευής BLUETOOTH
Χρόνος αναπαραγωγής μουσικής:
Μέγ. 30 ώρες (ακύρωση θορύβου ενεργοποιημένη),
Μέγ. 38 ώρες (ακύρωση θορύβου απενεργοποιημένη)
Χρόνος επικοινωνίας:
Μέγ. 30 ώρες (ακύρωση θορύβου ενεργοποιημένη),
Μέγ. 38 ώρες (ακύρωση θορύβου απενεργοποιημένη)
Χρόνος αναμονής:
Μέγ. 40 ώρες (ακύρωση θορύβου ενεργοποιημένη),
Μέγ. 200 ώρες (ακύρωση θορύβου απενεργοποιημένη)
Όταν είναι συνδεδεμένο το καλώδιο ακουστικών με την ακύρωση θορύβου ενεργοποιημένη:
Μέγ. 40 ώρες
Σημείωση: Οι χρόνοι χρήσης μπορεί να είναι μικρότεροι ανάλογα με τον κωδικοποιητή και τις συνθήκες χρήσης.
Χρόνος φόρτισης:
Περίπου 4 ώρες
(Περίπου 70 λεπτά συνεχόμενης αναπαραγωγής μουσικής είναι δυνατά μετά από 10 λεπτά φόρτισης.)
Σημείωση: Οι χρόνοι φόρτισης μπορεί να διαφέρουν ανάλογα με τις συνθήκες χρήσης.
Θερμοκρασία φόρτισης: 5 °C έως 35 °C

Δέκτης
Τύπος: κλειστού τύπου, δυναμικά
Μονάδα οδήγησης: 40 mm
Απόκριση συχνότητας:
4 Hz - 40.000 Hz (JEITA) (όταν χρησιμοποιείται το καλώδιο ακουστικών με τη μονάδα ενεργοποιημένη)
Αντίσταση:
46 Ω (1 kHz) (όταν χρησιμοποιείται το καλώδιο ακουστικών με τη μονάδα ενεργοποιημένη)
14 Ω (1 kHz) (όταν χρησιμοποιείται το καλώδιο ακουστικών με τη μονάδα απενεργοποιημένη)
Ευαισθησία:
103 dB/mW (όταν χρησιμοποιείται το καλώδιο ακουστικών με τη μονάδα ενεργοποιημένη)
98 dB/mW (όταν χρησιμοποιείται το καλώδιο ακουστικών με τη μονάδα απενεργοποιημένη)

Μικρόφωνο
Τύπος: ηλεκτρικός συμπυκνωτής
Κατευθυντικότητα: πολυκατευθυντικό
Εύρος πραγματικής συχνότητας: 50 Hz - 8.000 Hz

Απαιτήσεις συστήματος για τη φόρτιση της μπαταρίας με τη χρήση USB

Μετασχηματιστής εναλλασσόμενου ρεύματος USB
Χρήση διαθέσιμου στην αγορά μετασχηματιστή εναλλασσόμενου ρεύματος USB με δυνατότητα τροφοδοσίας 1,5 A ή 0,5 A
(ο χρόνος φόρτισης θα είναι συντομότερος με μετασχηματιστή εναλλασσόμενου ρεύματος USB με δυνατότητα τροφοδοσίας 1,5 A)

Προσωπικός Υπολογιστής
(Από τον Αύγουστο του 2017)
Προσωπικός υπολογιστής με προεγκατεστημένο ένα από τα παρακάτω λειτουργικά συστήματα και θύρα USB:

Λειτουργικά συστήματα
(κατά τη χρήση Windows)
Windows® 10 Home / Windows® 10 Pro
Windows® 8.1 / Windows® 8.1 Pro
Windows® 8 / Windows® 8 Pro
Windows® 7
Home Basic / Home Premium / Professional / Ultimate

(κατά τη χρήση Mac)
Mac OS X (έκδοση 10.9 ή νεότερη)

Ο σχεδιασμός και τα τεχνικά χαρακτηριστικά υπόκεινται σε αλλαγή χωρίς προειδοποίηση.

Ευρωπαϊκή Εγγύηση SONY

Αγαπητέ πελάτη,
Σας ευχαριστούμε που αγοράσατε αυτό το προϊόν της Sony. Ελπίζουμε να μείνετε ικανοποιημένοι από τη χρήση του. Στην απίθανη περίπτωση που το προϊόν σας χρειαστεί σέρβις (επισκευή) κατά τη διάρκεια της εγγύησης, παρακαλείστε να επικοινωνήστε με το κατάστημα αγοράς ή μ' ένα μέλος του δικτύου εξουσιοδοτημένων σέρβις μας **(ASN)** της Ευρωπαϊκής Οικονομικής Ζώνης **(ΕΟΖ)** ή και άλλων χωρών που αναφέρονται σ' αυτή την εγγύηση ή στα συνοδεύοντα αυτήν φυλλάδια **(Περιοχή Κάλυψης της Εγγύησης)**. Μπορείτε να βρείτε λεπτομέρειες για τα μέλη του δικτύου μας **ASN**, στους τηλεφωνικούς καταλόγους, στους καταλόγους προϊόντων μας και στις ιστοσελίδες μας. Για να αποφύγετε κάθε περιττή ταλαιπωρία, σας συνιστούμε να διαβάσετε προσεκτικά το εγχειρίδιο χρήσης προτού να έρθετε σε επαφή με τον προμηθευτή σας ή το δίκτυο εξουσιοδοτημένων σέρβις μας.

Η Εγγύησή Σας
Η παρούσα εγγύηση ισχύει για το προϊόν της Sony που αγοράσατε, εφ' όσον κάτι τέτοιο αναφέρεται στα φυλλάδια που συνόδευαν το προϊόν σας, υπό την προϋπόθεση ότι αγοράστηκε εντός της Περιοχής Κάλυψης της Εγγύησης.

Με την παρούσα, η Sony εγγυάται ότι το προϊόν είναι απαλλαγμένο από κάθε ελάττωμα σχετιζόμενο με τα υλικά ή την κατασκευή, για μια περίοδο **ΕΝΟΣ ΕΤΟΥΣ** από την ημερομηνία της αρχικής αγοράς. Η αρμόδια για να προσφέρει και εκπληρώσει την παρούσα εγγύηση, εταιρεία Sony, είναι αυτή που αναφέρεται σ' αυτή την Εγγύηση ή στο συνοδεύον αυτής φυλλάδιο στη χώρα όπου επιδιώκεται η επισκευή κατά τη διάρκεια της εγγύησης.

Εάν, εντός της περιόδου εγγύησης, αποδειχθεί ελαττωματικό το προϊόν (κατά την ημερομηνία της αρχικής αγοράς) λόγω ακατάλληλων υλικών ή κατασκευής, η Sony ή ένα μέλος του δικτύου Εξουσιοδοτημένων Σέρβις **ASN** της Περιοχής Κάλυψης της Εγγύησης θα επισκευάσει ή θα αντικαταστήσει (κατ' επιλογή της Sony) χωρίς επιβάρυνση για εργατικά ή ανταλλακτικά, το προϊόν ή τα ελαττωματικά εξαρτήματα του, εντός εύλογου χρόνου, βάσει των όρων και συνθηκών που εκτίθενται παρακάτω. Η Sony και τα μέλη του δικτύου Εξουσιοδοτημένων Σέρβις **ASN** μπορούν να αντικαταστήσουν ελαττωματικά προϊόντα ή εξαρτήματα με νέα ή ανακυκλωμένα προϊόντα ή εξαρτήματα. Όλα τα προϊόντα και εξαρτήματα που έχουν αντικατασταθεί γίνονται ιδιοκτησία της Sony.

Όροι
1. Επισκευές δυνάμει της παρούσας εγγύησης θα παρέχονται μόνο εάν προσκομισθεί το πρωτότυπο τιμολόγιο ή η απόδειξη πώλησης (με την ένδειξη της ημερομηνίας αγοράς, του μοντέλου του προϊόντος και της επωνυμίας του εμπόρου) μαζί με το ελαττωματικό προϊόν εντός της περιόδου εγγύησης. Η Sony και τα μέλη του δικτύου Εξουσιοδοτημένων Σέρβις **ASN** μπορούν να αρνηθούν τη δωρεάν επισκευή κατά την περίοδο εγγυήσεως εάν δεν προσκομισθούν τα προαναφερόμενα έγγραφα ή εάν δεν προκύπτουν από αυτά η ημερομηνία αγοράς, το προϊόν ή το μοντέλο του προϊόντος ή η επωνυμία του εμπόρου. Η παρούσα εγγύηση δεν ισχύει εάν ο τύπος του μοντέλου ή ο σειριακός αριθμός του προϊόντος έχει αλλοιωθεί, διαγραφεί, αφαιρεθεί ή καταστεί δυσανάγνωστος.

2. Για να αποφευχθεί βλάβη ή απώλεια / διαγραφή σε αφαιρούμενα ή αποσπώμενα μέσα ή εξαρτήματα αποθήκευσης δεδομένων, οφείλετε να τα αφαιρέσετε πριν παραδώσετε το προϊόν σας για επισκευή κατά την περίοδο εγγύησης.

3. Η παρούσα εγγύηση δεν καλύπτει τα έξοδα και τους κινδύνους μεταφοράς που συνδέονται με τη μεταφορά του προϊόντος σας προς και από τη Sony ή μέλος του δικτύου **ASN**.

4. Η παρούσα εγγύηση δεν καλύπτει τα εξής:
- Περιοδική συντήρηση και επισκευή ή αντικατάσταση εξαρτημάτων ως αποτέλεσμα φυσιολογικής φθοράς.
- Αναλώσιμα (συστατικά μέρη για τα οποία προβλέπεται περιοδική αντικατάσταση κατά τη διάρκεια ζωής ενός προϊόντος όπως μη επαναφορτιζόμενες μπαταρίες, φυσίγγια εκτύπωσης, γραφίδες, λάμπες, καλώδια κλπ.),
- Ζημιά ή ελαττώματα που προκλήθηκαν λόγω χρήσης, λειτουργίας ή χειρισμού ασύμβατων με την κανονική ατομική ή οικιακή χρήση,
- Ζημιές ή αλλαγές στο προϊόν που προκλήθηκαν από:
  - Κακή χρήση, συμπεριλαμβανομένου:
  - του χειρισμού που επιφέρει φυσική, αισθητική ή επιφανειακή ζημιά ή αλλαγές στο προϊόν ή βλάβη σε οθόνες υγρών κρυστάλλων
  - μη κανονική ή μη σύμφωνη με τις οδηγίες της Sony εγκατάσταση ή χρήση του προϊόντος
  - μη συντήρηση του προϊόντος σύμφωνα με τις οδηγίες σωστής συντήρησης της Sony
  - εγκατάσταση ή χρήση του προϊόντος με τρόπο μη σύμφωνο με τις τεχνικές προδιαγραφές και τα πρότυπα ασφαλείας που ισχύουν στη χώρα όπου έχει εγκατασταθεί και χρησιμοποιείται το προϊόν.
- Μολύνσεις από ιούς ή χρήση του προϊόντος με λογισμικό που δεν παρέχεται με το προϊόν ή λανθασμένη εγκατάσταση του λογισμικού.
- Την κατάσταση ή τα ελαττώματα των συστημάτων με τα οποία χρησιμοποιείται ή στα οποία ενσωματώνεται το προϊόν εκτός από άλλα προϊόντα της Sony ειδικά σχεδιασμένα για να χρησιμοποιούνται με το εν λόγω προϊόν.
- Χρήση του προϊόντος με εξαρτήματα, περιφερειακό εξοπλισμό και άλλα προϊόντα των οποίων ο τύπος, η κατάσταση και το πρότυπο δεν συνιστώνται από τη Sony.
- Επισκευή ή επιχειρηθείσα επισκευή από άτομα που δεν είναι μέλη της Sony ή του δικτύου **ASN**.
- Ρυθμίσεις ή προσαρμογές χωρίς την προηγούμενη γραπτή συγκατάθεση της Sony, στις οποίες συμπεριλαμβάνονται:
  - η αναβάθμιση του προϊόντος πέρα από τις προδιαγραφές ή τα χαρακτηριστικά που περιγράφονται στο εγχειρίδιο χρήσης ή
  - οι τροποποιήσεις του προϊόντος με σκοπό να συμμορφωθεί προς εθνικές ή τοπικές τεχνικές προδιαγραφές και πρότυπα ασφαλείας που ισχύουν σε χώρες για τις οποίες το προϊόν δεν είχε σχεδιαστεί και κατασκευαστεί ειδικά.
- Αμέλεια.
- Ατυχήματα, πυρκαγιά, υγρά, χημικές και άλλες ουσίες, πλημμύρα, δονήσεις, υπερβολική θερμότητα, ακατάλληλο εξαερισμό, υπέρταση, υπερβολική ή εσφαλμένη τροφοδοσία ή τάση εισόδου, ακτινοβολία, ηλεκτροστατικές εκκενώσεις συμπεριλαμβανομένου του κεραυνού, άλλων εξωτερικών δυνάμεων και επιδράσεων.

5. Η παρούσα εγγύηση καλύπτει μόνο τα υλικά μέρη του προϊόντος. Δεν καλύπτει το λογισμικό (είτε της Sony, είτε τρίτων κατασκευαστών) για το οποίο παρέχεται ή πρόκειται να ισχύσει μια άδεια χρήσης από τον τελικό χρήστη ή χωριστές δηλώσεις εγγύησης ή εξαιρέσεις από την εγγύηση.

Εξαιρέσεις και περιορισμοί
Με εξαίρεση των όσων αναφέρονται ανωτέρω, η Sony δεν παρέχει καμία εγγύηση (ρητή, σιωπηρή, εκ του νόμου ή άλλη) όσον αφορά την ποιότητα, την επίδοση, την ακρίβεια, την αξιοπιστία, την καταλληλότητα του προϊόντος ή του λογισμικού που παρέχεται ή συνοδεύει το προϊόν, για συγκεκριμένο σκοπό. Εάν η ισχύουσα νομοθεσία απαγορεύει πλήρως ή μερικώς την παρούσα εξαίρεση, η Sony εξαιρεί ή περιορίζει την εγγύησή της μόνο στη μέγιστη έκταση που επιτρέπει η ισχύουσα νομοθεσία. Οποιαδήποτε εγγύηση η οποία δεν εξαιρείται πλήρως (στο μέτρο που το επιτρέπει ο ισχύων νόμος) θα περιορίζεται στη διάρκεια ισχύς της παρούσας εγγύησης.

Η μοναδική υποχρέωση της Sony σύμφωνα με την παρούσα εγγύηση είναι η επισκευή ή η αντικατάσταση προϊόντων που υπόκεινται στους όρους και συνθήκες της εγγύησης. Η Sony δεν ευθύνεται για οποιαδήποτε απώλεια ή ζημιά που σχετίζεται με τα προϊόντα, το σέρβις, την παρούσα εγγύηση, συμπεριλαμβανομένων των οικονομικών και άυλων απωλειών, του τιμήματος που καταβλήθηκε για την αγορά του προϊόντος, της απώλειας κερδών, εισοδήματος, δεδομένων, απόλαυσης ή χρήσης του προϊόντος ή οποιωνδήποτε συνδεδεμένων προϊόντων – της άμεσης, παρεμπίπτουσας ή επακόλουθης απώλειας ή ζημίας ακόμη και αν αυτή η απώλεια ή ζημιά αφορά σε:
- Μειωμένη λειτουργία ή μη λειτουργία του προϊόντος ή συνδεδεμένων προϊόντων λόγω ελαττωμάτων ή μη διαθεσιμότητας κατά την περίοδο που αυτό βρίσκεται στη Sony ή σε μέλος του δικτύου **ASN**, η οποία προκάλεσε διακοπή διαθεσιμότητας του προϊόντος, απώλεια χρόνου χρήστη ή διακοπή της εργασίας.
- Παροχή ανακριβών πληροφοριών που ζητήθηκαν από το προϊόν ή από συνδεδεμένα προϊόντα.
- Ζημιά ή απώλεια λογισμικών προγραμμάτων ή αφαιρούμενων μέσων αποθήκευσης δεδομένων ή
- Μολύνσεις από ιούς ή άλλες αιτίες.

Τα ανωτέρω ισχύουν για απώλειες και ζημιές, που υπόκεινται σε οιεσδήποτε γενικές αρχές δικαίου, συμπεριλαμβανομένης της αμέλειας ή άλλων αδικοπραξιών, αθέτησης σύμβασης, ρητής ή σιωπηρής εγγύησης, και απόλυτης ευθύνης (ακόμα και για θέματα για τα οποία η Sony ή μέλος του δικτύου **ASN** έχει ειδοποιηθεί για τη δυνατότητα πρόκλησης τέτοιων ζημιών).

Στο μέτρο που η ισχύουσα νομοθεσία απαγορεύει ή περιορίζει αυτές τις εξαιρέσεις ευθύνης, η Sony εξαιρεί ή περιορίζει την ευθύνη της μόνο στη μέγιστη έκταση που της επιτρέπει η ισχύουσα νομοθεσία. Για παράδειγμα, μερικά κράτη απαγορεύουν την εξαίρεση ή τον περιορισμό ζημιών που οφείλονται σε αμέλεια, σε βαριά αμέλεια, σε εκ προθέσεως παράπτωμα, σε δόλο και παρόμοιες πράξεις. Σε καμία περίπτωση, η ευθύνη της Sony κατά την παρούσα εγγύηση, δεν υπερβαίνει την τιμή που καταβλήθηκε για την αγορά του προϊόντος, ωστόσο αν η ισχύουσα νομοθεσία επιτρέπει μόνο περιορισμούς ευθυνών υψηλότερου βαθμού, θα ισχύουν οι τελευταίοι.

Τα επιφυλασσόμενα νόμιμα δικαιώματά σας
Ο καταναλωτής έχει έναντι της Sony τα δικαιώματα που απορρέουν από την παρούσα εγγύηση, σύμφωνα με τους όρους που περιέχονται σε αυτήν, χωρίς να παραβλάπτονται τα δικαιώματά του που πηγάζουν από την ισχύουσα εθνική νομοθεσία σχετικά με την πώληση καταναλωτικών προϊόντων. Η παρούσα εγγύηση δεν θίγει τα νόμιμα δικαιώματα που ενδεχομένως να έχετε, ούτε εκείνα που δεν μπορούν να εξαιρεθούν ή να περιοριστούν, ούτε δικαιώματά σας εναντίον των προσώπων από τα οποία αγοράσατε το προϊόν. Η διεκδίκηση οποιωνδήποτε δικαιωμάτων σας εναπόκειται αποκλειστικά σε εσάς.

Sony Hellas A.E.E.
Βασ. Σοφίας 1
151 24 Μαρούσι

Τμήμα Εξυπηρέτησης Πελατών Sony
Τηλ. 801 11 92000
e-mail : cic-greece@eu.sony.com
Version 01.2009