SONY

4-527-955-**52**(1)

Henkilökohtainen audiojärjestelmä
Sistema de Áudio Pessoal
Sistem audio personal

Viiteopas	FI
Guia de Referência	PT
Ghid de referință	RO

SRS-X7

©2014 Sony Corporation Printed in China
http://www.sony.net/

* 4 5 2 7 9 5 5 5 2 * (1)

Suomi

Lue nämä ohjeet huolellisesti ennen järjestelmän käyttöä ja säilytä ne tulevaa tarvetta varten.

VAROITUS

Suojaa laite sateelta ja kosteudelta tulipalo- ja sähköiskuvaaran estämiseksi.

Tulipalovaaran välttämiseksi älä peitä laitteen tuuletusaukkoja esimerkiksi sanomalehdellä, pöytäliinoilla tai verhoilla. Älä myöskään aseta palavia kynttilöitä tai muuta avotulta laitteen päälle.
Tulipalon tai sähköiskun vaaran vähentämiseksi älä altista laitetta tippuvalle tai roiskuvalle nesteelle äläkä laita nestettä sisältäviä esineitä, kuten maljakoita, laitteen päälle.
Älä asenna laitetta ahtaaseen tilaan, kuten kirjahyllyyn tai komeroon.
Älä altista akkuja tai laitetta, johon on asennettu akut, korkealle lämmölle, kuten auringonpaisteelle, avotulelle tms.
Koska pääpistoketta käytetään järjestelmän irrottamiseen verkkovirrasta, kytke järjestelmä helposti käytettävissä olevaan pistorasiaan. Jos huomaat järjestelmässä epänormaalia toimintaa, irrota laite heti pistorasiasta.
Järjestelmää ei kytketä irti sähköverkosta niin kauan kun pistoke on kytkettynä pistorasiaan, vaikka järjestelmästä olisi katkaistu virta sen omalla virtakytkimellä.

HUOMAUTUS

Huomaa, että kaikki muutokset, joita ei ole erikseen hyväksytty tässä oppaassa, voivat mitätöidä oikeutesi käyttää tätä laitetta.

Huomautus asiakkaille: seuraavat tiedot koskevat vain EU:n direktiivejä noudattaviin maihin myytäviä laitteita

Tämä tuote on valmistettu Sony Corporationin puolesta, Sony Corporation, 1-7-1 Konan Minato-ku Tokyo, 108-0075 Japani. Tämän tuotteen Euroopan Unionin lainsäädännön vaatimustenmukaisuutta koskevat kyselyt tulee osoittaa valtuutetulle edustajalle, Sony Deutschland GmbH, Hedelfinger Strasse 61, 70327 Stuttgart, Saksa. Huolto tai takuu asioita koskevat kyselyt pyydämme ystävällisesti osoittamaan takuu tai huolto dokumenteissa mainituille edustajille.

CE-merkinnän kelpoisuus on rajattu vain niihin maihin, missä se on lailla määrätty, pääasiassa ETA (Euroopan talousalue) -maat.

CE

Sony Corp. vakuuttaa täten että tämä laite on direktiivin 1999/5/EY oleellisten vaatimusten ja sitä koskevien direktiivin muiden ehtojen mukainen.
Halutessasi lisätietoja käy osoitteessa:
http://www.compliance.sony.de/

Käytöstä poistettujen sähkö- ja elektroniikkalaitteiden hävittäminen (koskee Euroopan yhteisön ja muiden Euroopan maiden jätehuoltoa)

Tämä laitteeseen tai sen pakkaukseen merkitty symboli tarkoittaa, että laitetta ei saa käsitellä kotitalousjätteenä. Sen sijaan laite on toimitettava sähkö ja elektroniikkalaitteiden kierrätyksestä huolehtivaan keräys- ja kierrätyspisteeseen.
Varmistamalla, että tämä laite hävitetään asianmukaisesti, voit auttaa estämään mahdollisia ympäristö- ja terveyshaittoja, joita muuten voi aiheutua laitteen epäasianmukaisesta käsittelystä. Materiaalien kierrätys säästää luonnonvaroja. Lisätietoja laitteen käsittelystä, talteenotosta ja kierrätyksestä on saatavilla paikallisilta ympäristöviranomaisilta, jätehuoltokeskuksesta tai liikkeestä, josta laite on ostettu.

Käytöstä poistettujen paristojen hävitys (koskee Euroopan unionia sekä muita Euroopan maita, joissa on erillisiä keräysjärjestelmiä)

Tämä symboli paristossa tai sen pakkauksessa tarkoittaa, ettei paristoa lasketa normaaliksi kotitalousjätteeksi.
Tietyissä paristoissa tätä symbolia voidaan käyttää yhdessä kemikaalia ilmaisevan symbolin kanssa. Paristoon on lisätty kemikaaleja elohopea (Hg) ja lyijyä (Pb) ilmaisevat symbolit, jos paristo sisältää enemmän kuin 0,0005 % elohopeaa tai enemmän kuin 0,004 % lyijyä.
Varmistamalla, että paristo poistetaan käytöstä asiaan kuuluvalla tavalla, estetään mahdollisia negatiivisia vaikutuksia luonnolle ja ihmisten terveydelle, joita paristojen väärä hävittäminen saattaa aiheuttaa. Materiaalien kierrätys auttaa säästämään luonnonvaroja.

Mikäli tuotteen turvallisuus, suorituskyky tai tietojen säilyminen vaatii, että paristo on kiinteästi kytketty laitteeseen, tulee pariston vaihto suorittaa valtuutetun huollon toimesta.
Jotta varmistetaan, että käytöstä poistettu tuote käsitellään asianmukaisesti, tulee tuote viedä käytöstä poistettujen sähkö- ja elektroniikkalaitteiden vastaanottopisteeseen.

Muiden paristojen osalta tarkista käyttöohjeesta miten paristo irroitetaan tuotteesta turvallisesti. Toimita käytöstä poistettu paristo paristojen vastaanottopisteeseen.

Lisätietoja tuotteiden ja paristojen kierrätyksestä saa paikallisilta viranomaisilta, jäteyhtiöistä tai liikkeestä, josta tuote on ostettu.

CAUTION
RISK OF ELECTRIC SHOCK
DO NOT OPEN
ATTENTION
RISQUE DE CHOC ELECTRIQUE NE PAS OUVRIR

Varoitusmerkintä kiinnitetään verkkolaitteeseen.

Tämän symbolin tarkoituksena on varoittaa käyttäjää tuotteen kotelon sisäisestä eristämättömästä "vaarallisesta jännitteestä", joka voi olla riittävän voimakas aiheuttamaan ihmisille sähköiskun vaaran.

Tämän symbolin tarkoituksena on huomauttaa laitteen käyttäjää sen mukana toimitetuissa asiakirjoissa olevista tärkeistä käyttö- ja kunnossapito-ohjeista (huolto).

Varotoimet

Turvallisuus

Tyyppikilpi, jossa on Sony-tavaramerkki, mallinumero ja käyttöjännitetiedot, on tämän järjestelmän pohjassa.
MAC-osoite sijaitsee tämän järjestelmän pohjassa.
- Varmista ennen järjestelmän käyttämistä, että sen käyttöjännite on sama kuin paikallisen sähköverkon.

Ostomaa	Käyttöjännite
Kaikki maat/alueet	100 V – 240 V AC, 50 Hz/60 Hz

Verkkolaitetta koskevia huomautuksia
- Katkaise virta järjestelmästä ennen verkkolaitteen kytkemistä tai irrottamista. Muussa tapauksessa seurauksena voi olla toimintahäiriö.
- Käytä ainoastaan toimitettua verkkolaitetta. Älä käytä mitään muuta verkkolaitetta, sillä se saattaa vahingoittaa järjestelmää.

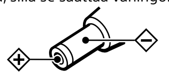

Pistokkeen napaisuus

- Liitä verkkolaite lähellä olevaan pistorasiaan. Jos laitteessa esiintyy ongelmia, irrota se heti pistorasiasta.
- Älä sijoita verkkolaitetta suljettuun tilaan, kuten kirjakaappiin tai muuhun kaappiin.
- Tulipalon tai sähköiskun vaaran vähentämiseksi älä jätä verkkolaitetta alttiiksi tippuvalle tai roiskuvalle vedelle äläkä aseta verkkolaitteen päälle maljakoita tai muita nesteellä täytettyjä esineitä.

Sijoittaminen
- Älä aseta järjestelmää vinoon asentoon.
- Älä jätä järjestelmää lämpölähteiden lähelle tai paikkaan, jossa se altistuu suoralle auringonvalolle, pölylle, kosteudelle, sateelle tai iskuille.

Käyttäminen
- Älä työnnä pieniä esineitä tms. järjestelmän takana oleviin liittimiin tai tuuletusaukkoon. Järjestelmään voi tulla oikosulku tai toimintahäiriö.

Puhdistaminen
- Älä käytä kotelon puhdistuksessa alkoholia, bensiiniä tai tinneriä.

Muuta
- Jos sinulla on tähän järjestelmään liittyviä kysymyksiä tai ongelmia, joita ei ole mainittu tässä käyttöohjeessa, ota yhteys lähimpään Sony-jälleenmyyjään.
- Kun hävität tai luovutat tämän järjestelmän pois, muista palauttaa kaikki asetukset tehtaan oletusasetuksiksi.

Tietoja tekijänoikeuksista
- SONY, Sony Entertainment Network ja logot ovat Sony Corporationin tavaramerkkejä.
- Windows, Windows-logo ja Windows Media ovat Microsoft Corporationin rekisteröityjä tavaramerkkejä tai tavaramerkkejä Yhdysvalloissa ja/tai muissa maissa.
- Tätä tuotetta suojaavat tietyt Microsoft Corporationin immateriaalioikeudet. Tällaisen tekniikan käyttö tai jakelu tämän tuotteen ulkopuolella on kielletty ilman Microsoftin tai valtuutetun Microsoft-tytäryhtiön suostumusta.
- Pandora, Pandora-logo ja Pandoran visuaalinen ilme ovat Pandora Media, Inc:n tavaramerkkejä ja niitä käytetään luvalla.
- Spotify ja Spotify-logot ovat Spotify Groupin tavaramerkkejä.
- Apple, Apple-logo, AirPlay, iPad, iPhone, iPod, iPod nano, iPod touch, iTunes, Mac ja OS X ovat Apple Inc:n rekisteröityjä tavaramerkkejä Yhdysvalloissa ja muissa maissa. App Store on Apple Inc:n palvelumerkki.
  "Made for iPod" ja "Made for iPhone" ja "Made for iPad" tarkoittavat, että elektroninen lisälaite on suunniteltu erityisesti iPod-, iPhone-, tai iPad-laitteeseen kytkettäväksi ja että valmistaja takaa sen täyttävän Applen vaatimukset. Apple ei vastaa tämän laitteen toiminnasta eikä turvallisuusstandardien tai muiden säädösten yhdenmukaisuudesta. Huomaa, että tämän lisälaitteen käyttäminen iPod-, iPhone- tai iPad-laitteen kanssa voi vaikuttaa langattomaan suoritustehoon.
- Macintosh ja Mac OS ovat Apple Inc:n tavaramerkkejä, jotka on rekisteröity Yhdysvalloissa ja muissa maissa.
- "Wi-Fi CERTIFIED" on Wi-Fi Alliancen merkki.
- Wi-Fi®, Wi-Fi Protected Access® ja Wi-Fi Alliance® ovat Wi-Fi Alliancen rekisteröityjä merkkejä.
- Wi-Fi CERTIFIED™, WPA™, WPA2™ ja Wi-Fi Protected Setup™ ovat Wi-Fi Alliancen merkkejä.
- DLNA™, DLNA-logo ja DLNA CERTIFIED™ ovat Digital Living Network Alliancen tavaramerkkejä, palvelumerkkejä tai sertifiointimerkkejä.
- © 2013 CSR plc ja sen konserniyhtiöt.
  aptX®-merkki ja aptX-logo ovat CSR plc:n tai sen konserniyhtiöiden tavaramerkkejä ja ne voivat olla rekisteröityjä yhdellä tai useammalla lainkäyttöalueella.
- "S-Master" on Sony Corporationin tavaramerkki.
- ClearAudio+ ja ClearAudio+ ovat Sony Corporationin tavaramerkkejä.
- "DSEE" ja DSEE ovat Sony Corporationin tavaramerkkejä.
- Fraunhofer IIS ja Thomson ovat lisensoineet MPEG Layer-3 -äänenkoodaustekniikan ja -patentit.
- BLUETOOTH®-sanamerkin ja -logot omistaa Bluetooth SIG, Inc. ja Sony Corporation käyttää niitä lisenssillä. Muut tavaramerkit ja tuotenimet ovat omistajiensa omaisuutta.
- N Mark on NFC Forum, Inc.:n tavaramerkki tai rekisteröity tavaramerkki Yhdysvalloissa ja muualla maailmassa.
- Google Play ja Android ovat Google Inc:n tavaramerkkejä.
- "Xperia" ja "Xperia Tablet" ovat Sony Mobile Communications AB:n tavaramerkkejä.
- WALKMAN® ja WALKMAN®-logo ovat Sony Corporationin rekisteröityjä tavaramerkkejä.
- Tässä käyttöohjeessa mainitut järjestelmä- ja tuotenimet ovat yleensä valmistajan tavaramerkkejä tai rekisteröityjä tavaramerkkejä.
  Merkkejä ™ ja ® ei käytetä tässä käyttöohjeessa.

Mitä langaton BLUETOOTH-tekniikka on?

Langaton BLUETOOTH-tekniikka on langaton lyhyen matkan tekniikka, joka mahdollistaa langattoman tiedonsiirron digitaalisten laitteiden, kuten tietokoneen ja digikameran välillä. Langattoman BLUETOOTH-tekniikan toimintaetäisyys on noin 10 metriä.
Kahden laitteen yhdistäminen tarvittaessa on yleistä, mutta joihinkin laitteisiin voidaan yhdistää samanaikaisesti useita laitteita.
Yhteyden muodostamisessa ei tarvita kaapelia, eikä laitteiden tarvitse olla vastakkain kuten infrapunatekniikassa. Voit käyttää laitetta esimerkiksi laukussa tai taskussa.
BLUETOOTH-standardi on kansainvälinen standardi, jota tuhannet yritykset tukevat ja jota useat yritykset ympäri maailman käyttävät.

Suurin toimintaetäisyys

Suurin toimintaetäisyys voi olla lyhyempi seuraavissa olosuhteissa.
- Järjestelmän ja BLUETOOTH-laitteen välissä on este, kuten ihminen, metallia tai seinä.
- Järjestelmän lähellä on käytössä langaton LAN-laite.
- Järjestelmän lähellä on käytössä mikroaaltouuni.
- Järjestelmän lähellä on käytössä sähkömagneettista säteilyä tuottava laite.

Muiden laitteiden aiheuttamat häiriö

Koska BLUETOOTH-laite ja langaton LAN-verkko (IEEE802.11b/g) käyttävät samaa taajuutta, voi esiintyä mikroaaltohäiriöitä, jotka aiheuttavat tiedonsiirtonopeuden hidastumista, kohinaa, tai virheellisen yhteyden, jos järjestelmää käytetään langattoman LAN-laitteen lähellä. Toimi tällaisissa tapauksissa seuraavasti.
- Käytä järjestelemää vähintään 10 m:n päässä langattomasta LAN-laitteesta.
- Jos järjestelmää käytetään enintään 10 m:n päässä langattomasta LAN-laitteesta, sammuta langaton LAN-laite.

Muille laitteille aiheutuvat häiriöt

BLUETOOTH-laitteesta säteilevät mikroaallot voivat vaikuttaa elektronisten lääkinnällisten laitteiden toimintaan. Sammuta järjestelmä ja muut BLUETOOTH-laitteet seuraavissa paikoissa tapaturmien välttämiseksi.
- paikat, joissa on tulenarkaa kaasua, esim. sairaalat, junat, lentokoneet, huoltoasemat
- automaattiovien tai palohälyttimien lähellä

Huomautuksia
- BLUETOOTH-toiminnon käyttämistä varten liitettävässä BLUETOOTH-laitteessa on oltava sama profiili kuin tässä järjestelmässä.
  Huomaa myös, että vaikka profiili olisikin sama, laitteiden toiminta voi vaihdella niiden määritysten mukaan.
- Langattoman BLUETOOTH-tekniikan luonteen mukaisesti tässä laitteessa toistettu ääni kuuluu hieman myöhemmin kuin BLUETOOTH-laitteen ääni puhelimessa puhuttaessa tai musiikkia kuunneltaessa.
- Tämä järjestelmä tukee BLUETOOTH-standardia noudattavia suojausominaisuuksia suojatun yhteyden tarjoamiseksi langatonta BLUETOOTH-tekniikkaa käytettäessä, mutta suojaus ei välttämättä ole riittävä asetuksen mukaan. Ole varovainen käyttäessäsi langatonta BLUETOOTH-tekniikkaa tiedonsiirtoon.
- Emme vastaa BLUETOOTH-tiedonsiirron aikana tapahtuneista tietovuodoista.
- BLUETOOTH-toiminnon sisältävän laitteen täytyy noudattaa Bluetooth SIG:n määrittämää BLUETOOTH-standardia, ja se täytyy todentaa. Vaikka liitetty laite on edellä mainitun BLUETOOTH-standardin mukainen, jotkin laitteet eivät ehkä muodosta yhteyttä tai toimi oikein laitteen toiminnoista ja teknisistä ominaisuuksista riippuen.
- Kohinaa tai äänen hyppimistä voi esiintyä järjestelmään liitetyn BLUETOOTH-laitteen, tiedonsiirtoympäristön tai käyttöympäristön mukaan.

Tekniset tiedot

Kaiutinosa

Kaiuttimet
Kokoäänialueen kaiutin: halkaisija noin 46 mm × 2 /
Subwoofer: halkaisija noin 62 mm × 1

Vahvistinosa

TEHO JA HARMONINEN KOKONAISSÄRÖ:

Lähtöteho (vertailu)

Verkkolaitetta käytettäessä
Kokoäänialueen kaiutin: 8 W+8 W (1 % harmoninen kokonaissärö, 1 kHz, 8 Ω)
Subwoofer: 16 W (1 % harmoninen kokonaissärö, 100 Hz, 4 Ω)

Akkua käytettäessä
Kokoäänialueen kaiutin: 3 W+3 W (1 % harmoninen kokonaissärö, 1 kHz, 8 Ω)
Subwoofer: 6 W (1 % harmoninen kokonaissärö, 100 Hz, 4 Ω)

Verkko-osa

Yhteensopivat standardit
IEEE 802.11 b/g (WEP 64-bittinen, WEP 128-bittinen, WPA/WPA2-PSK (AES), WPA/WPA2-PSK (TKIP))

Taajuusalue
2,412 GHz – 2,472 GHz (2,4 GHz ISM-kaista, 13 kanavaa) / kanava 1 – kanava 13

BLUETOOTH-osa

Teho
BLUETOOTH-määrityksen teholuokka 2

Suurin toimintaetäisyys
Esteetön näköyhteys noin 10 m*1

Taajuusalue
2,4 GHz:n taajuusalue (2,4000 GHz – 2,4835 GHz)

Tiedonsiirtojärjestelmä
BLUETOOTH-määrityksen versio 3.0

Yhteensopivat BLUETOOTH-profiilit*2
A2DP (Advanced Audio Distribution Profile) / AVRCP (Audio Video Remote Control Profile)

Tuettu koodekki*3
SBC (alikaistakoodekki)*4 / AAC*5 / aptX

Lähetysalue (A2DP)
20 Hz – 20 000 Hz (näytteenottotaajuus 44,1 kHz)

*1 Todellinen toimintaetäisyys riippuu eri tekijöistä, kuten laitteiden välillä olevista esteistä, mikroaaltouunia ympäröivistä magneettikentistä, staattisesta sähköstä, vastaanottoherkkyydestä, antennin tehosta, käyttöjärjestelmästä ja ohjelmistosta.
*2 BLUETOOTH-standardin profiilit ilmoittavat laitteiden välisen BLUETOOTH-yhteyden käyttötarkoituksen.
*3 Koodekki: audiosignaalin pakkaus- ja muuntomuoto
*4 Alikaistakoodekki
*5 Kehittynyt äänen koodaus

Yleistä

AUDIO IN (Äänitulo)
ANALOGINEN Φ 3,5 mm stereominiliitin

Verkkoportti
10BASE-T/100BASE-TX (automaattinen napaisuus)

DC OUT
USB-liitäntä Tyyppi A (liitetyn laitteen akun lataukseen) (5 V, maks. 1,5 A: ilmoitettu järjestelmän pohjassa)

Virta
DC 18 V (käytettäessä toimitettua AC 100 V - 240 V, 50 Hz/60 Hz -virtalähteeseen liitettyä verkkolaitetta) tai käytettäessä sisäistä litiumioniakkua

Litiumioniakun käyttöaika (kun NETWORK OFF/ON -kytkin on asennossa OFF)
Noin 6 tuntia

Litiumioniakun käyttöaika (kun NETWORK OFF/ON -kytkin on asennossa ON)
Noin 3 tuntia

Käyttölämpötila
5 °C – 35 °C

Virrankulutus
30 W

Virrankulutus (valmiustilassa)
Alle 0,5 W

Virrankulutus (BLUETOOTH/verkon valmiustilan aikana)
Alle 3 W

Mitat (l/k/s) (sisältää ulkonevat osat ja painikkeet)
Noin 300 mm × 132 mm × 60 mm

Paino
Noin 1,9 kg

Toimitetut varusteet:
Virtajohto (1) / Verkkolaite (AC-E1826L) (1) / Aloitusopas "Musiikin toistaminen Wi-Fi-verkon kautta" / Viiteopas (tämä asiakirja) / Takuukortti

Rakennetta ja teknisiä ominaisuuksia voidaan muuttaa ilman ennakkoilmoitusta.

Yhteensopivat iPhone/iPad/iPod-mallit

Yhteensopiva malli	AirPlay	BLUETOOTH
iPhone 5s	✓	✓
iPhone 5c	✓	✓
iPhone 5	✓	✓
iPhone 4s	✓	✓
iPhone 4	✓	✓
iPhone 3GS	✓	✓
iPad Air*	✓	✓
iPad mini Retina-näytöllä*	✓	✓
iPad (4. sukupolvi)*	✓	✓
iPad mini*	✓	✓
iPad (3. sukupolvi)*	✓	✓
iPad 2*	✓	✓
iPad*	✓	✓
iPod touch (5. sukupolvi)	✓	✓
iPod touch (4. sukupolvi)	✓	✓
iPod touch (3. sukupolvi)*	✓	✓
iPod nano (7. sukupolvi)*		✓

tammikuussa 2014

* "SongPal"-sovellus ei tue iPod touchia (3. sukupolvi) tai iPod nanoa. "SongPal"-sovellus ei tue iPadia (tammikuussa 2014).

AirPlay toimii iPhonen, iPadin ja iPod touchin kanssa, joissa on iOS 4.3.3 tai uudempi, Mac-tietokoneessa, jossa OS X Mountain Lion, sekä Mac- ja PC-tietokoneissa, joissa iTunes 10.2.2 tai uudempi.

Huomautus
Sony ei ole vastuussa iPhone/iPad/iPod-laitteeseen tallennetun datan mahdollisesta katoamisesta tai vahingoittumisesta, kun iPhone/iPad/iPod-laite on liitettynä tähän järjestelmään.

Järjestelmän hävittäminen

Irrota litiumioniakku järjestelmästä ympäristön suojelemiseksi. Tyhjennä akku ennen sen irrottamista irrottamalla verkkolaite ja käyttämällä järjestelmää pelkällä akulla.

Poista litiumioniakku ja toimita se kierrätettäväksi. Kotelon saa avata ainoastaan järjestelmän hävityksen yhteydessä.

1 Katkaise virta järjestelmästä ja irrota verkkolaite.

2 Irrota akku avaamalla järjestelmän takakansi.
   ❶ Irrota 6 kumisuojusta järjestelmän pohjasta.
   ❷ Irrota 6 ruuvia.
   ❸ Irrota kansi.
   ❹ Irrota liitäntäpistoke järjestelmästä.
   ❺ Irrota akku.

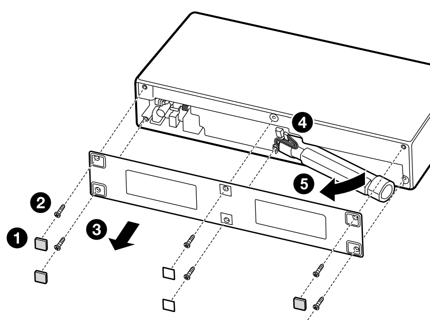

Huomautus
- Älä vahingoita johtokantta metallipinseteillä tms. kun irrotat akun järjestelmästä.

Português

Antes de operar o sistema, leia atentamente este guia e guarde-o para futura referência.

AVISO

Para reduzir o risco de incêndio ou choque elétrico, não exponha este aparelho a chuva ou humidade.

Para reduzir o risco de incêndio, não cubra a abertura de ventilação do aparelho com jornais, toalhas de mesa, cortinas, etc. Não coloque chamas abertas, como velas acesas, em cima do aparelho.
Para reduzir o risco de incêndio ou choque elétrico, não exponha este aparelho a pingos ou salpicos e não coloque objetos com líquidos, como vasos, em cima do aparelho.
Não instale o aparelho num espaço confinado, como uma prateleira ou um armário embutido.
Não exponha baterias ou aparelhos com baterias a calor excessivo, como a luz do sol, fogo ou similares.
Uma vez que a ficha de alimentação é utilizada para desligar a unidade da corrente, ligue o sistema a uma tomada CA de fácil acesso. No caso de reparar em alguma anomalia no sistema, desligue imediatamente a ficha principal da tomada CA.
O sistema não está desligado da alimentação enquanto estiver ligado à tomada CA, mesmo que o próprio sistema tenha sido desligado.

CUIDADO

É advertido de que quaisquer alterações ou modificações, que não forem expressamente aprovadas neste manual, podem invalidar a sua autoridade para operar este equipamento.

Nota para os clientes: as seguintes informações aplicam-se apenas ao equipamento comercializado nos países que aplicam as Directivas da UE

Este produto foi fabricado por ou em nome da Sony Corporation, 1-7-1 Konan Minato-ku Tokyo, 108-0075 Japão. As questões relativas à conformidade dos produtos com base na legislação da União Europeia devem ser dirigidas ao representante autorizado, Sony Deutschland GmbH, Hedelfinger Strasse 61, 70327 Stuttgart, Alemanha. Para quaisquer assuntos de serviço ou garantia, consulte os endereços fornecidos nos documentos de serviço ou de garantia.

A validade da marca CE aplica-se apenas aos países onde esta é obrigatória por lei, sendo estes, principalmente, os países do EEE (Espaço Económico Europeu).

CE

Sony Corp. declara que este equipamento está conforme com os requisitos essenciais e outras disposições da Directiva 1999/5/CE.
Para mais informações, por favor consulte o seguinte URL:
http://www.compliance.sony.de/

Tratamento de Equipamentos Eléctricos e Electrónicos no final da sua vida útil (Aplicável na União Europeia e em países Europeus com sistemas de recolha selectiva de resíduos)

Este símbolo, colocado no produto ou na sua embalagem, indica que este não deve ser tratado como resíduo urbano indiferenciado. Deve sim ser colocado num ponto de recolha destinado a resíduos de equipamentos eléctricos e electrónicos. Assegurando-se que este produto é correctamente depositado, irá prevenir potenciais consequências negativas para o ambiente bem como para a saúde, que de outra forma poderiam ocorrer pelo mau manuseamento destes produtos. A reciclagem dos materiais contribuirá para a conservação dos recursos naturais. Para obter informação mais detalhada sobre a reciclagem deste produto, por favor contacte o município onde reside, os serviços de recolha de resíduos da sua área ou a loja onde adquiriu o produto.

Tratamento de pilhas no final da sua vida útil (Aplicável na União Europeia e em países Europeus com sistemas de recolha selectiva de resíduos)

Este símbolo, colocado na pilha ou na sua embalagem, indica que estes produtos não devem ser tratados como resíduos urbanos indiferenciados.
Em determinadas pilhas este símbolo pode ser usado em combinação com um símbolo químico. Os símbolos químicos para o mercúrio (Hg) ou chumbo (Pb) são adicionados se a pilha contiver mais de 0,0005% em mercúrio ou 0,004% em chumbo.
Devem antes ser colocados num ponto de recolha destinado a resíduos de pilhas e acumuladores.
Assegurando-se que estas pilhas são correctamente depositadas, irá prevenir potenciais consequências negativas para o ambiente bem como para a saúde, que de outra forma poderiam ocorrer pelo mau manuseamento destas pilhas. A reciclagem dos materiais contribuirá para a conservação dos recursos naturais.

Se por motivos de segurança, desempenho ou protecção de dados, os produtos necessitarem de uma ligação permanente a uma pilha integrada, esta só deve ser substituída por profissionais qualificados. Acabado o período de vida útil do aparelho, coloque-o no ponto de recolha de produtos eléctricos/electrónicos de forma a garantir o tratamento adequado da bateria integrada.

Para as restantes pilhas, por favor, consulte as instruções do equipamento sobre a remoção da mesma. Deposite a bateria num ponto de recolha destinado a resíduos de pilhas e baterias.

Para informações mais detalhadas sobre a reciclagem deste produto, por favor contacte o município onde reside, os serviços de recolha de resíduos da sua área ou a loja onde adquiriu o produto.

CAUTION
RISK OF ELECTRIC SHOCK
DO NOT OPEN
ATTENTION
RISQUE DE CHOC ELECTRIQUE NE PAS OUVRIR

A marca de cuidado está colocada no transformador de CA.

Este símbolo destina-se a alertar o utilizador para a presença de "tensão perigosa" não isolada na caixa do produto, podendo ser suficiente para constituir risco de choque eléctrico.

Este símbolo destina-se a alertar o utilizador para a presença de instruções de funcionamento e manutenção (assistência técnica) importantes nos documentos que acompanham o produto.

Precauções

Sobre a segurança

A placa de identificação que indica a marca comercial Sony, o número do modelo e a classificação elétrica encontra-se no exterior do fundo deste sistema.
O endereço MAC encontra-se no exterior do fundo deste sistema.
- Antes de operar o sistema, certifique-se de que a tensão de funcionamento do sistema é idêntica à tensão da rede elétrica local.

Local de compra	Tensão de funcionamento
Todos os países/regiões	100 V – 240 V CA, 50 Hz/60 Hz

Notas sobre o transformador de CA
- Ao ligar ou desligar o transformador de CA, desligue antecipadamente o sistema. Caso contrário, poderá provocar avarias.
- Utilize apenas o transformador de CA fornecido. Para evitar danificar o sistema, não utilize outro transformador de CA.

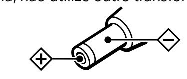

Polaridade da ficha

- Ligue o transformador de CA a uma tomada de parede próxima. Em caso de problema, desligue-o imediatamente da tomada de parede.
- Não instale o transformador de CA num espaço confinado, como uma prateleira ou um armário embutido.
- Para reduzir o risco de incêndio ou choque elétrico, não exponha o transformador de CA a pingos ou salpicos e não coloque objetos com líquidos, como vasos, em cima do transformador de CA.

Sobre a colocação
- Não coloque o sistema numa posição inclinada.
- Não deixe o sistema num local perto de fontes de calor ou sujeito a luz solar direta, pó excessivo, humidade, chuva ou choques mecânicos.

Sobre o funcionamento
- Não coloque nenhum objeto de pequenas dimensões, etc. nas tomadas ou no orifício de ventilação na parte traseira do sistema. O sistema pode entrar em curto-circuito ou avariar.

Sobre a limpeza
- Não utilize álcool, benzina nem diluentes para limpar o armário.

Outros
- Se tiver algumas questões ou problemas relativos ao sistema que não estão abrangidos neste manual, consulte o representante Sony mais próximo.
- Quando eliminar ou oferecer este sistema, certifique-se de que inicializa todas as definições para as predefinições de fábrica.

Sobre os direitos de autor
- SONY, Sony Entertainment Network e os logótipos são marcas comerciais da Sony Corporation.
- Windows, o logótipo Windows e Windows Media são marcas comerciais ou marcas comerciais registadas da Microsoft Corporation nos EUA e/ou noutros países.
- Este produto está protegido por determinados direitos de propriedade intelectual da Microsoft Corporation. É proibida a utilização ou distribuição desta tecnologia de outra forma que não com este produto sem uma licença da Microsoft ou de uma subsidiária autorizada da Microsoft.
- Pandora, o logótipo Pandora e a imagem comercial Pandora são marcas comerciais ou marcas comerciais registadas da Pandora Media, Inc., utilizadas com permissão.
- Spotify e os logótipos Spotify são marcas comerciais da Spotify Group.
- Apple, o logótipo Apple, AirPlay, iPad, iPhone, iPod, iPod nano, iPod touch, iTunes, Mac e OS X são marcas comerciais da Apple Inc., registadas nos EUA e noutros países. App Store é uma marca de serviço da Apple Inc.
  "Made for iPod", "Made for iPhone" e "Made for iPad" significam que um acessório eletrónico foi concebido para ligação específica ao iPod, iPhone ou iPad, respetivamente, e que está certificado pelo fabricante para cumprir os padrões de desempenho da Apple. A Apple não se responsabiliza pelo funcionamento deste dispositivo ou pela sua conformidade com as normas de segurança e regulamentares. Tenha em atenção que a utilização deste acessório com iPod ou iPhone poderá afetar o desempenho sem fios.
- Macintosh e Mac OS são marcas comerciais da Apple Inc., registadas nos EUA e noutros países.
- "Wi-Fi CERTIFIED" é uma marca da Wi-Fi Alliance.
- Wi-Fi®, Wi-Fi Protected Access® e Wi-Fi Alliance® são marcas comerciais registadas da Wi-Fi Alliance.
- Wi-Fi CERTIFIED™, WPA™, WPA2™ e Wi-Fi Protected Setup™ são marcas da Wi-Fi Alliance.
- DLNA™, o logótipo DLNA e DLNA CERTIFIED™ são marcas comerciais, marcas de serviço ou marcas de certificação da Digital Living Network Alliance.
- © 2013 CSR plc e as respetivas empresas do grupo.
  A marca aptX® e o logótipo aptX são marcas comerciais da CSR plc ou de uma das empresas do grupo e podem ser registados em uma ou mais jurisdições.
- "S-Master" é uma marca comercial da Sony Corporation.
- ClearAudio+ e ClearAudio+ são marcas comerciais da Sony Corporation.
- "DSEE" e DSEE são marcas comerciais da Sony Corporation.
- Tecnologia de codificação de áudio MPEG Layer-3 e patentes sob licença da Fraunhofer IIS e Thomson.
- A marca nominativa e os logótipos BLUETOOTH® são propriedade da Bluetooth SIG Inc. e qualquer utilização de tais marcas pela Sony Corporation está sob licença. Outras marcas comerciais e nomes comerciais pertencem aos respetivos proprietários.
- O N Mark é uma marca comercial ou marca comercial registada da NFC Forum, Inc. nos Estados Unidos e noutros países.
- Google Play e Android são marcas comerciais da Google Inc.
- "Xperia" e "Xperia Tablet" são marcas comerciais da Sony Mobile Communications AB.
- WALKMAN® e o logótipo WALKMAN® são marcas comerciais da Sony Corporation.
- Os nomes de sistemas e produtos indicados neste manual são, geralmente, marcas comerciais ou marcas comerciais registadas dos respetivos fabricantes.
  Neste manual, as marcas ™ e ® não estão especificadas.

O que é a tecnologia sem fios BLUETOOTH?

A tecnologia BLUETOOTH sem fios é uma tecnologia sem fios de curto alcance que permite a comunicação sem fios de dados entre dispositivos digitais, tais como computadores ou câmaras digitais. A tecnologia sem fios BLUETOOTH opera num alcance de cerca de 10 metros.
A ligação de dois dispositivos conforme necessário é comum, mas alguns dispositivos podem ser ligados a vários dispositivos ao mesmo tempo.
Não necessita de utilizar um cabo para a ligação, nem é necessário que os dispositivos estejam virados um para o outro, como é o caso da tecnologia de infravermelhos. Por exemplo, pode utilizar um dispositivo numa carteira ou num bolso.
A norma BLUETOOTH é uma norma internacional suportada por milhares de empresas a nível mundial e utilizada por diversas empresas em todo o mundo.

Alcance de comunicação máximo

O alcance máximo de comunicação poderá ser reduzido nas seguintes condições.
- Há um obstáculo, como uma pessoa, metal ou parede entre o sistema e o dispositivo de BLUETOOTH.
- Está a ser utilizada uma LAN sem fios junto do sistema.
- Está a ser utilizada um micro-ondas junto do sistema.
- Está a ser utilizado um dispositivo que gera radiação eletromagnética junto do sistema.

Interferência de outros dispositivos

Uma vez que os dispositivos BLUETOOTH e a LAN sem fios (IEEE802.11b/g) utilizam a mesma frequência, poderá ocorrer a interferência de micro-ondas, provocando a deterioração da velocidade de comunicação, ruído ou ligações inválidas se o sistema for utilizada perto de um dispositivo LAN sem fios. Nesse caso, faça o seguinte.
- Utilize o sistema a uma distância de, pelo menos, 10 m do dispositivo LAN sem fios.
- Se o sistema for utilizado a menos de 10 m de um dispositivo LAN sem fios, desligue o dispositivo LAN sem fios.

Interferência com outros dispositivos

As micro-ondas emitidas por um dispositivo BLUETOOTH podem afetar o funcionamento de dispositivos médicos eletrónicos. Desligue o sistema e outros dispositivos BLUETOOTH nos locais que se seguem, pois podem provocar um acidente.
- se houver gás inflamável, num hospital, comboio, avião ou estação de abastecimento de combustível
- perto de portas automáticas ou de um alarme de incêndio

Notas
- Para poder utilizar a função de BLUETOOTH, o dispositivo de BLUETOOTH a ser ligado tem de ter o mesmo perfil que o sistema. Tenha também em atenção que mesmo que exista o mesmo perfil, os dispositivos poderão variar de função, consoante as suas especificações.
- Devido às características da tecnologia sem fios BLUETOOTH, o som reproduzido no sistema é ligeiramente atrasado em relação ao som reproduzido no dispositivo BLUETOOTH, enquanto fala ao telemóvel ou ouve música.
- Este sistema suporta capacidades de segurança que cumprem a norma BLUETOOTH para proporcionar uma ligação segura quando é utilizada a tecnologia sem fios BLUETOOTH, mas a segurança pode não ser suficiente, consoante a definição. Tenha cuidado ao comunicar utilizando tecnologia sem fios BLUETOOTH.
- Não nos responsabilizamos pela fuga de informações durante a comunicação BLUETOOTH.
- Um dispositivo BLUETOOTH tem de estar em conformidade com a norma BLUETOOTH especificada pela Bluetooth SIG e tem de ser autenticado. Mesmo que o dispositivo ligado esteja em conformidade com a norma BLUETOOTH acima mencionada, alguns dispositivos poderão não estabelecer a ligação ou poderão não funcionar corretamente, consoante as funcionalidades ou especificações do dispositivo.
- Saltos de som ou ruído poderão ocorrer consoante o dispositivo de BLUETOOTH ligado ao sistema, o ambiente de comunicação ou o ambiente de utilização.

Especificações

Secção da coluna

Colunas
Alcance total da coluna: Aprox. 46 mm de diâmetro × 2/
Subwoofer: Aprox. 62 mm de diâmetro × 1

Secção do amplificador

SAÍDA DE POTÊNCIA E DISTORÇÃO HARMÓNICA TOTAL:

Potência de saída (referência)

Utilizar o transformador de CA
Alcance total da coluna: 8W+8W (a 1% de distorção harmónica, 1 kHz, 8 Ω)
Subwoofer: 16 W (a 1% de distorção harmónica, 100 Hz, 4 Ω)

Utilizar a bateria
Alcance total da coluna: 3W+3W (a 1% de distorção harmónica, 1 kHz, 8 Ω)
Subwoofer: 6 W (a 1% de distorção harmónica, 100 Hz, 4 Ω)

Secção para rede

Normas compatíveis
IEEE 802.11 b/g (WEP 64 bit, WEP 128 bit, WPA/WPA2-PSK (AES), WPA/WPA2-PSK (TKIP))

Frequência de rádio
2,412 GHz – 2,472 GHz (Banda ISM de 2,4 GHz, 13 canais) / Canal 1 – Canal 13

Secção para BLUETOOTH

Saída
Classe de potência 2 da especificação de BLUETOOTH

Alcance de comunicação máximo
Linha de visão de aprox. 10 m*1

Frequência de rádio
Banda de 2,4 GHz (2,4000 GHz – 2,4835 GHz)

Sistema de comunicação
Especificação de BLUETOOTH Versão 3.0

Perfis de BLUETOOTH compatíveis*2
A2DP (Advanced Audio Distribution Profile)/AVRCP (Audio Video Remote Control Profile)

Codec suportado*3
SBC (Codec de sub-banda)*4/AAC*5/aptX

Largura de banda de transmissão (A2DP)
20 Hz – 20.000 Hz (com amostragem de 44,1 kHz)

*1 O alcance real varia com fatores como, por exemplo, obstáculos entre dispositivos, campos magnéticos em volta de um micro-ondas, eletricidade estática, sensibilidade de receção, desempenho da antena, sistema operativo, aplicação de software, etc.
*2 Os perfis da norma BLUETOOTH indicam o objetivo da comunicação por BLUETOOTH entre dispositivos.
*3 Codec: compressão do sinal áudio e formato de compressão
*4 Codec de sub-banda
*5 Advanced Audio Coding

Geral

AUDIO IN (ENTRADA DE ÁUDIO)
Minificha estéreo Φ 3,5 mm ANALÓGICA

Porta de rede
10BASE-T/100BASE-TX (Polaridade automática)

DC OUT
Ficha USB de tipo A (para carregar uma bateria de um dispositivo ligado) (5 V, máx. 1,5 A: indicado na parte inferior do sistema)

Potência
CC 18V (utilizando o transformador de CA ligado à fonte de alimentação CA de 100 V-240 V, 50 Hz/60 Hz) ou utilizando a bateria de iões de lítio incorporada

Vida útil da bateria de iões de lítio (quando o interruptor NETWORK OFF/ON estiver OFF)
Aprox. 6 horas

Vida útil da bateria de iões de lítio (quando o interruptor NETWORK OFF/ON estiver ON)
Aprox. 3 horas

Temperatura de funcionamento
5 °C a 35 °C

Consumo de energia
30 W

Consumo de energia (no modo de espera)
Menos de 0,5 W

Consumo de energia (no modo de espera de BLUETOOTH/rede)
Menos de 3 W

Dimensões (l/a/p) (incluindo peças salientes e controlos)
Aprox. 300 mm × 132 mm × 60 mm

Peso
Aprox. 1,9 kg

Acessórios fornecidos:
Cabo de alimentação CA (1)/Transformador de CA (AC-E1826L) (1)/Guia de Iniciação "Desfrutar de música na sua rede Wi-Fi"/Guia de Referência (este documento)/Cartão de garantia

O design e as especificações estão sujeitos a alterações sem aviso.

Modelos de iPhone/iPad/iPod compatíveis

Modelo compatível	AirPlay	BLUETOOTH
iPhone 5s	✓	✓
iPhone 5c	✓	✓
iPhone 5	✓	✓
iPhone 4s	✓	✓
iPhone 4	✓	✓
iPhone 3GS	✓	✓
iPad Air*	✓	✓
iPad mini com ecrã Retina*	✓	✓
iPad (4.ª geração)*	✓	✓
iPad mini*	✓	✓
iPad (3.ª geração)*	✓	✓
iPad 2*	✓	✓
iPad*	✓	✓
iPod touch (5.ª geração)	✓	✓
iPod touch (4.ª geração)	✓	✓
iPod touch (3.ª geração)*	✓	✓
iPod nano (7.ª geração)*		✓

a partir de Janeiro de 2014

* A aplicação "SongPal" não suporta iPod touch (3.ª geração) ou iPod nano. A aplicação "SongPal" não suporta iPad (a partir de Janeiro de 2014).

AirPlay funciona com iPhone, iPad e iPod touch com iOS 4.3.3 ou superior, Mac com OS X Mountain Lion e Mac e PC com iTunes 10.2.2 ou superior.

Nota
A Sony não se responsabiliza pela perda ou por danos provocados nos dados gravados num iPhone/iPad/iPod quando utilizar um iPhone/iPad/iPod ligado a esta unidade.

Eliminar o sistema

Para proteção ambiental, remova a bateria de iões de lítio incorporada do sistema.
Antes de retirar a bateria recarregável, esgote a bateria desligando o transformador de CA da tomada e utilize o sistema apenas com a bateria.

Retire a bateria de iões de lítio para reciclar.
Não abra o armário se não for para eliminar o sistema.

1 Desligue o sistema e remova o transformador de CA.

2 Solte a tampa da parte de trás do sistema para remover a bateria.
❶ Remova as 6 tampas de borracha da parte inferior do sistema.
❷ Remova os 6 parafusos.
❸ Remova a tampa.
❹ Remova a ficha do conector do sistema.
❺ Remova a bateria.

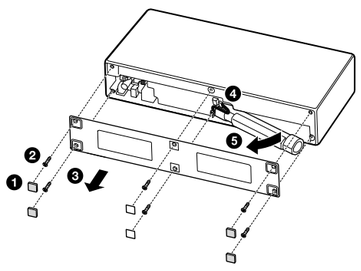

Nota
- Tenha cuidado para não danificar a tampa do cabo com pinças metálicas, etc. quando remove a bateria do sistema.

Română

Înainte de utilizarea sistemului, citiți cu atenție acest ghid și păstrați-l pentru consultări ulterioare.

AVERTISMENT

Pentru a reduce riscul de incendiu sau de șoc electric, nu expuneți acest aparat la ploaie sau umezeală.
Pentru a reduce riscul de incendiu, nu acoperiți gaura de ventilație a aparatului cu ziare, fețe de masă, perdele etc. Nu așezați surse de foc precum lumânări aprinse pe aparat.
Pentru reducerea riscului de incendiu sau de șoc electric, nu expuneți acest aparat la stropi sau jeturi de apă și nu așezați obiecte care conțin lichide, cum ar fi vazele, pe aparat.
Nu instalați aparatul în spații închise, cum ar fi o bibliotecă sau un dulap încorporat.
Nu expuneți bateriile sau aparatul cu bateriile instalate la căldură în exces, cum ar fi razele soarelui, foc sau altele asemănătoare.
Întrucât mufa principală este folosită pentru a deconecta sistemul de la rețea, conectați sistemul într-o priză de c.a. ușor accesibilă. Dacă observați o anomalie a sistemului, deconectați imediat mufa principală de la priza de c.a.
Sistemul nu este deconectat de la rețea atât timp cât este conectat la priza de c.a., chiar dacă sistemul a fost oprit.

ATENȚIE

Sunteți atenționat că orice schimbări sau modificări care nu sunt aprobate în mod explicit în acest manual ar putea anula permisiunea de a utiliza acest echipament.

Aviz pentru clienți: următoarele informații se aplică numai echipamentelor vândute în țările care respectă directivele UE
Producătorul acestui aparat este: Sony Corporation, 1-7-1 Konan Minato-ku Tokyo, 108-0075 Japonia.
Întrebări legate de conformitatea aparatului cu legislația Uniunii Europene pot fi adresate: Sony Deutschland GmbH, Hedelfinger Strasse 61, 70327 Stuttgart, Germania. Pentru orice întrebări legate de service sau de garanție, vă rugăm să consultați documentele de garanție ce însoțesc aparatul.

Validitate marcajului CE este restricționată doar la acele țări unde este aplicat în mod legal, în special în țările EEA (Spațiul Economic European).

CE

Prin prezenta, Sony Corp. declară că acest Echipament respectă cerințele esențiale și este în conformitate cu prevederile Directivei 1999/5/EC.
Pentru detalii, vă rugăm accesați următoarea adresă:
http://www.compliance.sony.de/

Dezafectarea echipamentelor electrice și electronice vechi (Se aplică pentru țările membre ale Uniunii Europene și pentru alte țări europene cu sisteme de colectare separată)
Acest simbol aplicat pe produs sau pe ambalajul acestuia, indică faptul că acest produs nu trebuie tratat ca pe un deșeu menajer. El trebuie predat punctelor de reciclare a echipamentelor electrice și electronice. Asigurându-vă că acest produs este dezafectat în mod corect, veți ajuta la prevenirea posibilelor consecințe negative asupra mediului și a sănătății umane, dacă produsul ar fi fost dezafectat în mod necorespunzător. Reciclarea materialelor va ajuta la conservarea resurselor naturale. Pentru mai multe detalii legate de reciclarea acestui produs, vă rugăm să contactați primăria din orașul dumneavoastră, serviciul de salubritate local sau magazinul de unde ați cumpărat produsul.

Dezafectarea bateriilor uzate (aplicabil în Uniunea Europeană și alte țări europene cu sisteme de colectare separate)
Acest simbol marcat pe baterie sau pe ambalaj indică faptul că bateria acestui produs nu trebuie considerată reziduu menajer.
Pe anumite tipuri de baterii, acestui simbol i se pot asocia simbolurile anumitor substanțe chimice. Simbolurile pentru mercur (Hg) sau plumb (Pb) sunt adăugate, daca bateria conține mai mult de 0,0005% mercur sau 0,004% plumb.
Asigurându-vă că aceste baterii sunt eliminate corect, veți ajuta la prevenirea consecințelor negative pentru mediu și pentru sănătatea umană, care, în caz contrar, pot fi provocate de către manipularea și eliminarea greșită a acestor baterii. Reciclarea acestor materiale va ajuta la conservarea resurselor naturale.

În cazul produselor care pentru siguranță, performanța sau integritatea datelor necesită o conexiune permanentă cu bateria încorporată, aceasta trebuie înlocuită numai de către personalul specializat din centrele de service.
Pentru a vă asigura că bateriile vor fi dezafectate corespunzător, predați produsului la sfârșitul duratei de funcționare la centrele de colectare pentru deșeuri electrice și electronice.

Pentru celelalte tipuri de baterii, vă rugăm să consultați secțiunea în care este explicat modul nepericulos de îndepărtare a bateriei din produs. Predați bateria uzată la un centru de colectare și reciclare a bateriilor.

Pentru mai multe detalii referitoare la reciclarea acestui produs sau a bateriei, vă rugăm să contactați primaria, serviciul de preluare a deșeurilor sau magazinul de unde ați achiziționat produsul.

Marcajul de atenționare este amplasat pe adaptorul de c.a.

Acest simbol este destinat să atenționeze utilizatorul cu privire la prezența unei „tensiuni periculoase" neizolate în carcasa produsului care poate avea o amplitudine suficientă pentru a constitui un risc de șoc electric pentru oameni.

Acest simbol este destinat să atenționeze utilizatorul cu privire la prezența unor instrucțiuni importante de utilizare și întreținere (service) în documentația care însoțește aparatul.

Măsuri de precauție

Despre Siguranță
Plăcuța de identificare cu marca comercială Sony, numărul modelului și clasificarea electrică este amplasată pe partea din spate a acestui sistem.
Adresa MAC este amplasată în exterior pe partea din spate a acestui sistem.
- Înainte de utilizarea sistemului, asigurați-vă că tensiunea de funcționare a sistemului este identică cu cea a sursei de alimentare cu curent.

Locul de achiziție	Tensiunea de funcționare
Toate țările/regiunile	c.a. 100 V – 240 V, 50 Hz/60 Hz

Note privind adaptorul de c.a.
- La conectarea sau deconectarea adaptorului de c.a., opriți în prealabil sistemul. În caz contrar se pot produce defecțiuni.
- Utilizați numai adaptorul de c.a. inclus. Pentru a evita deteriorarea sistemului, nu folosiți niciun alt adaptor de c.a.

Polaritatea mufei

- Introduceți adaptorul de c.a. într-o priză de perete. În cazul apariției unei probleme, deconectați-l imediat de la priza de perete.
- Nu instalați adaptorul de c.a. în spații închise, cum ar fi o bibliotecă sau un dulap încorporat.
- Pentru reducerea riscului de incendiu sau de șoc electric, nu expuneți adaptorul de c.a. la stropi sau jeturi de apă și nu așezați obiecte care conțin lichide, cum ar fi vazele, pe adaptorul de c.a.

La amplasare
- Nu fixați sistemul într-o poziție înclinată.
- Nu lăsați sistemul într-o locație în apropierea surselor de căldură, sau într-un loc expus la acțiunea directă a razelor solare, praf în exces, umezeală, ploaie sau șocuri mecanice.

Despre utilizare
- Nu introduceți obiecte mici etc. în mufele sau în orificiul de ventilație de pe partea din spate a sistemului. Se poate produce un scurt circuit sau o defecțiune a sistemului.

Despre curățare
- Nu folosiți alcool, benzen sau diluant pentru a curăța incinta.

Altele
- Dacă aveți întrebări sau probleme referitoare la acest sistem și care nu sunt acoperite în acest manual, vă rugăm să consultați cel mai apropiat dealer Sony.
- Înainte de eliminarea sau de predarea acestui sistem, asigurați-vă că îl porniți pentru a reinițializa toate setările la cele implicite din fabrică.

Despre drepturi de autor
- SONY, Sony Entertainment Network și siglele sunt mărci comerciale ale Sony Corporation.
- Windows, sigla Windows și Windows Media sunt fie mărci comerciale, fie mărci comerciale înregistrate ale Microsoft Corporation în Statele Unite ale Americii și/sau în alte țări.
- Acest produs este protejat de anumite drepturi de proprietate intelectuală ale Microsoft Corporation. Se interzice utilizarea sau distribuirea unor astfel de tehnologii în afara acestui produs fără a deține o licență de la Microsoft sau de la o filială autorizată a Microsoft.
- Pandora, sigla Pandora și imaginea comercială Pandora sunt mărci comerciale sau mărci comerciale înregistrate ale Pandora Media, Inc., utilizate cu permisiune.
- Spotify și siglele Spotify sunt mărci comerciale ale Spotify Group.
- Apple, sigla Apple, AirPlay, iPad, iPhone, iPod, iPod nano, iPod touch, iTunes, Mac și OS X sunt mărci comerciale ale Apple Inc., înregistrate în S.U.A. și în alte țări. App Store este o marcă de servicii a Apple Inc.
„Made for iPod", „Made for iPhone" și „Made for iPad" reprezintă un accesoriu electronic care a fost conceput pentru a fi conectat anume la un iPod, iPhone, sau un iPad, respectiv, și a fost certificat de dezvoltator pentru a respecta standardele de performanță Apple. Apple nu este responsabil pentru utilizarea acestui dispozitiv sau pentru conformitatea acestuia la standardele de securitate și de reglementare. Rețineți că utilizarea acestui accesoriu împreună cu iPod, iPhone sau iPad poate afecta performanța conexiunii wireless.
- Macintosh și Mac OS sunt mărci comerciale ale Apple Inc., înregistrate în S.U.A. și alte țări.
- „Wi Fi CERTIFIED" este o marcă a Wi-Fi Alliance.
- Wi-Fi®, Wi-Fi Protected Access® și Wi-Fi Alliance® sunt mărci înregistrate ale Wi-Fi Alliance.
- Wi-Fi CERTIFIED™, WPA™, WPA2™ și Wi-Fi Protected Setup™ sunt mărci ale Wi-Fi Alliance.
- DLNA™, sigla DLNA și DLNA CERTIFIED™ sunt mărci comerciale, mărci de servicii sau de certificare ale Digital Living Network Alliance.
- © 2013 CSR plc și companiile sale din grup.
Marca aptX® și sigla aptX sunt mărci comerciale ale CSR plc sau ale uneia dintre companiile sale din grup și este posibil să fie înregistrate în una sau mai multe jurisdicții.
- „S-Master" este o marcă comercială a Sony Corporation.
- ClearAudio+ și ClearAudio+ sunt mărci comerciale ale Sony Corporation.
- „DSEE" și DSEE sunt mărci comerciale ale Sony Corporation.
- Tehnologia de codare audio MPEG Layer-3 și brevetele sunt licențiate de la Fraunhofer IIS și Thomson.
- Marca verbală și siglele BLUETOOTH® sunt proprietatea Bluetooth SIG, Inc., iar utilizarea acestor mărci de către Sony Corporation se face sub licență. Alte mărci comerciale și nume comerciale sunt cele ale respectivilor lor deținători.
- Marca N este o marcă comercială sau marcă comercială înregistrată a NFC Forum, Inc. în Statele Unite ale Americii și în alte țări.
- Google Play și Android sunt mărci comerciale ale Google Inc.
- „Xperia" și „Xperia Tablet" sunt mărci comerciale ale Sony Mobile Communications AB.
- WALKMAN® și sigla WALKMAN® sunt mărci comerciale înregistrate ale Sony Corporation.
- Numele de sistem și de produs indicate în acest manual sunt în general mărci comerciale sau mărci comerciale înregistrate ale producătorului.
Mărcile ™ și ® sunt omise în acest manual.

Ce este tehnologia wireless BLUETOOTH?

Tehnologia wireless BLUETOOTH este o tehnologie wireless pe rază mică, ce facilitează comunicațiile de date wireless între dispozitive digitale, cum ar fi un computer și o cameră digitală. Tehnologia wireless BLUETOOTH operează pe o rază de aproximativ 10 metri. Conectarea a două dispozitive, după cum este necesar, este obișnuită, dar unele dispozitive pot fi conectate la mai multe dispozitive simultan.
Nu este nevoie să utilizați un cablu pentru conexiune și nici nu este necesar ca dispozitivele să fie unul în fața celuilalt, ca în cazul tehnologiei cu infraroșu. De exemplu, puteți folosi un asemenea dispozitiv într-o geantă sau în buzunar.
Standardul BLUETOOTH este un standard internațional acceptat de mii de companii din întreaga lume și folosit de diverse companii de pe glob.

Rază maximă de comunicare
Raza maximă de comunicare se poate reduce în următoarele condiții.
— Există un obstacol cum ar fi o persoană, metal sau perete între sistem și dispozitivul BLUETOOTH.
— Un dispozitiv de rețea LAN wireless este în funcțiune în apropierea sistemului.
— Un cuptor cu microunde este în funcțiune în apropierea sistemului.
— Un dispozitiv care generează radiații electromagnetice este în funcțiune în apropierea sistemului.

Interferențe de la alte dispozitive
Deoarece dispozitivele BLUETOOTH și dispozitivele LAN wireless (IEEE 802.11b/g) folosesc aceeași frecvență, poate avea loc interferența cu microundele, ceea ce duce la deteriorarea vitezei de comunicare, zgomot sau conexiune nevalabilă dacă respectivul sistem este folosit în apropierea unui dispozitiv LAN wireless. În astfel de cazuri, efectuați următoarele.
— Utilizați sistemul la o distanță mai mare de 10 m de dispozitivul de rețea LAN wireless.
— Dacă sistemul este utilizat la o distanță mai mică de 10 m de un dispozitiv de rețea LAN wireless, opriți dispozitivul de rețea LAN wireless.

Interferențe cu alte dispozitive
Microundele emise de la un dispozitiv BLUETOOTH pot afecta funcționarea dispozitivelor medicale electronice. Opriți sistemul și alte dispozitive BLUETOOTH în următoarele locații deoarece acestea pot produce un accident.
— în locurile în care este prezent gaz inflamabil, într-un spital, tren, aeroport sau o benzinărie
— în apropierea ușilor automate sau a unei alarme de incendiu

Note
- Pentru a putea utiliza funcția BLUETOOTH, dispozitivul BLUETOOTH care va fi conectat trebuie să aibă același profil ca al sistemului. Observați, de asemenea, că, chiar dacă există același profil, dispozitivele pot diferi ca funcționare, în funcție de specificațiile acestora.
- Datorită caracteristicii tehnologiei wireless BLUETOOTH, sunetul redat pe sistem este ușor întârziat față de sunetul redat de dispozitivul BLUETOOTH în timpul conversației telefonice sau a ascultării muzicii.
- Acest sistem acceptă capabilități de securitate care respectă standardul BLUETOOTH pentru a asigura o conexiune sigură când se folosește tehnologia wireless BLUETOOTH, dar nivelul de securitate ar putea fi insuficient, în funcție de setare. Aveți grijă când stabiliți o comunicare folosind tehnologia wireless BLUETOOTH.
- Nu ne asumăm responsabilitatea pentru scurgerile de informații în timpul comunicațiilor BLUETOOTH.
- Este nevoie de un dispozitiv prevăzut cu funcția BLUETOOTH pentru a se conforma cu standardul BLUETOOTH specificat de Bluetooth SIG, și trebuie autentificat. Chiar dacă dispozitivul conectat se conformează cu standardul BLUETOOTH menționat mai sus, este posibil ca anumite dispozitive să nu se conecteze sau să funcționeze incorect, în funcție de caracteristicile sau specificațiile dispozitivului.
- Este posibil să se producă zgomot sau întreruperi de sunet în funcție de dispozitivul BLUETOOTH conectat la sistem, mediul de comunicare sau mediul de utilizare.

Specificații

Secțiune pentru difuzor

Difuzoare
Difuzor cu gamă completă: Diametru de aprox. 46 mm × 2 /
Subwoofer: Diametru de aprox. 62 mm × 1

Secțiune pentru amplificator

PUTERE DE IEȘIRE ȘI DISTORSIONARE ARMONICĂ TOTALĂ:

Putere de ieșire (referință)

Utilizarea adaptorului de c.a.
Difuzor cu gamă completă: 8 W + 8 W (la 1% distorsionare armonică, 1 kHz, 8 Ω)
Subwoofer: 16 W (la 1% distorsionare armonică, 100 Hz, 4 Ω)

Utilizarea bateriei
Difuzor cu gamă completă: 3 W + 3 W (la 1% distorsionare armonică, 1 kHz, 8 Ω)
Subwoofer: 6 W (la 1% distorsionare armonică, 100 Hz, 4 Ω)

Secțiune pentru rețea

Standarde compatibile
IEEE 802.11 b/g (WEP 64 bit, WEP 128 bit, WPA/WPA2-PSK (AES), WPA/WPA2-PSK (TKIP))

Frecvență radio
2,412 GHz – 2,472 GHz (Bandă ISM de 2,4 GHz, 13 canale) / Canal 1 – Canal 13

Secțiune pentru BLUETOOTH

Ieșire
Specificație BLUETOOTH Clasă de putere 2

Rază maximă de comunicare
Rază aprox. 10 m*1

Frecvență radio
Bandă de 2,4 GHz (2,4000 GHz – 2,4835 GHz)

Sistem de comunicații
Specificație BLUETOOTH versiune 3.0

Profiluri BLUETOOTH compatibile*2
A2DP (Profil avansat de distribuție audio) / AVRCP (Profil telecomandă audio video)

Codec acceptat*3
SBC (Codec subbandă)*4 / AAC*5 / aptX

Lungime de bandă de transmisie (A2DP)
20 Hz – 20.000 Hz (cu eșantionare la 44,1 kHz)

*1 Raza reală va fi diferită în funcție de factori, cum ar fi obstacole între dispozitive, câmpuri magnetice în jurul unui cuptor cu microunde, electricitate statică, sensibilitate a recepției, performanța antenei, sistemul de operare, aplicația software etc.
*2 Profilurile standard BLUETOOTH indică scopul comunicației BLUETOOTH între dispozitive.
*3 Codec: Format de compresie și conversie a semnalului audio
*4 Codec subbandă
*5 Codare audio avansată

Specificații generale

AUDIO IN (INTRARE AUDIO)
Mini-mufă stereo ANALOGICĂ cu Φ 3,5 mm

Port rețea
10BASE-T/100BASE-TX (Polaritate automată)

IEȘIRE C.C.
Mufă USB tip A (pentru încărcarea bateriei unui dispozitiv conectat) (5 V, Max. 1,5 A: etichetă pe partea inferioară a sistemului)

Alimentarea
C.C. 18 V (utilizând adaptorul de c.a inclus conectat la c.a. 100 V - 240 V, alimentare 50 Hz/60 Hz) sau utilizând bateria litiu-ion încorporată

Durata de utilizare a bateriei litiu-ion (atunci când comutatorul NETWORK OFF/ON este OFF)
Aprox. 6 ore

Durata de utilizare a bateriei litiu-ion (atunci când comutatorul NETWORK OFF/ON este ON)
Aprox. 3 ore

Temperatură de funcționare
5 °C - 35 °C

Consum de energie electrică
30 W

Consum de energie electrică (în timpul modului de așteptare)
Mai puțin de 0,5 W

Consum de energie electrică (în timpul modului de așteptare BLUETOOTH/rețea)
Mai puțin de 3 W

Dimensiuni (L/h/l) (inclusiv piesele proeminente și comenzile)
Aprox. 300 mm × 132 mm × 60 mm

Masă
Aprox. 1,9 kg

Accesorii incluse:
Cablu de alimentare c.a. (1) / Adaptor de c.a. (AC-E1826L) (1) / Ghid de introducere „Enjoy Music over Your Wi-Fi Network (Bucurați-vă de muzică prin intermediul rețelei Wi-Fi)" / Ghid de referință (acest document) / Card de garanție

Designul și specificațiile pot fi modificate fără notificare prealabilă.

Modele iPhone/iPad/iPod compatibile

Model compatibil	AirPlay	BLUETOOTH
iPhone 5s	✓	✓
iPhone 5c	✓	✓
iPhone 5	✓	✓
iPhone 4s	✓	✓
iPhone 4	✓	✓
iPhone 3GS	✓	✓
iPad Air*	✓	✓
iPad mini cu ecran Retina*	✓	✓
iPad (generația a 4-a)*	✓	✓
iPad mini*	✓	✓
iPad (generația a 3-a)*	✓	✓
iPad 2*	✓	✓
iPad*	✓	✓
iPod touch (generația a 5-a)	✓	✓
iPod touch (generația a 4-a)	✓	✓
iPod touch (generația a 3-a)*	✓	✓
iPod nano (generația a 7-a)*		✓

începând cu ianuarie 2014

* Aplicația „SongPal" nu acceptă iPod touch (generația a 3-a) sau iPod nano. Aplicația „SongPal" nu acceptă iPad (începând cu ianuarie 2014).

AirPlay funcționează cu iPhone, iPad și iPod touch cu iOS 4.3.3 sau o versiune ulterioară, Mac cu OS X Mountain Lion și Mac și PC cu iTunes 10.2.2 sau o versiune ulterioară.

Notă
Sony nu poate accepta responsabilitatea în cazul în care datele înregistrate pe iPhone/iPad/iPod sunt pierdute sau deteriorate atunci când utilizați un iPhone/iPad/iPod conectat la acest sistem.

Eliminarea sistemului

Pentru protecția mediului, scoateți pachetul de baterii litiu-ion încorporat.
Înainte de a scoate bateria, consumați-o prin deconectarea adaptorului de c.a. și utilizarea sistemului doar cu bateria.

Scoateți bateria litiu-ion pentru reciclare.
Nu deschideți compartimentul decât atunci când eliminați sistemul.

1 Opriți sistemul și deconectați adaptorul de c.a.

2 Detașați capacul din partea din spate a sistemului pentru a îndepărta pachetul de baterii.
❶ Demontați cele 6 capace de cauciuc de pe partea din spate a sistemului.
❷ Deșurubați cele 6 șuruburi.
❸ Demontați capacul.
❹ Deconectați mufa conectorului din sistem.
❺ Scoateți bateria.

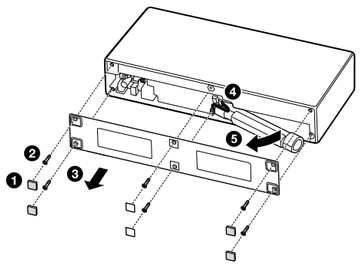

Notă
- Aveți grijă să nu deteriorați capacul cablului cu foarfece metalice etc. atunci când scoateți pachetul de baterii din sistem.