SONY

4-125-259-**12**(1)

4125259120

Speaker System

Instructions/Instructions/Instrucciones/Anleitung/Instructies/Istruzioni/Instruktioner/Instrukcje/Instruções/Instruktioner/Ohjeet/Инструкции/Instruksjoner/Οδηγίες/Talimatlar/Utasítások/Instrukce/Inštrukcie

SS-TBL700

© 2008 Sony Corporation Printed in Japan

Accessory/Accessoire/Accesorio/Zubehör/Toebehoren/Accessorio/Tillbehör/Wyposażenie dodatkowe/Acessório/Tilbehør/Lisävaruste/Дополнительные принадлежности/Tilbehør/Παρελκόμενο/Aksesuar/Kiegészítő tartozék/Příslušenství/Príslušenstvo

A

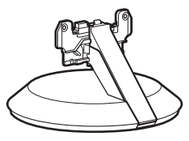

× 1

Speaker/Enceinte/Altavoz/Lautsprecher/Luidspreker/Diffusore/Högtalare/Głośnik/Coluna/Højttaler/Kaiutin/Динамик/Høyttaler/Ηχείο/Hoparlör/Hangfal/Reproduktor/Reproduktor

B

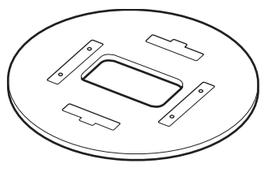

× 1

Base plate/Plaque de base/Placa de la base/Bodenplatte/Basisplaat/Piastra di base/Bottenplatta/Podstawa/Placa de base/Fod/Pohjalevy/Плата основания/Sokkelplate/Πλάκα βάσης/Taban Plakası/Alaplemez/Základní deska/Základová doska

C

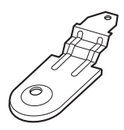

× 1

Stand support adaptor/Adaptateur de soutien du pied/Adaptador del soporte del pie/Standfußadapter/Adapter voor standaardsteun/Adattatore di sostegno supporto/Adapter för stativstöd/Przejściówka wspornika stolika/Adaptador de apoio do suporte/Adapter til fod/Jalustan tuen sovitin/Переходник опоры подставки/Stativstøtte for adapter/Προσαρμοστικό υποστήριξης βάσης/Stand destek adaptörü/Állvány adapter/Podpůrný adaptér podstavce/Adaptér podpery stojana

D

× 4

Screw M5×8/Vis M5×8/Tornillo M5×8/Schraube M5×8/Schroef M5×8/Vite M5×8/Skruv M5×8/Wkręt M5×8/Parafuso M5×8/Skrue M5×8/Ruuvi M5×8/Винт M5×8/Skrue M5×8/Βίδα M5×8/Vida M5×8/Csavar M5×8/Šroub M5×8/Skrutka M5×8

E

× 4

Screw M4×12/Vis M4×12/Tornillo M4×12/Schraube M4×12/Schroef M4×12/Vite M4×12/Skruv M4×12/Wkręt M4×12/Parafuso M4×12/Skrue M4×12/Ruuvi M4×12/Винт M4×12/Skrue M4×12/Βίδα M4×12/Vida M4×12/Csavar M4×12/Šroub M4×12/Skrutka M4×12

Assembling/Assemblage/Montaje/Montage/Montage/Montaggio/Montering/Montaż/Montagem/Samling/Kokoaminen/Сборка/Montering/Συναρμολόγηση/Montaj/Összeszerelés/Montáž/Montáž

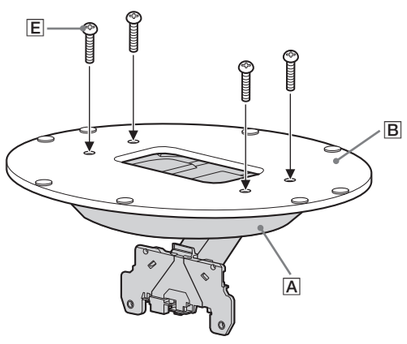

For how to use C and D, refer to the instruction manual supplied with your TV./
Pour en savoir plus sur l'utilisation de C et D, reportez-vous au mode d'emploi fourni avec le téléviseur./
Para obtener información sobre cómo utilizar C y D, consulte el manual del televisor./
Einzelheiten zur Verwendung von C und D finden Sie in der Bedienungsanleitung zu Ihrem Fernsehgerät./
Raadpleeg de handleiding die meegeleverd is met uw tv voor het gebruik van C en D./
Per informazioni sull'uso di C e D, consultare il manuale di istruzioni fornito con il televisore./
I bruksanvisningen för din TV finns detaljerad information om hur du använder C och D./
Szczegółowe informacje na używania elementów C i D znajdują się w instrukcji obsługi telewizora./
Para mais detalhes sobre o modo de utilização de C e D, consulte o manual de instruções fornecido com o televisor./
Yderligere oplysninger om brug af C og D findes i den betjeningsvejledning, der fulgte med dit tv./
Lisätietoja C:n ja D:n käyttämisestä on television mukana toimitetussa käyttöohjeessa./
Для получения информации по использованию C и D см. инструкцию по эксплуатации, прилагаемую к телевизору./
For informasjon om hvordan du bruker C og D, les håndboken som fulgte med TV-en./
Για τον τρόπο χρήσης του C και D, ανατρέξτε στο εγχειρίδιο οδηγιών που παρέχεται με την τηλεόρασή σας./
C ve D kullanımı hakkında bilgi için, TV ile birlikte sağlanan to the yönerge el kitabına bakın./
A C és D használatához tekintse át a TV-hez mellékelt használati utasítást./
Pokyny pro použití C a D viz návod na použití dodaný s televizorem./
Spôsob použitia C a D nájdete v návode na používanie k vášmu TV.

English

On Safety

This product is a Speaker System in tabletop stand format, for use with a Sony TV.
Products by Sony are designed with safety in mind. Incorrect use may result in a serious injury through fire or electric shock. Be sure to observe the following precautions for safety to prevent such accidents.

Caution
- If the installation is not performed correctly, the TV may fall. For details about installation, use and precautions, refer to the instruction manual supplied with your TV.
- Do not use the product if it is damaged, and contact your Sony dealer for servicing.
- Disconnect the mains lead from your TV when installing the speaker.

Specified products
This product is designed for use with the LCD Digital Colour TV KDL-40ZX1. (As of September 2008)

Notes On Use

How to clean the speaker
- Wipe the cabinet with a soft cloth slightly dampened with mild soap.
- Do not use chemicals, such as alcohol, thinner or benzene, as they may damage the surface of the speaker.

Notes on installation
- Before attaching the Base plate to the Speaker, remove the protection sheet from the Base plate first.
- Refer to the operating instructions supplied with your TV for how to install to the TV.

Disposal of Old Electrical & Electronic Equipment (Applicable in the European Union and other European countries with separate collection systems)

This symbol on the product or on its packaging indicates that this product shall not be treated as household waste. Instead it shall be handed over to the applicable collection point for the recycling of electrical and electronic equipment. By ensuring this product is disposed of correctly, you will help prevent potential negative consequences for the environment and human health, which could otherwise be caused by inappropriate waste handling of this product. The recycling of materials will help to conserve natural resources. For more detailed information about recycling of this product, please contact your local Civic Office, your household waste disposal service or the shop where you purchased the product.

The manufacturer of this product is Sony Corporation, 1-7-1 Konan Minato-ku Tokyo, 108-0075 Japan. The Authorized Representative for EMC and product safety is Sony Deutschland GmbH, Hedelfinger Strasse 61, 70327 Stuttgart, Germany. For any service or guarantee matters please refer to the addresses given in separate service or guarantee documents.

Specifications

Speaker unit	
Full range:	3 cm (4)
Woofer:	5.8 × 9 cm (1)
Impedance:	8 ohms (Full range), 4 ohms (Woofer)
Maximum input power:	6 W + 6 W (Full range) + 12 W (Woofer)
Dimensions (w/h/d) (Approx.):	41.5 × 18.3 × 41.5 cm
Mass:	3.8 kg

Français

Sécurité

Ce produit est un système d'enceintes de table pour téléviseur Sony.
Les produits Sony sont conçus pour vous offrir le maximum de sécurité. Leur utilisation incorrecte peut provoquer des blessures graves par incendie ou électrocution. Veillez à observer les consignes de sécurité préconisées ci-dessous pour éviter de tels accidents.

Attention
- Si l'installation n'est pas correctement exécutée, le téléviseur risque de tomber. Pour obtenir des informations détaillées sur l'installation, l'utilisation et les précautions à respecter, reportez-vous au mode d'emploi fourni avec le téléviseur.
- N'utilisez pas ce produit s'il est endommagé et adressez-vous à votre revendeur Sony pour toute réparation.
- Débranchez le cordon d'alimentation CA du téléviseur lorsque vous installez l'enceinte.

Produits spécifiés
Ce produit est conçu pour être utilisé avec le téléviseur couleur numérique LCD KDL-40ZX1.
(A compter de septembre 2008)

Remarques sur l'emploi

Comment nettoyer l'enceinte
- Essuyez le coffret avec un linge doux légèrement trempé dans de l'eau mélangée à du savon neutre.
- N'utilisez pas de produits chimiques tels que de l'alcool, du diluant ou du benzène, car ils risquent d'endommager la surface de l'enceinte.

Remarques sur l'installation
- Avant de fixer la plaque de base à l'enceinte, retirez d'abord la feuille de protection de la plaque de base.
- Reportez-vous au mode d'emploi fourni avec votre téléviseur pour savoir comment l'installer.

Traitement des appareils électriques et électroniques en fi n de vie (Applicable dans les pays de l'Union Européenne et aux autres pays européens disposant de systèmes de collecte sélective)

Ce symbole, apposé sur le produit ou sur son emballage, indique que ce produit ne doit pas être traité avec les déchets ménagers. Il doit être remis à un point de collecte approprié pour le recyclage des équipements électriques et électroniques. En s'assurant que ce produit est bien mis au rebut de manière appropriée, vous aiderez à prévenir les conséquences négatives potentielles pour l'environnement et la santé humaine. Le recyclage des matériaux aidera à préserver les ressources naturelles. Pour des informations détaillées sur le recyclage de ce produit, veuillez contacter le service municipal local, le service chargé du traitement des déchets ménagers ou le magasin où vous avez acheté le produit.

Le fabricant de ce produit est Sony Corporation, 1-7-1 Konan Minato-ku Tokyo, 108-0075 Japon. Le représentant autorisé pour les questions de compatibilité électromagnétique (EMC) et la sécurité des produits est Sony Deutschland GmbH, Hedelfinger Strasse 61, 70327 Stuttgart, Allemagne. Pour toute question relative au SAV ou à la garantie, merci de bien vouloir vous référer aux coordonnées contenues dans les documents relatifs au SAV ou la garantie.

Caractéristiques

Enceinte	
Pleine gamme :	3 cm (4)
Haut-parleur de graves :	5,8 × 9 cm (1)
Impédance :	8 ohms (Pleine gamme), 4 ohms (Haut-parleur de graves)
Puissance admissible maximale :	6 W + 6 W (Pleine gamme), 12 W (Haut-parleur de graves)
Dimensions (l/h/p) (environ) :	41,5 × 18,3 × 41,5 cm
Poids :	3,8 kg

Español

Seguridad

Este producto es un sistema de altavoces con forma de soporte de escritorio para utilizarse con un televisor Sony.
Los productos de Sony están diseñados pensando en la seguridad. El uso incorrecto del producto puede provocar lesiones graves a raíz de un incendio o una descarga eléctrica. Para evitar tales accidentes, asegúrese de cumplir las siguientes precauciones de seguridad.

Precaución
- Si la instalación no se lleva a cabo adecuadamente, el televisor podría caerse. Para obtener más información sobre la instalación, el uso y las precauciones, consulte el manual de instrucciones suministrado con el televisor.
- No utilice el producto si está dañado, y póngase en contacto con su distribuidor Sony para que efectúe la reparación.
- Desconecte el cable de alimentación de CA del televisor cuando instale el altavoz.

Productos especificados
Este producto se ha diseñado para utilizarse con el televisor digital en color de pantalla de cristal líquido KDL-40ZX1. (A partir de septiembre de 2008)

Notas sobre la utilización

Limpieza del altavoz
- Limpie la carcasa con un paño suave ligeramente humedecido con jabón neutro.
- No utilice productos químicos como alcohol, disolvente o bencina, ya que podrían dañar la superficie del altavoz.

Notas sobre la instalación
- Antes de instalar la placa de la base en el altavoz, retire primero la lámina de protección de la placa de la base.
- Consulte el manual de instrucciones suministrado con el televisor para obtener información sobre cómo instalarlo en el televisor.

Tratamiento de los equipos eléctricos y electrónicos al fi nal de su vida útil (aplicable en la Unión Europea y en países europeos con sistemas de recogida selectiva de residuos)

Este símbolo en el equipo o el embalaje indica que el presente producto no puede ser tratado como residuo doméstico normal, sino que debe entregarse en el correspondiente punto de recogida de equipos eléctricos y electrónicos. Al asegurarse de que este producto sea desechado correctamente, Ud. ayuda a prevenir las consecuencias negativas para el medio ambiente y la salud humana que podrían derivarse de la incorrecta manipulación en el momento de deshacerse de este producto. El reciclaje de materiales ayuda a conservar los recursos naturales. Para recibir información detallada sobre el reciclaje de este producto, póngase en contacto con su ayuntamiento, el punto de recogida más cercano o el establecimiento donde ha adquirido el producto.

El fabricante de este producto es Sony Corporation, 1-7-1 Konan Minato-ku Tokyo, 108-0075 Japón. El representante autorizado para EMC y seguridad en el producto es Sony Deutschland GmbH, Hedelfinger Strasse 61, 70327 Stuttgart, Alemania. Para cualquier asunto relacionado con servicio o garantía por favor diríjase a la dirección indicada en los documentos de servicio o garantía adjuntados con el producto.

Especificaciones

Altavoz	
Gama completa:	3 cm (4)
Altavoz de graves:	5,8 × 9 cm (1)
Impedancia:	8 ohmios (Gama completa), 4 ohmios (Altavoz de graves)
Potencia máxima de entrada:	6 W + 6 W (Gama completa) + 12 W (Altavoz de graves)
Dimensiones (an/al/prf) (Aprox.):	41,5 × 18,3 × 41,5 cm
Peso:	3,8 kg

Deutsch

Sicherheit

Bei diesem Produkt handelt es sich um ein Tischlautsprechersystem für Fernsehgeräte von Sony.
Bei der Entwicklung von Sony-Produkten wird besonderer Wert auf den Faktor Sicherheit gelegt. Wenn ein Produkt jedoch nicht sachgemäß verwendet wird, kann es durch Feuer oder einen elektrischen Schlag zu schweren Verletzungen kommen. Beachten Sie bitte unbedingt die folgenden Sicherheitsmaßnahmen, um solche Unfälle zu vermeiden.

Vorsicht
- Wenn die Installation nicht richtig vorgenommen wird, kann das Fernsehgerät herunterfallen. Einzelheiten zur Installation, zur Verwendung und zu Sicherheitsmaßnahmen finden Sie in der Bedienungsanleitung zu Ihrem Fernsehgerät.
- Verwenden Sie das Produkt nicht, wenn es beschädigt ist, sondern lassen Sie es bei Ihrem Sony-Händler reparieren.
- Lösen Sie das Netzkabel vom Fernsehgerät, wenn Sie den Lautsprecher installieren.

Spezifizierte Produkte
Dieses Produkt wurde für das LCD-Digitalfarbfernsehgerät KDL-40ZX1 konzipiert. (Stand: September 2008)

Hinweise zur Verwendung

Reinigen des Lautsprechers
- Reinigen Sie das Gehäuse mit einem weichen Tuch, das Sie leicht mit milder Seifenlauge angefeuchtet haben.
- Verwenden Sie keine Chemikalien wie Alkohol, Verdünner oder Benzin. Diese können die Gehäuseoberfläche des Lautsprechers angreifen.

Hinweise zur Installation
- Bevor Sie die Bodenplatte am Lautsprecher anbringen, müssen Sie zunächst die Schutzfolie von der Bodenplatte entfernen.
- Informationen zur Installation am Fernsehgerät finden Sie in der Bedienungsanleitung zum Fernsehgerät.

Entsorgung von gebrauchten elektrischen und elektronischen Geräten (anzuwenden in den Ländern der Europäischen Union und anderen europäischen Ländern mit einem separaten Sammelsystem für diese Geräte)

Das Symbol auf dem Produkt oder seiner Verpackung weist darauf hin, dass dieses Produkt nicht als normaler Haushaltsabfall zu behandeln ist, sondern an einer Annahmestelle für das Recycling von elektrischen und elektronischen Geräten abgegeben werden muss. Durch Ihren Beitrag zum korrekten Entsorgen dieses Produkts schützen Sie die Umwelt und die Gesundheit Ihrer Mitmenschen. Umwelt und Gesundheit werden durch falsches Entsorgen gefährdet. Materialrecycling hilft, den Verbrauch von Rohstoffen zu verringern. Weitere Informationen zum Recycling dieses Produkts erhalten Sie bei Ihrer Gemeindeverwaltung, den kommunalen Entsorgungsbetrieben oder dem Geschäft, in dem Sie das Produkt gekauft haben.

Der Hersteller dieses Produktes ist Sony Corporation, 1-7-1 Konan Minato-ku Tokio, 108-0075 Japan. Bevollmächtigter für EMV und Produktsicherheit ist Sony Deutschland GmbH, Hedelfinger Strasse 61, 70327 Stuttgart, Deutschland. Für Kundendienst- oder Garantieangelegenheiten wenden Sie sich bitte an die in Kundendienst- oder Garantiedokumenten genannten Adressen.

Technische Daten

Lautsprechereinheit	
Breitband:	3 cm (4)
Woofer:	5,8 × 9 cm (1)
Impedanz:	8 Ohm (Breitband), 4 Ohm (Woofer)
Maximale Leistungsaufnahme:	6 W + 6 W (Breitband) + 12 W (Woofer)
Abmessungen (B/H/T) (ca.):	41,5 × 18,3 × 41,5 cm
Gewicht:	3,8 kg

Nederlands

Veiligheid

Dit product is een luidsprekersysteem in tafelstandaarduitvoering voor gebruik met een tv van Sony.
De producten van Sony zijn ontworpen met aandacht voor veiligheid. Incorrect gebruik ervan kan leiden tot serieuze verwondingen door brand of een elektrische schok. Volg de volgende veiligheidsmaatregelen om dergelijke ongevallen te vermijden.

Let op
- Als de plaatsing niet correct is uitgevoerd, kan de tv vallen. Raadpleeg de handleiding die meegeleverd is met uw tv voor meer informatie over de plaatsing, het gebruik en de voorzorgsmaatregelen.
- Gebruik het product niet als het beschadigd is en neem contact op met uw Sony-handelaar voor herstelling.
- Koppel het netsnoer los van uw tv als u de luidspreker plaatst.

Opgegeven producten
Dit product werd ontworpen voor het gebruik met de digitale kleurentelevisie met LCD-scherm KDL-40ZX1. (Vanaf september 2008)

Opmerkingen over het gebruik

De luidspreker reinigen
- Veeg de behuizing af met een zachte doek die lichtjes bevochtigd is met milde zeep.
- Gebruik geen chemicaliën, zoals alcohol, verdunner of benzeen. Hierdoor kan het oppervlak van de luidspreker beschadigd raken.

Opmerkingen over de plaatsing
- Verwijder eerst de beschermfolie van de basisplaat, voordat u de basisplaat aan de luidspreker bevestigt.
- Raadpleeg de bedieningsinstructies die meegeleverd zijn met uw tv voor meer informatie over de installatie van de tv.

Verwijdering van oude elektrische en elektronische apparaten (toepasbaar in de Europese Unie en andere Europese landen met gescheiden afvalsystemen)

Het symbool op het product of op de verpakking wijst erop dat dit product niet als huishoudelijk afval mag worden behandeld. Het moet echter naar een plaats worden gebracht waar elektrische en elektronische apparatuur wordt gerecycled. Als u ervoor zorgt dat dit product op de correcte manier wordt verwerkt, voorkomt u voor mens en milieu negatieve gevolgen die zich zouden kunnen voordoen in geval van verkeerde afvalbehandeling. De recycling van materialen draagt bij tot het vrijwaren van natuurlijke bronnen. Voor meer details in verband met het recyclen van dit product, neemt u contact op met de gemeentelijke instanties, het bedrijf of de dienst belast met de verwijdering van huishoudafval of de winkel waar u het product hebt gekocht.

De fabrikant van dit product is Sony Corporation, 1-7-1 Konan Minato-ku Tokyo, 108-0075 Japan. De geautoriseerde vertegenwoordiging voor EMC en product veiligheid is Sony Deutschland GmbH, Hedelfinger Strasse 61, 70327 Stuttgart, Duitsland. Voor service- of garantiezaken verwijzen wij u graag naar de adressen in de afzonderlijke service/garantie documenten.

Specificaties

Luidsprekereenheid	
Volledig bereik:	3 cm (4)
Woofer:	5,8 × 9 cm (1)
Impedantie:	8 ohm (volledig bereik), 4 ohm (woofer)
Maximaal ingangsvermogen:	6 W + 6 W (volledig bereik) + 12 W (woofer)
Afmetingen (b/h/d) (Ong.):	41,5 × 18,3 × 41,5 cm
Gewicht:	3,8 kg

Italiano

Informazioni sulla sicurezza

Questo sistema diffusori in versione supporto da tavolo è un prodotto progettato per essere impiegato con un televisore Sony.
I prodotti Sony sono progettati pensando in primo luogo alla sicurezza. Un uso scorretto, tuttavia, può provocare incendi e folgorazioni, con conseguenti gravi infortuni. Pertanto, si raccomanda di attenersi alle seguenti istruzioni di sicurezza onde evitare incidenti.

Avvertimento
- Se l'installazione non viene eseguita correttamente, il televisore potrebbe cadere. Per ulteriori informazioni sull'installazione, istruzioni per l'uso e la sicurezza, consultare il manuale di istruzioni fornito con il televisore.
- Se il prodotto è danneggiato, non utilizzarlo. Rivolgersi al proprio rivenditore Sony di fiducia per la riparazione.
- Durante l'installazione del diffusore, scollegare il cavo di alimentazione CA dal televisore.

Prodotti specificati
Questo prodotto è progettato per essere impiegato insieme al televisore digitale LCD a colori KDL-40ZX1. (A partire da settembre 2008)

Note sull'utilizzo

Pulizia del diffusore
- Pulire l'esterno con un panno morbido leggermente inumidito con acqua e sapone neutro.
- Non utilizzare prodotti chimici, quali ad esempio alcol, trementina o benzene, in quanto potrebbero danneggiare il rivestimento superficiale del diffusore.

Note sull'installazione
- Prima di fissare la piastra di base al diffusore rimuovere il foglio protettivo dalla piastra di base.
- Per informazioni sull'installazione sul televisore, consultare le istruzioni di funzionamento fornite con il televisore.

Trattamento del dispositivo elettrico o elettronico a fi ne vita (applicabile in tutti i paesi dell'Unione Europea e in altri paesi europei con sistema di raccolta diff erenziata)

Questo simbolo sul prodotto o sulla confezione indica che il prodotto non deve essere considerato come un normale rifiuto domestico, ma deve invece essere consegnato a un punto di raccolta appropriato per il riciclo di apparecchi elettrici ed elettronici. Accertando che questo prodotto sia smaltito correttamente, si contribuisce a prevenire potenziali conseguenze negative per l'ambiente e per la salute che potrebbero altrimenti essere causate dal suo smaltimento inadeguato. Il riciclo dei materiali aiuta a conservare le risorse naturali. Per informazioni più dettagliate circa il riciclo di questo prodotto, potete contattare l'ufficio comunale, il servizio locale di smaltimento rifiuti oppure il negozio dove l'avete acquistato.

Il fabbricante di questo prodotto è Sony Corporation, 1-7-1 Konan Minato-ku Tokyo, 108-0075, Giappone. Il rappresentante autorizzato ai fini della Compatibilità Elettromagnetica e della sicurezza del prodotto è Sony Deutschland GmbH, Hedelfinger Strasse 61, 70327, Stoccarda Germania. Per qualsiasi problema relativo all'assistenza o alla garanzia, si prega di fare riferimento agli indirizzi indicati nei documenti di assistenza e garanzia forniti con il prodotto.

Caratteristiche tecniche

Unità diffusori	
Gamma completa:	3 cm (4)
Woofer:	5,8 × 9 cm (1)
Impedenza:	8 ohm (Gamma completa), 4 ohm (Woofer)
Potenza di ingresso massima:	6 W + 6 W (Gamma completa) + 12 W (Woofer)
Dimensioni (l/h/p) (Appross.):	41,5 × 18,3 × 41,5 cm
Peso:	3,8 kg

Svenska

Om säkerhet

Denna produkt är ett högtalarsystem med bordsstativ för en Sony-TV.
Produkter från Sony är utformade med tanke på säkerhet. Felaktig användning kan resultera i allvarlig personskada till följd av brand eller elektrisk stöt. Observera följande säkerhetsföreskrifter för att förebygga sådana olyckor.

Var försiktig!
- Om inte installationen utförs på rätt sätt kan TV:n ramla ned. I bruksanvisningen för din TV finns detaljerad information om installation, användning och säkerhet.
- Använd inte produkten om den är skadad, och kontakta din Sony-återförsäljare för reparation.
- Dra ut din TV:s nätströmskabel när högtalaren installeras.

Angivna produkter
Denna produkt är konstruerad för att användas tillsammans med den digitala LCD-färg-TV:n KDL-40ZX1. (från september 2008)

Att observera angående användning

Rengöring av högtalaren
- Torka av lådan med en mjuk trasa som fuktats lätt med milt tvålvatten.
- Använd inga kemikalier som t.ex. alkohol, thinner eller bensen, eftersom de kan skada högtalarens ytbehandling.

Att observera om installationen
- Innan bottenplattan monteras i högtalaren ska skyddsarket lossas från bottenplattan.
- I den bruksanvisning som medföljer din TV finns information om hur du ansluter till din TV.

Kassering av gamla elektriska och elektroniska produkter (tillämpligt inom EU och andra europeiska länder med separata insamlingssystem)

Denna symbol på produkten eller dess förpackning anger att produkten inte får hanteras som hushållsavfall. Den skall i stället lämnas in på en lämplig uppsamlingsplats för återvinning av elektrisk och elektronisk utrustning. Genom att säkerställa att produkten kasseras på rätt sätt bidrar du till att förebygga eventuellt negativa miljö- och hälsoeffekter som kan uppstå om produkten kasseras som vanligt avfall. Återvinning av material hjälper till att bibehålla naturens resurser. För mer information om återvinning av denna produkt, kontakta de lokala myndigheterna, ortens sophämtningstjänst eller affären där du köpte produkten.

Tillverkare av denna produkt är Sony Corporation, 1-7-1 Konan Minato-ku Tokyo, 108-0075 Japan. Auktoriserad representant för EMC och produktsäkerhet är Sony Deutschland GmbH, Hedelfinger Strasse 61, 70327 Stuttgart, Germany. För service- och garantiärenden, var vänlig se separat service- och garantidokument.

Specifikationer

Högtalarenhet	
Fullskalig högtalare:	3 cm (4)
Woofer:	5,8 × 9,0 cm (1)
Impedans:	8 ohm (Fullskalig högtalare), 4 ohm (Woofer)
Maximal ineffekt:	6 W + 6 W (Fullskalig högtalare) + 12 W (Woofer)
Mått (b/h/d) (ungefär):	41,5 × 18,3 × 41,5 cm
Vikt:	3,8 kg

Polski

Bezpieczeństwo

Niniejszy produkt to biurkowy zestaw głośnikowy przeznaczony do współpracy z telewizorem firmy Sony.
Produkty firmy Sony są zaprojektowane z myślą o bezpieczeństwie. Jednakże jeśli produkt jest użytkowany nieprawidłowo, może to spowodować poważne obrażenia ciała w wyniku pożaru lub porażenia prądem elektrycznym. Aby uniknąć takich wypadków, należy przestrzegać zasad bezpieczeństwa.

Przestroga
- Nieprawidłowa instalacja może spowodować upadek telewizora. Szczegółowe informacje na temat instalacji, użytkowania oraz zasady bezpieczeństwa znajdują się w instrukcji obsługi telewizora.
- Jeśli produkt jest uszkodzony, nie wolno go używać. W takim wypadku trzeba skontaktować się z przedstawicielem firmy Sony i zlecić wykonanie odpowiednich czynności serwisowych.
- Przed rozpoczęciem instalowania głośnika od telewizora należy odłączyć przewód zasilania.

Określone produkty
Ten produkt jest przeznaczony do współpracy z cyfrowym telewizorem kolorowym LCD KDL-40ZX1. (według stanu z września 2008)

Uwagi dotyczące eksploatacji

Jak czyścić głośnik
- Obudowę urządzenia należy czyścić miękką ściereczką lekko zwilżoną łagodnym roztworem mydła.
- Do czyszczenia nie należy używać środków chemicznych, takich jak alkohol, rozpuszczalniki i benzyna, ponieważ mogą one uszkodzić powierzchnię głośnika.

Uwagi dotyczące instalacji
- Przed przymocowaniem podstawy do głośnika najpierw zdejmij folię ochronną z podstawy.
- Informacje na temat mocowania do telewizora znajdują się w instrukcji obsługi telewizora.

Pozbycie się zużytego sprzętu (stosowane w krajach Unii Europejskiej i w pozostałych krajach europejskich stosujących własne systemy zbiórki)

Ten symbol na produkcie lub jego opakowaniu oznacza, że produkt nie może być traktowany jako odpad komunalny. Lecz powinno się go dostarczyć do odpowiedniego punktu zbiórki sprzętu elektrycznego i elektronicznego, w celu recyklingu. Odpowiednie zadysponowanie zużytego produktu zapobiega potencjalnym negatywnym wpływom na środowisko oraz zdrowie ludzi, jakie mogłyby wystąpić w przypadku niewłaściwego zagospodarowania odpadów. Recykling materiałów pomoże w ochronie środowiska naturalnego. W celu uzyskania bardziej szczegółowych informacji na temat recyklingu tego produktu, należy skontaktować się z lokalną jednostką samorządu terytorialnego, ze służbami zagospodarowywania odpadów lub ze sklepem, w którym zakupiony został ten produkt.

Producentem tego produktu jest Sony Corporation, 1-7-1 Konan Minato-ku Tokyo, 108-0075 Japonia. Upoważnionym przedstawicielem producenta w Unii Europejskiej, uprawnionym do dokonywania i potwierdzania oceny zgodności z wymaganiami zasadniczymi, jest Sony Deutschland GmbH, Hedelfinger Strasse 61, 70327 Stuttgart, Niemcy. Nadzór nad dystrybucją na terytorium Rzeczypospolitej Polskiej sprawuje Sony Poland, 00-876 Warszawa, ul. Ogrodowa 58. W sprawach serwisowych i gwarancyjnych należy kontaktować się z podmiotami, których adresy podano w osobnych dokumentach gwarancyjnych lub serwisowych, lub z najbliższym sprzedawcą produktów Sony.

Dane techniczne

Głośnik	
Pełnozakresowy:	3 cm (4)
Głośnik niskotonowy:	5,8 × 9 cm (1)
Impedancja:	8 omów (pełnozakresowy), 4 omy (głośnik niskotonowy)
Maksymalna moc wejściowa:	6 W + 6 W (pełnozakresowy) + 12 W (głośnik niskotonowy)
Wymiary (szer./wys./gł.) (ok.):	41,5 × 18,3 × 41,5 cm
Waga:	3,8 kg

Português

Segurança

Este produto é um Sistema de Colunas em formato de suporte para topo de mesa, para utilização com um televisor Sony.
Os produtos da Sony são concebidos para oferecer a máxima segurança. Uma utilização incorrecta pode resultar em ferimentos graves devido a incêndio ou choque eléctrico. Para evitar esse tipo de acidentes, respeite as seguintes precauções de segurança.

Atenção
- Se a instalação não for realizada correctamente, o televisor pode cair. Para mais detalhes sobre a instalação, utilização e precauções, consulte o manual de instruções fornecido com o televisor.
- Não utilize o produto se este estiver danificado, e contacte o seu agente Sony para qualquer intervenção técnica.
- Desligue o cabo de alimentação CA do televisor quando instalar a coluna.

Produtos especificados
Este produto foi concebido para uma utilização com a TV LCD A Cores Digital KDL-40ZX1.
(A partir de Setembro de 2008)

Notas acerca da utilização

Como limpar a coluna
- Limpe a caixa com um pano macio, ligeiramente humedecido com uma solução suave de sabão.
- Não utilize produtos químicos, como álcool, diluente ou benzina, uma vez que podem danificar a superfície da coluna.

Notas sobre a instalação
- Antes de colocar a Placa de base na Coluna, retire a folha protectora da Placa de base.
- Consulte as Instruções de funcionamento fornecidas com o televisor para obter informações sobre o modo de instalação do televisor.

Tratamento de Equipamentos Eléctricos e Electrónicos no fi nal da sua vida útil (Aplicável na União Europeia e em países Europeus com sistemas de recolha selectiva de resíduos)

Este símbolo, colocado no produto ou na sua embalagem, indica que este não deve ser tratado como resíduo urbano indiferenciado. Deve sim ser colocado num ponto de recolha destinado a resíduos de equipamentos eléctricos e electrónicos. Assegurandose que este produto é correctamente depositado, irá prevenir potenciais consequências negativas para o ambiente bem como para a saúde, que de outra forma poderiam ocorrer pelo mau manuseamento destes produtos. A reciclagem dos materiais contribuirá para a conservação dos recursos naturais. Para obter informação mais detalhada sobre a reciclagem deste produto, por favor contacte o município onde reside, os serviços de recolha de resíduos da sua área ou a loja onde adquiriu o produto.

O fabricante deste produto é a Sony Corporation, 1-7-1 Konan Minato-ku Tokyo, 108-0075 Japão. O representante autorizado para Compatibilidade Electromagnética e segurança do produto è a Sony Deutschland GmbH, Hedelfinger Strasse 61, 70327 Stuttgart, Alemanha. Para qualquer assunto relacionado com serviço ou garantia por favor consulte a morada indicada nos documentos sobre serviço e garantias que se encontram junto ao produto.

Especificações

Unidade da Coluna	
Gama total:	3 cm (4)
Woofer:	5,8 × 9 cm (1)
Impedância:	8 ohms (Gama total), 4 ohms (Woofer)
Potência máxima de entrada:	6 W + 6 W (Gama total) + 12 W (Woofer)
Dimensões (l/a/p) (Aprox.):	41,5 × 18,3 × 41,5 cm
Peso:	3,8 kg

Dansk

Om sikkerhed

Dette produkt er et højttalersystem, som er udviklet til at stå på et bord til anvendelse med et tv fra Sony.
Sonys produkter er udformet med henblik på sikkerhed. Forkert anvendelse kan resultere i alvorlig personskade på grund af brand eller elektrisk stød. Undgå sådanne ulykker ved at overholde de følgende sikkerhedsforskrifter.

Forsigtig
- Hvis monteringen ikke udføres korrekt, kan tv'et falde ned. Se betjeningsvejledningen, som fulgte med dit tv, for at få flere oplysninger om montering, anvendelse og forholdsregler.
- Brug ikke produktet, hvis det er beskadiget, og kontakt din Sony-forhandler med henblik på service.
- Tag netledningen fra tv'et ud af stikkontakten, mens du monterer højttaleren.

Skærmmodeller
Dette produkt er udviklet til brug sammen med LCD Digitalt farve-tv KDL-40ZX1. (Pr. september 2008)

Vær opmærksom på dette ved anvendelse

Sådan rengøres højttaleren
- Aftør kabinettet med en blød klud, som er let fugtet med mildt sæbevand.
- Brug ikke kemikalier, f.eks. sprit, fortynder eller rensebenzin, da de kan beskadige højttalerens overflade.

Bemærkninger om montering
- Fjern beskyttelsesarket fra foden, før du monterer foden på højttaleren.
- Du kan finde flere oplysninger om montering af tv'et i den betjeningsvejledning, der fulgte med tv'et.

Håndtering af udtjente elektriske og elektroniske produkter (Gælder for den Europæiske Union og andre europæiske lande med separate indsamlingssystemer)

Dette symbol på produktet eller emballagen angiver, at produktet ikke må behandles som husholdningsaffald. Det skal i stedet indleveres på en deponeringsplads specielt indrettet til modtagelse og oparbejdning af elektriske og elektroniske produkter. Ved at sikre, at produktet bortskaffes korrekt, forebygges de eventuelle negative miljø- og sundhedsskadelige påvirkninger, som en ukorrekt affaldshåndtering af produktet kan forårsage. Genindvinding af materialer vil medvirke til at bevare naturens ressourcer. Yderligere information om genindvindingen af dette produkt kan fås hos myndighederne, det lokale renovationsselskab eller butikken, hvor produktet blev købt.

Producenten af dette produkt er Sony Corporation, 1-7-1 Konan Minato-ku Tokyo, 108-0075 Japan. Den autoriserede repræsentant for EMC og produktsikkerhed er Sony Deutschland GmbH, Hedelfinger Strasse 61, 70327 Stuttgart, Germany. For service eller garanti henviser vi til de adresser, som fremgår af vedlagte garantidokument.

Specifikationer

Højttalerenhed	
Fuldtone:	3 cm (4)
Woofer:	5,8 × 9 cm (1)
Impedans:	8 ohm (fuldtone), 4 ohm(woofer)
Mak. indgangseffekt:	6 W + 6 W (fuldtone) + 12 W (woofer)
Dimensioner (b/h/d) (ca.):	41,5 × 18,3 × 41,5 cm
Vægt:	3,8 kg

Suomi

Turvallisuus

Tämä tuote on pöytäjalustana toimiva kaiutinjärjestelmä, joka on tarkoitettu käytettäväksi Sonyn televisioiden kanssa.
Sony-tuotteet on suunniteltu turvallisiksi. Virheellinen käyttö voi kuitenkin aiheuttaa tulipalon tai sähköiskun, jolloin seurauksena voi olla vakava vamma. Noudata seuraavia turvallisuusvarotoimia, jotta vältät tällaiset vahingot.

Varoitus
- Jos asennusta ei tehdä oikein, televisio voi pudota. Lisätietoja asennuksesta, käytöstä ja varotoimista on television mukana toimitetussa käyttöohjeessa.
- Älä käytä tuotetta, jos se on vaurioitunut, vaan pyydä Sony-jälleenmyyjältä tuotteen huolto-ohjeet.
- Irrota television virtajohto, kun asennat kaiuttimen.

Kohdetuotteet
Tämä tuote on suunniteltu käytettäväksi digitaalisen KDL-40ZX1-LCD-väritelevision kanssa. (Syyskuusta 2008 alkaen)

Käyttöä koskevia huomautuksia

Kaiuttimen puhdistaminen
- Pyyhi koteloa liinalla, joka on hieman kostutettu laimeaan pesuaineliuokseen.
- Älä käytä kemikaaleja, kuten alkoholia, tinneriä tai bensiiniä, sillä ne voivat vahingoittaa kaiuttimen pintaa.

Asentamista koskevia huomautuksia
- Poista pohjalevyn suojakelmu, ennen kuin kiinnität pohjalevyn kaiuttimeen.
- Television asennusohjeet löytyvät television mukana toimitetusta käyttöoppaasta.

Käytöstä poistettujen sähkö- ja elektroniikkalaitteiden hävittäminen (koskee Euroopan yhteisön ja muiden Euroopan maiden jätehuoltoa)

Tämä laitteeseen tai sen pakkaukseen merkitty symboli tarkoittaa, että laitetta ei saa käsitellä kotitalousjätteenä. Sen sijaan laite on toimitettava sähkö- ja elektroniikkalaitteiden kierrätyksestä huolehtivaan keräys- ja kierrätyspisteeseen. Varmistamalla, että tämä laite hävitetään asianmukaisesti, voit auttaa estämään mahdollisia ympäristö- ja terveyshaittoja, joita muuten voi aiheutua laitteen epäasianmukaisesta käsittelystä. Materiaalien kierrätys säästää luonnonvaroja. Lisätietoja laitteen käsittelystä, talteenotosta ja kierrätyksestä on saatavilla paikallisilta ympäristöviranomaisilta, jätehuoltokeskuksesta tai liikkeestä, josta laite on ostettu.

Tämän tuotteen valmistaja on Sony Corporation, 1-7-1 Konan Minato-ku Tokyo, 108-0075 Japani. Tuotteen turvallisuuden ja EMC hyväksyjä on Sony Deutschland GmbH, Hedelfinger Strasse 61, 70327 Stuttgart, Saksa. Kaikissa tuotteen huolto- tai takuuasioissa ottakaa yhteys valtuutettuun Sony huoltoon.

Tekniset tiedot

Kaiutinelementti	
Täysi alue:	3 cm (4)
Bassokaiutin:	5,8 × 9 cm (1)
Impedanssi:	8 ohmia (täysi alue), 4 ohmia (bassokaiutin)
Enimmäissyöttöteho:	6 W + 6 W (täysi alue) + 12 W (bassokaiutin)
Mitat (l/k/s) (noin):	41,5 × 18,3 × 41,5 cm
Paino:	3,8 kg

Русский

Безопасность

Это изделие является устанавливаемой на настольную подставку акустической системой, которую можно подключать к телевизору Sony.
Изделия Sony разработаны с учетом требований по безопасности. Неправильное использование может стать причиной серьезных травм в результате возгорания или поражения электрическим током. Во избежание возникновения таких несчастных случаев обязательно соблюдайте описанные ниже меры предосторожности.

Внимание
- В результате неправильной установки телевизор может упасть. Для получения дополнительной информации по установке, использованию и предупреждениям см. инструкцию по эксплуатации, прилагаемую к телевизору.
- Если это изделие повреждено, не используйте его и обратитесь к ближайшему дилеру Sony для его ремонта.
- При установке динамика отсоедините кабель переменного тока от телевизора.

Указанные изделия
Это изделие предназначено для использования с цифровым телевизором с цветным жидкокристаллическим экраном KDL-40ZX1. (По состоянию на сентябрь 2008 года)

Примечания по эксплуатации

Очистка динамика
- Протирайте корпус мягкой тканью, слегка смоченной в слабом мыльном растворе.
- Не используйте химические средства, такие как спирт, растворитель или бензин, так как это может привести к повреждению поверхности динамика.

Примечания по установке
- Перед креплением платы основания к динамику сначала снимите с платы основания защитную пленку.
- Для получения информации по установке на телевизоре см. руководство по эксплуатации, прилагаемое к телевизору.

Утилизация отслужившего электрического и электронного оборудования (директива применяется в странах Евросоюза и других европейских странах, где действуют системы раздельного сбора отходов)

Данный знак на устройстве или его упаковке обозначает, что данное устройство нельзя утилизировать вместе с прочими бытовыми отходами. Его следует сдать в соответствующий приемный пункт переработки электрического и электронного оборудования. Неправильная утилизация данного изделия может привести к потенциально негативному влиянию на окружающую среду и здоровье людей, поэтому для предотвращения подобных последствий необходимо выполнять специальные требования по утилизации этого изделия. Переработка данных материалов поможет сохранить природные ресурсы. Для получения более подробной информации о переработке этого изделия обратитесь в местные органы городского управления, службу сбора бытовых отходов или в магазин, где было приобретено изделие.

Технические характеристики

Динамик	
Полнодиапазонный:	3 см (4)
Низкочастотный:	5,8 × 9 см (1)
Сопротивление:	8 Ом (полнодиапазонный), 4 Ом (низкочастотный)
Максимальная входная мощность:	6 Вт + 6 Вт (полнодиапазонный) + 12 Вт (низкочастотный)
Размеры (ш/в/г) (прибл.):	41,5 × 18,3 × 41,5 см
Масса:	3,8 кг

Norsk

Om sikkerhet

Dette produktet er et høyttalersystem i et bordstativformat, for bruk med en Sony TV.
Produkter fra Sony er konstruert med sikkerhet i tankene. Hvis produktet brukes feil, kan det imidlertid føre til alvorlig skade ved brann eller elektrisk støt. Sørg for at du leser nøye gjennom sikkerhetsreglene for å hindre ulykker.

Forsiktig
- Hvis monteringen ikke utføres riktig, kan TV-en falle ned. For detaljert informasjon om montering, bruk og forholdsregler, les håndboken som fulgte med TV-en.
- Ikke bruk produktet hvis det er skadet, og ta kontakt med Sony-forhandleren din for vedlikehold.
- Koble strømledningen fra TV-en når du monterer høyttaleren.

Spesifiserte produkter
Dette produktet er konstruert for bruk med LCD digital farge-TV KDL-40ZX1. (per september 2008)

Merknader om bruk

Slik rengjør du høyttaleren
- Tørk av kabinettet med en myk klut som er lett fuktet med mild såpe.
- Ikke bruk kjemikalier, som alkohol, løsemidler eller benzen, da disse kan skade høyttalerens overflate.

Merknader om montering
- Før du fester sokkelplaten til høyttaleren, må du fjerne beskyttelsesfilmen fra sokkelen.
- Se instruksjonsbøken som fulgte med TV-en for informasjon om hvordan du installerer TV-en.

Avhending av gamle elektriske og elektroniske apparater (gjelder i den Europeiske Unionen og andre europeiske land med separat innsamlingssystem)

Dette symbolet på produktet eller emballasjen indikerer at dette produktet ikke må behandles som husholdningsavfall. I stedet skal det leveres til spesiell innsamlingsstasjon for gjenvinning av elektrisk og elektronisk utstyr. Ved å sørge for at dette produktet avhendes på korrekt måte, vil du være med på å forhindre mulige negative følger for miljøet og helse, som ellers kan forårsakes av feilaktig avfallshåndtering av dette produktet. Gjenvinning av disse materialene vil være med på å ta vare på våre naturressurser. For mer informasjon om gjenvinning av dette produktet, kan du kontakte lokale myndigheter, renovasjonsverket der du bor eller butikken der du kjøpte produktet.

Produsenten av dette produktet er Sony Corporation, 1-7-1 Konan Minato-ku Tokyo, 108-0075 Japan. Autorisert representant for EMC og produktsikkerhet er Sony Deutschland GmbH, Hedelfinger Strasse 61, 70327 Stuttgart, Germany. For service eller garanti saker vennligst se adressene nevnt i det separate service eller garantidokumentet.

Spesifikasjoner

Høyttalerenhet	
Fullstendig rekkevidde:	3 cm (4)
Basshøyttaler:	5,8 × 9 cm (1)
Impedans:	8 ohm (Fullstendig rekkevidde), 4 ohm (Basshøyttaler)
Maksimal inngangsstrøm:	6 W + 6 W (Fullstendig rekkevidde) + 12 W (Basshøyttaler)
Dimensjoner (b/h/d) (Ca.):	41,5 × 18,3 × 41,5 cm
Vekt:	3,8 kg

Ελληνικά

Ασφάλεια

Το προϊόν αυτό είναι ένα σύστημα ηχείων σε μορφή επιτραπέζιας βάσης για χρήση με τηλεόραση Sony.
Τα προϊόντα της Sony σχεδιάζονται με γνώμονα την ασφάλεια. Η ανορθόδοξη χρήση ενδέχεται να προκαλέσει σοβαρό τραυματισμό, πυρκαγιά ή ηλεκτροπληξία. Για να αποφύγετε τέτοιου είδους ατυχήματα, βεβαιωθείτε ότι λαμβάνονται οι εξής προφυλάξεις ασφάλειας.

Προσοχή
- Εάν η εγκατάσταση δεν πραγματοποιηθεί σωστά, η τηλεόραση ενδέχεται να πέσει. Για λεπτομέρειες εγκατάστασης, χρήσης και προφυλάξεις, ανατρέξτε στο εγχειρίδιο οδηγιών που παρέχεται με την τηλεόρασή σας.
- Μην χρησιμοποιήσετε το προϊόν εάν είναι κατεστραμμένο, και επικοινωνήστε με τον αντιπρόσωπο της Sony για σέρβις.
- Κατά την εγκατάσταση του ηχείου, αποσυνδέστε το καλώδιο τροφοδοσίας από την τηλεόρασή σας.

Συμβατά προϊόντα
Το προϊόν αυτό έχει σχεδιαστεί για χρήση με την ψηφιακή έγχρωμη τηλεόραση LCD KDL-40ZX1. (Από τον Σεπτέμβριο 2008)

Σημειώσεις σχετικά με τη χρήση

Καθαρισμός του ηχείου
- Σκουπίστε το περίβλημα με ένα μαλακό ύφασμα ελαφρά νοτισμένο με ήπιο σαπούνι.
- Μην χρησιμοποιείτε χημικά, όπως αλκοόλη, διαλυτικό ή βενζίνη, καθώς ενδέχεται να βλάψουν την επιφάνεια του ηχείου.

Σημειώσεις για την εγκατάσταση
- Πριν επισυνάψετε την πλάκα βάσης στο ηχείο, αφαιρέστε πρώτα το φύλλο προστασίας από την πλάκα βάσης.
- Ανατρέξτε στις οδηγίες λειτουργίας που προμηθεύονται μαζί με την τηλεόραση σας σχετικά με το πώς να το εγκαταστήσετε στην τηλεόραση.

Απόρριψη παλαιών ηλεκτρικών & ηλεκτρονικών συσκευών (Ισχύει στην Ευρωπαϊκή Ένωση και άλλες Ευρωπαϊκές χώρες με χωριστά συστήματα συλλογής)

Το σύμβολο αυτό επάνω στο προϊόν ή στη συσκευασία του υποδεικνύει ότι το προϊόν αυτό δεν θα πρέπει να απορρίπτεται μαζί με τα συνηθισμένα οικιακά απορρίμματα. Αντίθετα θα πρέπει να παραδίδεται στο κατάλληλο σημείο συλλογής για την ανακύκλωση ηλεκτρικών και ηλεκτρονικών συσκευών. Εξασφαλίζοντας ότι το προϊόν αυτό απορρίπτεται σωστά, βοηθάτε στο να αποτραπούν όποιες αρνητικές επιπτώσεις στην ανθρώπινη υγεία και στο περιβάλλον που θα προέκυπταν από την μη κατάλληλη διαχείριση των αποβλήτων αυτού του προϊόντος. Η ανακύκλωση των υλικών βοηθά στην εξοικονόμηση των φυσικών πόρων. Για περισσότερες πληροφορίες σχετικά με την ανακύκλωση αυτού του προϊόντος, επικοινωνήστε με τις δημοτικές αρχές της περιοχής σας, με την υπηρεσία διάθεσης των οικιακών απορριμμάτων ή το κατάστημα απ' όπου αγοράσατε το προϊόν.

Ο κατασκευαστής αυτού του προϊόντος είναι η Sony corporation, 1-7-1 Konan Minato-ku Τόκυο, 108-0075 Ιαπωνία. Ο εξουσιοδοτημένος αντιπρόσωπος για το EMC και την ασφάλεια των προϊόντων είναι η Sony Deutschland GmbH, Hedelfinger Strasse 61, 70327 Στουτγκάρδη, Γερμανία. Για οποιαδήποτε θέμα υπηρεσίας ή εγγύησης, παρακαλώ ανατρέξτε στις διευθύνσεις που δίνονται στα χωριστά έγγραφα υπηρεσιών ή εγγύησης.

Προδιαγραφές

Μονάδα ηχείου	
Πλήρους απόδοσης:	3 cm (4)
Γούφερ:	5,8 × 9 cm (1)
Εσωτ. αντίσταση:	8 ohms (Πλήρους απόδοσης), 4 ohms (Γούφερ)
Μέγιστη ισχύς εισόδου:	6 W + 6 W (Πλήρους απόδοσης) + 12 W (Γούφερ)
Διαστάσεις (π/υ/β) (περίπου):	41,5 × 18,3 × 41,5 cm
Μάζα:	3,8 kg

Türkçe

Güvenlikle İlgili

Bu ürün, masaüstü standı tipinde, Sony TV ile birlikte kullanılmak üzere tasarlanmış bir Hoparlör Sistemidir.
Sony tarafından üretilen ürünler her zaman güvenlik ön planda tutularak tasarlanmaktadır. Yanlış kullanımı, yangın veya elektrik çarpması nedeniyle ciddi yaralanmalara yol açabilir. Güvenlikle ilgili olarak bu gibi kazaların meydana gelmesini engellemek için aşağıdaki önlemleri uygulamaya özen gösterin.

Dikkat
- Kurulumun doğru şekilde gerçekleştirilmemesi sonucunda TV düşebilir. Kurulum, kullanım ve önlemler ile ilgili detaylı bilgi edinmek üzere TV'niz ile birlikte gelen kullanım kılavuzuna başvurun.
- Hasar görmüş ürünü kullanmayın ve arızanın giderilmesine yönelik hizmet almak için Sony satıcınızla irtibata geçin.
- Hoparlörü takarken TV'nizin AC elektrik kablosunu sökün.

Söz konusu ürünler
Bu ürün KDL-40ZX1 model LCD Dijital Renkli Televizyon ile birlikte kullanılmak üzere tasarlanmıştır. (Eylül 2008 itibariyle)

Kullanımla İlgili Bilgiler

Hoparlörün temizliği
- Kabini hafif bir sabun ile az miktarda ıslatılmış yumuşak bir kumaş kullanarak silin.
- Hoparlör yüzeyine zarar verebileceğinden ötürü alkol, tiner, benzin gibi kimyasal maddeler kullanmayın.

Montajla ilgili bilgiler
- Taban plakasını hoparlöre takmadan önce, koruyucu folyoyu taban plakasından ayırın.
- TV nasıl kurulacağına dair bilgiler için TV birlikte verilen kullanım kılavuzuna başvurun.

Eski Elektrikli & Elektronik Cihazların İmhası (Avrupa Birliği ve diğer Avrupa ülkelerinde ayrı toplama sistemleriyle uygulanmaktadır)

Ürünün veya ambalajı üzerindeki bu sembol, bu ürünün bir ev atığı gibi muamele görmemesi gerektiğini belirtir. Bunun yerine, elektrikli ve elektronik cihazların geri dönüşümü için uygun toplama noktasına teslim edilmelidir. Bu ürünün doğru bir şekilde elden çıkarılmasını sağlayarak, uygunsuz bir elden çıkarma durumunda çevre ve insan sağlığı açısından doğacak potansiyel olumsuz sonuçların önlenmesine yardımcı olmuş olacaksınız. Malzemelerin geri dönüştürülmesi doğal kaynakların korunmasına yardımcı olacaktır. Bu ürünün geri dönüşümü hakkında daha detaylı bilgi için lütfen yerel sivil büronuz, ev atıkları imha hizmetleri veya ürünü satın aldığınız satıcı ile temasa geçiniz.

Özellikler

Hoparlör ünitesi	
Tam alan:	3 cm (4)
Woofer:	5,8 × 9 cm (1)
Empedans:	8 ohm (Tam alan), 4 ohm (Woofer)
Maksimum giriş gücü:	6 W + 6 W (Tam alan) + 12 W (Woofer)
Boyutlar (g/y/d) (Yaklaşık):	41,5 × 18,3 × 41,5 cm
Kütle:	3,8 kg

Magyar

Biztonság

Ez a termék egy asztali álló hangszórórendszer Sony televíziókhoz.
A Sony termékeinek tervezésekor szem előtt tartja a biztonságot. A készülék nem megfelelő használata tüzet vagy áramütést okozhat, és ezek súlyos sérülésekhez vezethetnek. A balesetek megelőzése érdekében feltétlenül olvassa el az alábbi biztonsági előírásokat.

Vigyázat!
- Ha a felszerelést nem megfelelően hajtja végre, a TV felborulhat. A felszereléssel, a használattal és az óvintézkedésekkel kapcsolatos részleteket illetően tekintse meg a TV-hez mellékelt használati útmutatót.
- Ne használjon sérült terméket! A készülék javíttatásával forduljon Sony márkakereskedőjéhez.
- A hangszórórendszer felszerelése előtt húzza ki a TV-készülék hálózati csatlakozóját.

Meghatározott termékek
Ez a termék a KDL-40ZX1 típusszámú színes digitális LCD TV-hez használható. (A technológia 2008. szeptemberi állás szerint.)

Megjegyzések a termék használatával kapcsolatban

A hangfalak tisztítása
- A hangfal házát mosószeres vízzel enyhén átitatott, puha ronggyal törölje át.
- Ne használjon durva vegyi anyagokat, például alkoholt, hígítót vagy benzint, mert ezek károsíthatják a hangfal felületét.

Megjegyzések a felszereléssel kapcsolatban
- Mielőtt az alaplemezt csatlakoztatná a hangfalhoz, az alaplemezről távolítsa el a védőlapot.
- A TV-készülék telepítését lásd a TV-hez mellékelt használati útmutatóban.

Feleslegessé vált elektromos és elektronikus készülékek hulladékként való eltávolítása (Használható az Európai Unió és egyéb európai országok szelektív hulladékgyűjtési rendszereiben)

Ez a szimbólum a készüléken vagy a csomagolásán azt jelzi, hogy a terméket ne kezelje háztartási hulladékként. Kérjük, hogy az elektromos és elektronikai hulladék gyűjtésére kijelölt gyűjtőhelyen adja le. A feleslegessé vált termékének helyes kezelésével segít megelőzni a környezet és az emberi egészség károsodását, mely bekövetkezhetne, ha nem követi a hulladékkezelés helyes módját. Az anyagok újrahasznosítása segít a természeti erőforrások megőrzésében. A termék újrahasznosítása érdekében további információért forduljon a lakhelyén az illetékesekhez, a helyi hulladékgyűjtő szolgáltatóhoz vagy ahhoz az üzlethez, ahol a terméket megvásárolta.

Ezt a terméket a Sony Corporation (Japán, Tokió, 1-7-1 Konan, Minato-ku) gyártotta. A termékbiztonsággal és az EMC irányelvekkel kapcsolatban a Sony Deutschland GmbH (Németország, 70327 Stuttgart, Hedelfinger Strasse 61.) a jogosult képviselő. Kérjük, bármely szervizeléssel vagy garanciával kapcsolatos ügyben, a különálló szerviz- vagy garanciadokumentumokban megadott címekhez forduljon.

Műszaki adatok

Hangfal	
Szélessávú hangfal:	3 cm (4)
Mélynyomó:	5,8 × 9 cm (1)
Impedancia:	8 ohm (Szélessávú hangfal), 4 ohm (Mélynyomó)
Maximális bemeneti teljesítmény:	6 W + 6 W (Szélessávú hangfal) + 12 W (Mélynyomó)
Méretek (sz/m/m) (kb.):	41,5 × 18,3 × 41,5 cm
Tömeg:	3,8 kg

Čeština

Bezpečnost

Tento výrobek je soustava reproduktorů ve formátu stolního podstavce pro použití s televizorem Sony.
Výrobky Sony jsou navrženy s ohledem na bezpečnost. Nesprávné použití může způsobit vážné poranění, požár, nebo poranění elektrickým proudem. Předcházejte podobným nehodám dodržováním následujících bezpečnostních opatření.

Upozornění
- Pokud není instalace provedena správně může dojít k pádu televizoru. Podrobnosti o instalaci, použití a bezpečném zacházení naleznete v uživatelské příručce dodané s vaším televizorem.
- Pokud je produkt poškozený, nepoužívejte jej a obraťte se na prodejce Sony.
- Než nainstalujete reproduktor, odpojte napájecí kabel od vašeho televizoru.

Určené výrobky
Tento produkt byl navržen pro použití s LCD digitálním barevným televizorem KDL-40ZX1. (Počínaje zářím 2008)

Poznámky k použití

Čištění reproduktoru
- Očistěte reproduktor jemnou látkou lehce navlhčenou mýdlovým roztokem.
- Nepoužívejte chemikálie obsahující alkohol, ředidla nebo benzín. Mohlo by dojít k poškození povrchu reproduktoru.

Poznámky k instalaci
- Před upevněním Základní desky k Reporoduktoru sejměte ze Základní desky ochrannou fólii.
- Více informací o instalaci televizoru naleznete v návodu k použití dodaném spolu s vaším televizorem.

Likvidace nepotřebného elektrického a elektronického zařízení (platné v Evropské unii a dalších evropských státech uplatňujících oddělený systém sběru).

Tento symbol umístěný na výrobku nebo jeho balení upozorňuje, že by s výrobkem po ukončení jeho životnosti nemělo být nakládáno jako s běžným odpadem z domácnosti. Je nutné ho odvézt do sběrného místa pro recyklaci elektrického a elektronického zařízení. Zajištěním správné likvidace tohoto výrobku pomůžete zabránit případným negativním důsledkům na životní prostředí a lidské zdraví, které by jinak byly způsobeny nevhodnou likvidací výrobku. Recyklováním materiálů, z nichž je vyroben, pomůžete zachovat přírodní zdroje. Podrobnější informace o recyklaci tohoto výrobku zjistíte u příslušného místního úřadu, podniku pro likvidaci domovního odpadu nebo v obchodě, kde jste výrobek zakoupili.

Výrobcem tohoto výrobku je Sony Corporation, 1-7-1 Konan Minato-ku Tokyo, 108-0075 Japonsko. Zplnomocněným zástupcem pro požadavky ohledně elektromagnetické kompability EMC a bezpečnosti výrobku je Sony Deutschland GmbH, Hedelfinger Strasse 61,70327 Stuttgart, SRN. Pro záležitosti servisu a záruky se obracejte na adresy uváděné v servisních a záručních dokumentech.

Specifikace

Jednotka reproduktoru	
Plný rozsah:	3 cm (4)
Woofer:	5,8 × 9 cm (1)
Impedance:	8 ohmů (plný rozsah), 4 ohmy (woofer)
Maximální vstupní napětí:	6 W + 6 W (plný rozsah) + 12 W (woofer)
Rozměry (š/v/h) (přibl.):	41,5 × 18,3 × 41,5 cm
Hmotnost:	3,8 kg

Slovensky

Bezpečnosť

Tento produkt je reproduktorový systém v stolovom prevedení určený na použitie s TV Sony.
Výrobky od spoločnosti Sony sú navrhované s ohľadom na bezpečnosť. Nesprávne používanie môže viesť k vážnemu poraneniu spôsobenému požiarom alebo zásahom elektrickým prúdom. Dodržujte nasledujúce bezpečnostné opatrenia, ktoré zabránia podobným nehodám.

Upozornenie
- Ak inštaláciu nevykonáte správne, TV môže spadnúť. Podrobnosti o inštalácii, používaní a bezpečnostné pokyny nájdete v návode na použitie dodanom s vaším TV.
- Ak je produkt poškodený, nepoužívajte ho a kontaktujte predajcu Sony kvôli zabezpečeniu servisu.
- Pri inštalácii reproduktora odpojte od vášho TV kábel sieťového napájania.

Označené produkty
Tento produkt je navrhnutý na použitie s LCD digitálnym farebným televízorom KDL-40ZX1. (september 2008)

Poznámky k používaniu

Spôsob čistenia reproduktora
- Utrite kryt mäkkou látkou navlhčenou v jemnom mydlovom roztoku.
- Nepoužívajte chemikálie, ako napr. alkohol, riedidlo alebo benzén, pretože tie ničia povrchovú úpravu reproduktora.

Poznámky k inštalácii
- Pred pripevnením základovej dosky k reproduktoru, najprv odstráňte ochranný kryt zo základovej dosky.
- Pri inštalácii TV postupujte podľa pokynoch na obsluhu dodaného s vaším TV.

Likvidácia starých elektrických a elektronických prístrojov (vzťahuje sa na Európsku úniu a európske krajiny so systémami oddeleného zberu)

Tento symbol na výrobku alebo na jeho obale znamená, že výrobok nesmie byť spracovávaný ako komunálny odpad. Musí sa odovzdať do príslušnej zberne na recykláciu elektrických a elektronických zariadení. Zaručením správnej likvidácie tohto výrobku pomôžete pri predchádzaní potenciálnych negatívnych dopadov na životné prostredie a na zdravie človeka, ktoré by mohli byť zapríčinené nevhodným zaobchádzaním s odpadmi z tohto výrobku. Recyklovaním materiálov pomôžete zachovať prírodné zdroje. Podrobnejšie informácie o recyklácii tohto výrobku vám na požiadanie poskytne miestny úrad, služba likvidácie komunálneho odpadu alebo predajňa, v ktorej ste si tento výrobok zakúpili.

Výrobcom tohoto výrobku je Sony Corporation, 1-7-1 Konan Minato-ku, Tokyo, 108-0075 Japonsko. Autorizovaným zástupcom pre EMC a bezpečnosť výrobku je Sony Deutschland GmbH, Hedelfinger Strasse 61, 70327 Stuttgart, Nemecko. V akýchkoľvek servisných alebo záručných záležitostiach prosím kontaktujte adresy uvedené v separátnych servisných alebo záručných dokumentoch.

Špecifikácia

Reproduktor	
Plný rozsah:	3 cm (4)
Basový reproduktor:	5,8 × 9 cm (1)
Impedancia:	8 ohmov (plný rozsah), 4 ohmy (basový reproduktor)
Maximálny príkon:	6 W + 6 W (plný rozsah) + 12 W (basový reproduktor)
Rozmery (š/v/h) (pribl.):	41,5 × 18,3 × 41,5 cm
Hmotnosť:	3,8 kg