SONY

3-091-305-**22**(1)

Marine Pack

Bedienungsanleitung
Bruksanvisning
Istruzioni per l'uso
Manual de instruções

MPK-PHB

© 2004 Sony Corporation Printed in Japan

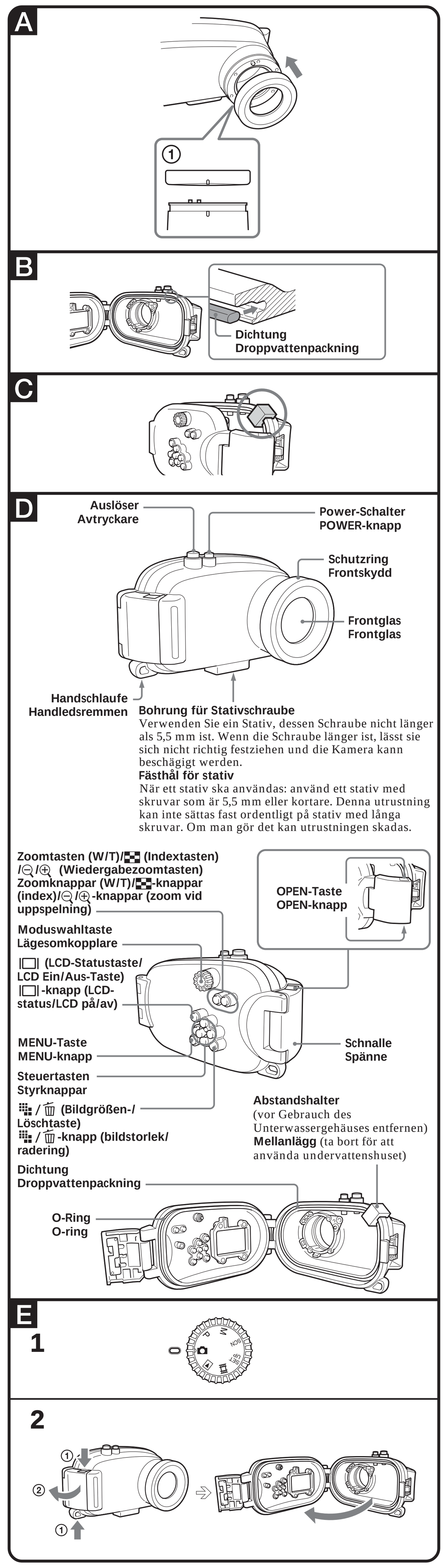

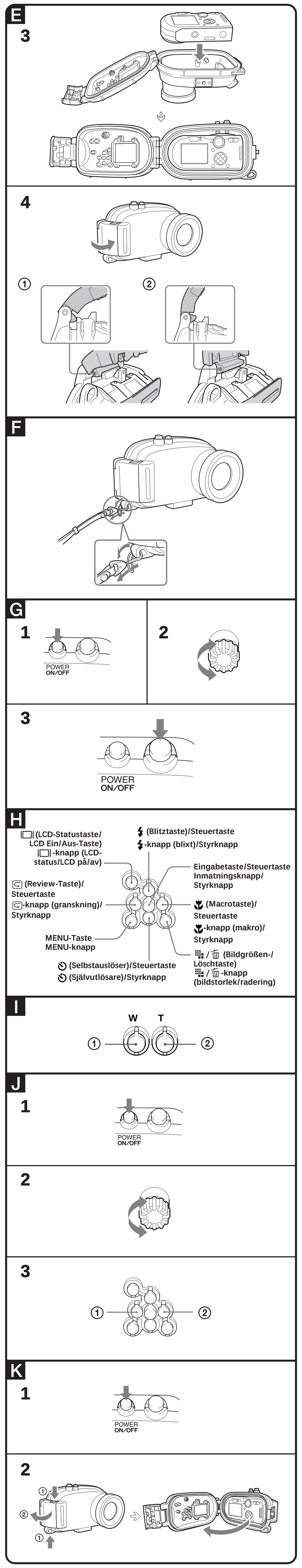

Printed on 100% recycled paper using VOC (Volatile Organic Compound)-free vegetable oil based ink.

Deutsch

Hauptmerkmal

Verwendbar in Wassertiefen bis zu 40 m.

- Das Unterwassergehäuse MPK-PHB ist speziell für die Digitalkamera DSC-P150 / P100 von Sony bestimmt. (Die für das Unterwassergehäuse bestimmte Cyber-shot ist nicht in allen Ländern erhältlich.)
- Das Unterwassergehäuse ist spritzwassergeschützt und ermöglicht einen Betrieb der Digitalkamera bei Regen, im Schnee oder am Meer.

Wenn der O-Ring locker oder verzogen ist oder wenn sich Sand oder Schmutz auf dem O-Ring befindet, kann Wasser eindringen. Überprüfen Sie den O-Ring vor dem Gebrauch. Einzelheiten entnehmen Sie bitte der Wartungsanleitung des O-Rings.

Hinweise

- Bevor Sie die Digitalkamera unter Wasser benutzen, sollten Sie das Unterwassergehäuse etwa 1 m untertauchen und prüfen, ob die Digitalkamera einwandfrei funktioniert und das Unterwassergehäuse dicht ist.
- In dem unwahrscheinlichen Fall, dass eine Funktionsstörung des Unterwassergehäuses einen Schaden durch Eindringen von Wasser verursacht, übernimmt Sony keine Haftung für eine Beschädigung der darin enthaltenen Ausrüstungsteile (Digitalkamera, Akku usw.) und des Aufnahmematerials und leistet auch keinen Schadenersatz für die mit den Aufnahmen verbundenen Unkosten.

Vorsichtsmaßregeln

- Halten Sie beim Tauchen die Regeln ein. Ansonsten kann es zu Unfällen kommen.
- Wenn Wasser in das Unterwassergehäuse eingedrungen ist, tauchen Sie vorsichtig unter Beachtung der Sicherheitsregeln auf.
- Setzen Sie das Frontglas keinen starken Stößen aus, da es sonst brechen kann.
- Vermeiden Sie das Öffnen des Unterwassergehäuses am Strand oder auf dem Wasser. Vorbereitungen, wie das Installieren der Digitalkamera und das Auswechseln des „Memory Stick", sollten an einem Ort mit niedriger Luftfeuchtigkeit und salzfreier Luft durchgeführt werden.
- Werfen Sie das Unterwassergehäuse nicht ins Wasser.
- Vermeiden Sie den Einsatz des Unterwassergehäuses in starker Brandung.
- Vermeiden Sie den Gebrauch des Unterwassergehäuses unter den folgenden Bedingungen:
  – an sehr heißen oder feuchten Orten
  – bei Wassertemperaturen über 40°C
  – bei Lufttemperaturen unter 0°C.
  Unter solchen Bedingungen kann Feuchtigkeitskondensation oder Wasserundichtigkeit auftreten und die Ausrüstung beschädigt werden.
- Benutzen Sie das Unterwassergehäuse nicht länger als jeweils 30 Minuten in Temperaturen über 35°C.
- Lassen Sie das Unterwassergehäuse nicht längere Zeit in direktem Sonnenlicht oder an einem sehr heißen und feuchten Ort liegen. Lässt sich das Ablegen unter direktem Sonnenlicht nicht vermeiden, sollten Sie das Gehäuse mit einem Handtuch oder einer anderen Schutzhülle abdecken.
- Die Kamera kann sich nach längerem Betrieb im Unterwassergehäuse erwärmen. Lassen Sie das Unterwassergehäuse einige Zeit im Schatten oder an einem kühlen Platz abkühlen, bevor Sie die Digitalkamera herausnehmen.
- Wenn der Schutzring abgegangen ist, bringen Sie ihn wieder an, indem Sie die Markierungen ① aufeinander ausrichten und ihn andrücken. (Siehe Abb. A)

Waschen Sie Sonnenöl sorgfältig mit lauwarmem Wasser vom Unterwassergehäuse ab. Sonnenöl kann das Gehäusematerial angreifen (so dass es sich verfärbt oder platzt).

Wasserundichtigkeit

Sollte Wasser in das Unterwassergehäuse eindringen, brechen Sie den Unterwassereinsatz sofort ab.
Falls die Digitalkamera nass geworden ist, bringen Sie sie sofort zum nächsten Sony-Händler. Reparaturen sind kostenpflichtig.

Nichtbeschlagend

Das Frontglas des Unterwassergehäuses ist zwar antibeschlagbeschichtet, dennoch sollte das Einsetzen der Kamera in einem Zimmer mit geringer Luftfeuchtigkeit erfolgen.

O-Ring

Der O-Ring stellt den wasserdichten Abschluss des Unterwassergehäuses sicher. Einzelheiten entnehmen Sie bitte der Wartungsanleitung des O-Rings.
Bei unsachgemäßer Handhabung des O-Rings kann es zu Lecks kommen.

Dichtung

Nehmen Sie die Dichtung nicht heraus und fetten Sie sie nicht ein. Wenn die Dichtung herausragt oder eingeklemmt ist, kann Wasser eindringen. Wenn die Dichtung abgegangen ist, setzen Sie sie wieder ein. Achten Sie darauf, dass sie nicht verdreht ist. (Siehe Abb. B)

Lebensdauer von O-Ring und Dichtung

O-Ring
Die Lebensdauer des O-Rings hängt davon ab, wie häufig und unter welchen Bedingungen das Unterwassergehäuse verwendet wurde. Im Allgemeinen beträgt sie etwa ein Jahr.

Dichtung
Wechseln Sie die Dichtung aus, wenn sie Kratzer oder sonstige Beschädigungen aufweist.

Vergewissern Sie sich nach dem Auswechseln, dass kein Wasser eindringt.

Fett

Verwenden Sie das Fett in der blauen Tube (mitgeliefert). Das Fett in der gelben Tube oder Fett von anderen Herstellern darf nicht verwendet werden, da sonst der O-Ring beschädigt wird und Lecks entstehen.

O-Ring, Dichtung und Fett

O-Ring, Dichtung und Fett erhalten Sie beim Sony-Händler.
O-Ring: Modell-Nr. 3-080-065-01
Dichtung: Modell-Nr. 3-080-066-01
Fett: Modell-Nr. 3-071-370-01

Wartung

Nach der Aufnahme

- Waschen Sie das Unterwassergehäuse nach dem Gebrauch am Meer bei fest verschlossener Schnalle mit Süßwasser ab, um Salz und Sand zu entfernen, und wischen Sie es anschließend mit einem weichen, trockenen Tuch ab. Es empfiehlt sich, das Unterwassergehäuse etwa 30 Minuten lang in Süßwasser einzutauchen. Falls Salz am Gehäuse haften bleibt, können die Metallteile beschädigt werden, oder Rostbildung kann einsetzen und Eindringen von Wasser verursachen.
- Wenn das Unterwassergehäuse durch Sonnenöl verschmutzt ist, waschen Sie es mit lauwarmem Wasser ab.
- Reinigen Sie das Innere des Unterwassergehäuses mit einem weichen, trockenen Tuch. Verwenden Sie kein Wasser.

Führen Sie nach dem Gebrauch des Unterwassergehäuses die obigen Wartungsarbeiten aus. Reinigen Sie das Unterwassergehäuse niemals mit Lösungsmitteln wie Alkohol, Benzin oder Verdünner, da diese Materialien das Gehäuse angreifen.

Lagerung des Unterwassergehäuses

- Bringen Sie den beim Unterwassergehäuse mitgelieferten Abstandshalter an, um Verschleiß des O-Rings zu verhüten. (Siehe Abb. C)
- Sorgen Sie dafür, dass der O-Ring nicht verstaubt.
- Fetten Sie den O-Ring leicht ein und setzen Sie ihn in die Sitznut ein, bevor Sie das Unterwassergehäuse an einem kühlen, gut belüfteten Raum lagern. Lassen Sie die Schnalle offen.
- Vermeiden Sie die Lagerung des Unterwassergehäuses an einem kalten, sehr heißen oder feuchten Ort oder zusammen mit Naphthalin oder Kampfer, weil es unter diesen Bedingungen beschädigt werden kann.

Vorbereitung

Vorbereitung der Digitalkamera

Setzen Sie die Digitalkamera an einem Ort mit geringer Ludtfeuchtigkeit in das Unterwassergehäuse ein. Wird sie an einem heißen oder feuchten Ort eingesetzt, kann das Frontglas beschlagen.

Einzelheiten entnehmen Sie bitte der Bedienungsanleitung der Digitalkamera.

1 **Nehmen Sie die Handschlaufe von der Kamera ab.**
2 **Setzen Sie den Akku ein.**
Verwenden Sie unbedingt einen voll geladenen Akku.
3 **Setzen Sie den „Memory Stick" ein.**
4 **Schalten Sie die POWER-Taste der Kamera ein.**
5 **Schalten Sie den LCD-Schirm auf „ON".**
6 **Aktivieren Sie alle Automatikfunktionen der Kamera.**
7 **Schalten Sie den AF-Strahler der Kamera auf „OFF".**
Der AF-Strahler muss ausgeschaltet sein.
8 **Vergewissern Sie sich auch, dass das Objektiv und der LCD-Schirm nicht verschmutzt sind.**

E Einsetzen der Digitalkamera in das Unterwassergehäuse

1 **Schalten Sie die POWER-Taste der Kamera aus.**
2 **Stellen Sie den Moduswahlschalter der Digitalkamera auf „📷". (E-1)**
3 **Öffnen Sie das Unterwassergehäuse. (E-2)**
Drücken Sie die OPEN-Tasten oben und unten gleichzeitig ① und öffnen Sie die Schnalle in Pfeilrichtung ②, um das Unterwassergehäuse zu öffnen.
Hinweis
Achten Sie darauf, dass der Abstandshalter nicht verlorengeht; er wird beim Verstauen des Unterwassergehäuses benötigt.
4 **Bereiten Sie das Unterwassergehäuse vor.**

Lesen Sie bitte die getrennte Wartungsanleitung des O-Rings durch. Die Anleitung enthält wichtige Informationen zur Handhabung des O-Rings.

① Nehmen Sie den O-Ring heraus.
② Fetten Sie den O-Ring ein.
Entfernen Sie Sand und Schmutz vom O-Ring, aus der Nut und von allen Gehäuseteilen, die den O-Ring berühren. Achten Sie darauf, dass der ganze O-Ring mit einer gleichmäßigen, dünnen Fettschicht überzogen ist.
③ Vergewissern Sie sich, dass sich kein Sand und kein Schmutz auf der Dichtung befindet.
Hinweise
- Nehmen Sie die Dichtung nicht heraus und fetten Sie sie nicht ein.
- Wenn sich Sand oder Schmutz auf dem O-Ring oder auf der Dichtung befinden, kann es beim Schließen des Unterwassergehäuses zu Kratzern und zu Lecks kommen.

5 **Setzen Sie die Digitalkamera in das Unterwassergehäuse ein. (E-3)**

Schalten Sie den POWER-Schalter stets aus, wenn Sie die Digitalkamera herausnehmen oder einsetzen. Ist der POWER-Schalter beim Einsetzen oder Herausnehmen eingeschaltet, kann das Objektiv beschädigt werden.

Vergewissern Sie sich, dass die Digitalkamera richtig eingesetzt ist.
6 **Klappen Sie das Gehäuse zu, und schließen Sie die Schnalle. (E-4)**
Halten Sie das Unterwassergehäuse fest und schließen Sie die Schnallen oben und an der Seite. Achten Sie darauf, dass sie mit einem Klicken einrasten.

So muss die Schnalle ausgerichtet sein

Richtig (Siehe Abb. E-4 ①)
Falsch (Siehe Abb. E-4 ②)
In der Position E-4 ② klemmt die Schnalle und lässt sich nur mit Schwierigkeiten schließen.
Hinweis
Achten Sie beim Schließen des Unterwassergehäuses darauf, dass sich kein Schmutz, kein Sand, keine Haare und keine anderen Fremdkörper auf dem O-Ring oder in der Sitznut befinden. Ansonsten kann Wasser eindringen.

F Anbringen der Handschlaufe

Wir empfehlen, vor Verwendung des Unterwassergehäuses die Handschlaufe (mitgeliefert) anzubringen. (Siehe Abb. F)
Hinweis
Achten Sie beim Schließen des Unterwassergehäuses darauf, dass die Handschlaufe nicht eingeklemmt wird, da sonst Wasser ins Gehäuse eintreten kann.

Benutzung des Unterwassergehäuses

G Aufnahme

1 **Schalten Sie den POWER-Schalter ein. (G-1)**
Vergewissern Sie sich, dass der Moduswahlschalter einwandfrei arbeitet.
Mit dem Moduswahlschalter können Sie die folgenden Modi wählen:
SET UP ⇄ SCN ⇄ M ⇄ P ⇄ 📷 ⇄ ▶ ⇄ 🎞
Einzelheiten zu den Modi werden auf dem LCD-Schirm angezeigt.
2 **Wählen Sie mit dem Moduswahlschalter den gewünschten Modus, und drücken Sie auf den Auslöser. (G-2, 3)**
Das Aufnahmebild kann auf dem LCD-Schirm kontrolliert werden.
Zum Aufnehmen von Standbildern stellen Sie den Moduswahlschalter auf „📷" oder „P".
Zum Aufnehmen von Filmen stellen Sie den Moduswahlschalter auf „🎞".
Beim Filmen wird der Ton nicht mit aufgezeichnet.
Zum Aufnehmen unterschiedlicher Szenen stellen Sie den Moduswahlschalter auf „SCN", und wählen Sie den gewünschten Modus.

Einzelheiten entnehmen Sie bitte der Bedienungsanleitung der Digitalkamera.
Hinweis
Drehen Sie den Betriebsartenschalter der Digitalkamera im Unterwassergehäuse nicht zu weit, da es sonst zu Störungen kommen kann. Da der Brechungsindex unter Wasser höher ist als in der Luft, erscheinen die Objekte 1 / 4 näher. Beachten Sie beim Fokussieren, dass die Entfernungseinstellung nicht mit der tatsächlichen Entfernung übereinstimmt.

H Verschiedene Zusatzfunktionen

Die Zusatzfunktionen der Digitalkamera stehen auch zur Verfügung, wenn die Kamera in das Unterwassergehäuse eingesetzt ist.

I Gebrauch der Zoomfunktion

Drücken Sie die Zoomtaste.
① Drücken Sie die Seite W für Weitwinkelaufnahmen. (Das Motiv erscheint weiter entfernt.)
② Drücken Sie die Seite T für Teleaufnahmen. (Das Motiv erscheint näher.)
Hinweise
- Der Sucher kann beim Aufnehmen nicht verwendet werden.
- Wenn Sie länger als drei Minuten nicht mit der Digitalkamera aufnehmen, schaltet sie sich zur Schonung des Akkus automatisch aus. Wenn Sie die Digitalkamera erneut verwenden wollen, schalten Sie den POWER-Schalter wieder ein. Einzelheiten entnehmen Sie bitte der Anleitung der Digitalkamera.

J Wiedergabe mit der Steuertaste

Sie können Bilder mit Hilfe der Steuertaste auf dem LCD-Schirm wiedergeben. Tonwiedergabe ist nicht möglich.
1 **Schalten Sie den POWER-Schalter ein. (J-1)**
2 **Stellen Sie den Moduswahlschalter auf „▶". (J-2)**
3 **Wählen Sie mit der Steuertaste das gewünschte Bild. (J-3)**
J-3 ① vorausgegangenes Bild
J-3 ② nächstes Bild
Einzelheiten entnehmen Sie bitte der Bedienungsanleitung der Digitalkamera.

K Herausnehmen der Digitalkamera

1 **Schalten Sie den POWER-Schalter aus. (K-1)**

Schalten Sie den POWER-Schalter stets aus, wenn Sie die Digitalkamera herausnehmen oder einsetzen. Ist der POWER-Schalter beim Einsetzen oder Herausnehmen eingeschaltet, kann das Objektiv beschädigt werden.

2 **Drücken Sie die OPEN-Tasten oben und unten gleichzeitig ① und öffnen Sie die Schnalle in Pfeilrichtung ②, um das Unterwassergehäuse zu öffnen. (K-2)**
3 **Nehmen Sie die Digitalkamera aus dem Unterwassergehäuse heraus.**
Bei längerem Betrieb kann sich die Digitalkamera erwärmen. Schalten Sie die POWER-Taste aus und warten Sie ab, bis sich die Kamera abgekühlt hat, bevor Sie sie aus dem Unterwassergehäuse herausnehmen.

Lassen Sie die Digitalkamera beim Herausnehmen nicht fallen.

Hinweis
Bevor Sie das Unterwassergehäuse öffnen, sollten Sie es mit Süßwasser abwaschen und dann das Wasser mit einem weichen Tuch abwischen. Achten Sie beim Öffnen darauf, dass kein Wasser von Ihrem Körper, von Ihren Haaren oder von den Tauchanzugmanschetten auf die Digitalkamera tropft.

Vor dem Tauchen

- Überprüfen Sie das Unterwassergehäuse in einer Wassertiefe von etwa 1 m, bevor Sie mit dem Tauchen beginnen.
- Setzen Sie die Digitalkamera rechtzeitig vor dem Tauchen in das Unterwassergehäuse ein. Vermeiden Sie es, das Unterwassergehäuse auf Schiffen oder am Meer zu öffnen oder zu schließen. Die Digitalkamera sollte an Plätzen mit möglichst geringer Feuchtigkeit eingesetzt werden.
- Achten Sie darauf, dass keine Fremdkörper im Unterwassergehäuse eingeklemmt werden.
- Unterwasseraufnahmen haben häufig einen Blaustich. Abhilfe schafft der Filtersatz VF-MP5K (Sonderzubehör).

Die günstigste Tageszeit zum Aufnehmen

Unterwasseraufnahmen gelingen am besten zwischen 10:00 Uhr und 14:00 Uhr, da die Sonne dann am höchsten steht.
Bei schwachem Sonnenlicht oder bei Nachtaufnahmen verwenden Sie die Unterwasserleuchte HVL-ML20M (Sonderzubehör).

Fehlersuche

Symptom	Ursachen/Abhilfemaßnahmen
Wassertropfen befinden sich im Unterwassergehäuse.	• Der O-Ring weist Kratzer oder Risse auf. ➡ Den O-Ring durch einen neuen ersetzen. • Der O-Ring ist nicht richtig eingesetzt. ➡ Den O-Ring gleichmäßig in die Nut einlegen. • Die Schnalle ist nicht einwandfrei geschlossen. ➡ Die Schnalle so schließen, dass sie mit einem Klicken einrastet.
Es kann nicht aufgenommen werden.	• Der Akku ist entladen. ➡ Den Akku voll aufladen. • Der „Memory Stick" ist voll. ➡ Einen anderen „Memory Stick" einsetzen, oder nicht mehr benötigte Daten vom „Memory Stick" löschen. • Der Schreibschutzschieber des „Memory Stick" steht auf LOCK. ➡ Den Schieber auf die Aufnahmeposition stellen, oder einen neuen „Memory Stick" einsetzen.

Technische Daten

Material
Kunststoff (PC, ABS), Edelstahl, Glas
Wasserdichtung
O-Ring, Schnalle
Druckfestigkeit
Bis zu einer Wassertiefe von 40 m
Von außen bedienbare Funktionen
Ein / Aus, Betriebsart, Auslöser, Zoom, Blitz, Macro, Funktionssteuerung, Selbstauslöser, Review, Menü, Bildgröße / Löschen, LCD-Status / LCD Ein / Aus
Abmessungen
ca. 154 × 83 × 77 mm (B × H × T)
(ausschl. vorspringender Teile)
Gewicht
ca. 350 g (nur Unterwassergehäuse)
Mitgeliefertes Zubehör
Handschlaufe (1)
Fett (1)
O-Ring (1)
Abstandshalter (1)
Bedienungsanleitung (1)
O-Ring-Wartungsanleitung (1)
Sonderzubehör
Filterkit VF-MP5K
Armkit VCT-MP1K
Unterwasser-Videoleuchte HVL-ML20M (muss zusammen mit dem Armkit VCT-MP1K, einem „InfoLITHIUM"-Akku (Serie M), (Ladegerät der Serie M))

Änderungen, die dem technischen Fortschritt dienen, bleiben vorbehalten.

Svenska

Huvudfinesser

Användbar på upp till 40 meters djup under vattnet.

- Undervattenshuset MPK-PHB är avsett att användas endast med Sonys digitala stillbildskamera DSC-P150 / P100. (Cyber-shot kamera för detta undervattenshus finns inte att fås i alla länder.)
- Undervattenshuset är vattenbeständigt, vilket gör det möjligt att använda den digitala stillbildskameran i regnet, snön eller på stranden.

En lös eller klämd O-ring, sand eller smuts på O-ringen kan orsaka vattenläckage under vatten.
Var noga med att kontrollera O-ringen före bruk.
Läs underhållsanvisningen för O-ringen angående detaljer.

Observera

- Sänk ner undervattenshuset till ca. 1 meters djup och kontrollera att den digitala stillbildskameran fungerar ordentligt och att undervattenshuset inte läcker, innan du använder den digitala stillbildskameran under vatten. Sedan kan du börja dyka.
- Om det skulle inträffa att det läcker in vatten och uppstår skador på grund av något fel på undervattenshuset, vilket är mycket osannolikt, utfärdar Sony ingen garanti mot eventuella skador på utrustningen inuti undervattenshuset (den digitala stillbildskameran, batteripaketet, osv.) eller inspelningsinnehållet, eller andra omkostnader i samband med fotograferingen.

Försiktighetsåtgärder

- När undervattenshuset används vid dykning måste man vara uppmärksam på de omgivande förhållandena. Brist på uppmärksamhet kan leda till en olycka under dykning.
- Ifall det skulle uppstå vattenläckage, måste man vara uppmärksam på de omgivande förhållandena och gå upp till ytan genom att följa säkerhetsföreskrifterna för dykning.
- Utsätt inte frontglaset för kraftiga stötar eftersom det då kan spricka.
- Undvik att öppna undervattenshuset på stranden eller ute på vattnet. Sådana förberedelser som installation av den digitala stillbildskameran och byte av "Memory Stick" bör utföras på en plats med låg luftfuktighet utan salthaltig luft.
- Kasta inte undervattenshuset i vattnet.
- Undvik att använda undervattenshuset på platser med höga vågor.
- Undvik att använda undervattenshuset under följande omständigheter:
  – på mycket varma eller fuktiga ställen.
  – i vatten som är varmare än 40°C.
  – vid temperaturer under 0°C.
  Under sådana omständigheter kan det bildas kondens eller läcka in vatten så att utrustningen blir skadad.
- Använd inte undervattenshuset längre än 30 minuter i taget vid temperaturer över 35°C.
- Lägg inte undervattenshuset direkt i solen på en mycket varm och fuktig plats under längre tid. Om det inte går att undvika att lägga undervattenhuset rakt i solen så täck över det med en handduk eller något annat som skydd.
- Den digitala stillbildskameran blir varm om den används inuti undervattenshuset en längre tid. Innan den digitala stillbildskameran tas ur undervattenshuset, är det bäst att låta undervattenshuset få svalna en stund i skuggan eller på annan sval plats.
- Om frontskyddet lossnar, sätt tillbaka det genom att rikta in märkena ① och trycka in skyddet med kraft. (Se illustration A)

Om det har kommit sololja på undervattenshuset så skölj av det noggrant med ljummet vatten. Om man låter sololjan vara kvar på undervattenshuset, kan det missfärgas och skadas (till exempel sprickbildningar på ytan).

Vattenläckage

Om det skulle börja läcka in vatten så sluta genast att utsätta undervattenshuset för vatten.
Om den digitala stillbildskameran blir våt så lämna genast in den hos närmaste Sony-handlare. Kunden måste själv stå för reparationskostnaderna.

Skydd mot imbildning

Undervattenshusets frontglas har skydd mot imbildning, men det är ändå bäst att installera den digitala stillbildskameran i ett rum med låg fuktighet eller liknande miljö.

O-ringen

Vattenbeständigheten hos denna utrustning bibehålls med hjälp av en O-ring. Vi hänvisar till den separata underhållsanvisningen för O-ringen angående detaljer.
Felaktig hantering av O-ringen kan orsaka vattenläckage.

Droppvattenpackning

Varken ta bort eller smörj in droppvattenpackningen. Om packningen höjs upp eller kläms, kan det orsaka vattenläckage.
Om droppvattenpackningen lossnar, passa in den försiktigt så att den inte tvinnas. (Se illustration B)

O-ringens och droppvattenpackningens brukbara tid

O-ring
Den brukbara tiden för O-ringen varierar beroende på hur ofta och under vilka förhållanden undervattenshuset används. I allmänhet håller den ett år.

Droppvattenpackning
Byt ut droppvattenpackningen mot en ny om det skulle ha repor eller sprickor.

Kontrollera att inget vatten läcker in efter byte.

Smörjmedel

Använd smörjmedlet i den blåa tuben (medföljer). Om smörjmedlet i den gula tuben eller smörjmedel från andra tillverkare används, kommer O-ringen att skadas och vattenläckage att uppstå.

O-ring, droppvattenpackning och smörjmedel

O-ringar, droppvattenförpackningar och smörjmedel kan erhållas från närmaste Sony-handlare.
O-ring (modellnummer 3-080-065-01)
Droppvattenpackning (modellnummer 3-080-066-01)
Smörjmedel (modellnummer 3-071-370-01)

Underhåll

Efter fotografering

- Efter tagning på en plats med havsluft, skölj undervattenshuset noggrant med rent sötvatten med spännet fastspänt för att få bort salt och sand, torka sedan torrt med en mjuk, torr trasa. Vi rekommenderar att du låter undervattenshuset ligga nedsänkt i rent vatten i ca. 30 minuter. Om salt blir kvar på undervattenshuset kan dess metalldelar bli skadade eller rosta så att undervattenshuset börjar läcke.
- Om det har kommit sololja på undervattenshuset, skölj av det noggrant med ljummet vatten.
- Rengör insidan av undervattenshuset med en mjuk, torr trasa. Använd inte vatten vid rengöring av insidan av undervattenshuset.

Var noga med att utföra ovanstående undervattenshuset varje gång som undervattenshuset används. Använd inte någon form av lösningsmedel som till exempel alkohol, tvättbensin eller thinner för rengöringen, eftersom det kan skada undervattenshuset ytfinish.

Vid förvaring av undervattenshuset

- Sätt på det medföljande mellanlägget på undervattenshuset för att förhindra onödigt slitage på O-ringen. (Se illustration C)
- Undvik att det samlas damm på O-ringen.
- Stryk på ett tunt lager smörjmedel på O-ringen och sätt i den i fästspåret, och förvara sedan undervattenshuset på en sval, välventilerad plats. Stäng inte spännet.
- Undvik att förvara undervattenshuset på en alltför kall, mycket varm eller fuktig plats, eller tillsammans med naftalin eller kamfer, eftersom sådana förhållanden kan leda till skador på undervattenshöljet.

Förberedelser

Förberedelser på den digitala stillbildskameran

Installera den digitala stillbildskameran i ett rum med låg fuktighet eller under liknande omständigheter. Om undervattenhuset öppnas och stängs på mycket varma eller fuktiga platser, kan imma bildas på frontglaset.

Vi hänvisar till bruksanvisningen som medföljer den digitala stillbildskameran för närmare information.

1 **Ta av handledsremmen från den digitala stillbildskameran.**
2 **Sätt i batteripaketet.**
Se till att använda att fulladdat batteripaket.
3 **Sätt i en "Memory Stick".**
4 **Slå på strömmen till den digitala stillbildskameran.**
5 **Ställ LCD-skärmen på "ON".**
6 **Ställ samtliga inställningar på den digitala stillbildskameran på autoläge.**
7 **Ställ AF-belysningsanordningen (AF illuminator) på den digitala stillbildskameran på "OFF".**
Detta gör att AF-belysningsanordningen inte används.
8 **Kontrollera att det inte finns någon smuts på den digitala kamerans lins och LCD-skärm.**

E Installation av den digitala stillbildskameran

1 **Slå av strömmen till den digitala stillbildskameran.**
2 **Ställ lägesomkopplaren på den digitala stillbildskameran på "📷". (E-1)**
3 **Öppna undervattenshusets. (E-2)**
Tryck på den övre och undre OPEN-knappen samtidigt ① och lösgör spännet i pilens riktning ② för att öppna undervattenshuset.
OBS!
Var försiktig så att mellanlägget inte kommer bort. Det behövs vid förvaring av undervattenshöljet.
4 **Gör i ordning undervattenshusets.**

Det är viktigt att läsa den separata underhållsanvisningen för O-ringen, eftersom detaljer av vikt angående hantering av O-ringen finns beskrivna där.

① Ta bort O-ringen.
② Stryk på smörjmedel på O-ringen.
Avlägsna all sand eller smuts på O-ringen, i ringens fästspår eller från delar av undervattenshuset som vidrör O-ringen. Stryk på en tunt, jämnt lager smörjmedel på O-ringen.
③ Kontrollera att det inte finns någon sand eller smuts på droppvattenpackningen.
OBS!
- Varken ta bort droppvattenpackningen eller stryk på smörjmedel på droppvattenpackningen.
- Om locket stängs med sand eller smuts på O-ringen eller droppvattenpackningen, kan undervattenshuset repas eller vatten läcka in.

5 **Sätt i den digitala stillbildskameran i undervattenshuset. (E-3)**

Se alltid till att slå av strömmen när den digitala stillbildskameran sätts i eller tas ur. Objektivet kan skadas om strömmen är på.

Kontrollera att den digitala stillbildskameran ligger rätt.
6 **Stäng undervattenshuset och spänn fast spännet. (E-4)**
Tillslut undervattenshuset, och spänn fast spännet tills det klickar på plats på framsidan och på sidan med knappar.

Spännets läge vid stängning av undervattenshuset

Rätt sätt (Se illustration E-4 ①)
Fel sätt (Se illustration E-4 ②)
Om spännet stängs så som visas i E-4 ②, kommer spännet att fastna, vilket gör det omöjligt att låsa undervattenshöljet.
OBS!
Kontrollera att det inte finns något skräp, sand, hårstrån eller andra främmande föremål på O-ringen eller i dess fästspår. Om det fastnat främmande föremål på dessa platser finns det risk att det läcker in vatten.

F Sätta på handledsremmen

Vi rekommenderar att handledsremmen (medföljer) sätts på innan undervattenshuset tas i bruk. (Se illustration F)
OBS!
Var noggrann så att handledsremmen inte kläms fast när du öppnar och stänger undervattenshuset. Vatten kan läcka in om det sker.

Hur man använder undervattenshuset

G Tagning

1 **Slå på strömmen. (G-1)**
Kontrollera att lägesomkopplaren fungerar på normalt sätt.
Läget kopplas om i följande ordning när lägesomkopplaren vrids:
SET UP ⇄ SCN ⇄ M ⇄ P ⇄ 📷 ⇄ ▶ ⇄ 🎞
Ytterligare information om varje läge ges på LCD-skärmen.
2 **Ställ lägesomkopplaren på önskat läge och tryck på avtryckaren. (G-2, 3)**
Du kan ta bilder medan du tittar på LCD-skärmen.
För tagning av stillbilder, ställ den digitala stillbildskamerans lägesomkopplare på "📷" eller "P".
För tagning av rörliga bilder, ställ den digitala stillbildskamerans lägesomkopplare på "🎞".
Inget ljud spelas in vid tagning av rörliga bilder.
För tagning av bilder anpassad efter tagningssituationen: ställ den digitala stillbildskamerans lägesomkopplare på "SCN" och välj önskat läge med styrknappen.

Se bruksanvisningen till den digitala stillbildskameran för närmare detaljer.
OBS!
Vrid inte i onödan på lägesomkopplaren när den digitala stillbildskameran sitter i undervattenshuset. Det kan orsaka problem.
Eftersom brytningsindex under vatten är högre än i luft, syns motivet vara 1 / 4 närmare. Därför är, vid inspelning under vatten med förinställt fokus, avståndet som ställs in och det faktiska avståndet till motiven olika.

H Hur man använder och ställer in kamerans olika funktioner

Det går att använda den digitala stillbildskamerans olika funktioner när den isatt i undervattenshuset.

I Zoomning

Tryck på zoomknappen.
① Tryck på W-sidan för vidvinkel. (Motivet verkar befinna sig längre bort.)
② Tryck på T-sidan för tele. (Motivet verkar komma närmare.)
OBS!
- Det går inte att ta bilder medan du tittar genom sökaren.
- Om du inte tar några bilder på över tre minuter, stängs den digitala stillbildskameran av automatiskt för att förhindra att batteripaketet tar slut. Slå på strömmen igen för att använda den digitala stillbildskameran igen. För detaljer, se bruksanvisningen som medföljer den digitala stillbildskameran.

J Uppspelning med hjälp av styrknappen

Det går att spela upp bilder på LCD-skärmen med hjälp av styrknappen. Det hörs dock inget ljud.
1 **Slå på strömmen. (J-1)**
2 **Ställ lägesomkopplaren på "▶". (J-2)**
3 **Välj önskad bild med hjälp av styrknappen. (J-3)**
J-3 ① Till föregående bild
J-3 ② Till nästa bild
Se bruksanvisningen till den digitala stillbildskameran för närmare detaljer.

K Hur man tar ut den digitala stillbildskameran

1 **Slå av strömmen. (K-1)**

Se alltid till att slå av strömmen när den digitala stillbildskameran sätts i eller tas ur. Objektivet kan skadas om strömmen är på.

2 **Tryck på den övre och undre OPEN-knappen samtidigt ① och lösgör spännet i pilens riktning ② för att öppna undervattenshuset. (K-2)**
3 **Ta ur den digitala stillbildskameran från undervattenshuset.**
När den digitala stillbildskameran har använts en längre stund, blir den digitala stillbildskameran varm. Slå av strömmen och låt den få svalna en stund innan den tas ut ur undervattenshuset.

Var försiktig så att du inte tappar den digitala stillbildskameran medan du tar ut den.

OBS!
Skölj av undervattenshuset med kranvatten eller annat rent sötvatten och torka sedan bort vattnet med en mjuk duk innan du öppnar undervattenshuset. Var försiktig när du öppnar undervattenshuset så att det inte droppar vatten från kroppen, håret eller våtdräkten på den digitala stillbildskameran.

Innan du gör ett dyk

- Sänk ner undervattenshuset till ca. 1 meters djup och kontrollera att det fungerar ordentligt och att det inte läcker, innan du börjar dyka och ta bilder under vattnet.
- Sätt i den digitala stillbildkameran i undervattenshuset före dykning, och undvik i möjligaste mån att öppna och stänga undervattenshuset medan du är ombord båtar eller befinner dig på stranden. När den digitala stillbildskameran placeras i undervattenshuset, skall det göras på en plats med så låg luftfuktighet som möjligt.
- Innan undervattenshuset används, skall man kontrollera att det inte har fastnat något skräp mellan den främre och bakre delen av undervattenshuset.
- På bilder som tagits under vatten får motivet ibland en blååktig skiftning. För att korrigera färgen i sådana fall, kan man använda färgfiltersatsen VF-MP5K (tillval) som säljs som separat tillbehör.

Bästa tid för tagningar

Den bästa tiden för tagning av bilder är mellan klockan 10:00 på förmiddagen och klockan 14:00 på eftermiddan, när solen står rakt ovanför. För tagning av bilder på platser där solljuset inte riktigt når fram eller nattetid, använd undervattensljuset HVL-ML20M (tillval).

Felsökning

Problem	Orsak/motåtgärder
Det är vattendroppar inuti undervattenshusets.	• O-ringen är repad eller sprucken. ➡ Byt ut O-ringen mot en ny. • O-ringen är felaktigt isatt. ➡ Lägg O-ringen jämnt i spåret. • Spännet är inte fastspänt. ➡ Spänn fast spännet tills det klickar till.
Inspelningsfunktionen fungerar inte.	• Batteripaketet är urladdat. ➡ Ladda upp batteripaketet helt och hållet. • "Memory Stick" är full. ➡ Sätt i en annan "Memory Stick" eller radera onödiga data från "Memory Stick". • "Memory Stick" skrivskyddsspärr står på LOCK. ➡ Ställ spärren i inspelningsläge eller sätt i en ny "Memory Stick".

Tekniska data

Material
Plast (PC, ABS), rostfritt stål, glas
Vattenskydd
O-ring, spänne
Tryckmotstånd
Upp till ca. 40 meters djup under vatten
Knappar som går att sköta utifrån
Strömbrytare, Lägesomkopplare, Avtryckare, Zoomknapp, Blixtknapp, Makroknapp, Styrknapp, Självutlösare, Granskning, Meny, Bildstorlek / Radering, LCD-status / LCD på / av
Yttermått
Ca. 154 × 83 × 77 mm (b / h / d)
(exklusive utskjutande delar)
Vikt
Ca. 350 g (endast undervattenshuset)
Medföljande tillbehör
Handledsremmen (1)
Smörjmedel (1)
O-ring (1)
Mellanlägg (1)
Bruksanvisning (1)
Underhållsanvisning för O-ring (1)
Tillbehör som säljs separat
Filtersats VF-MP5K
Lamparm VCT-MP1K
Undervattenslampa HVL-ML20M (måste användas tillsammans med lamparmen VCT-MP1K och "InfoLITHIUM"-batteri (i M-serien), (batteriladdare i M-serien))

Rätt till ändringar förbehålles.

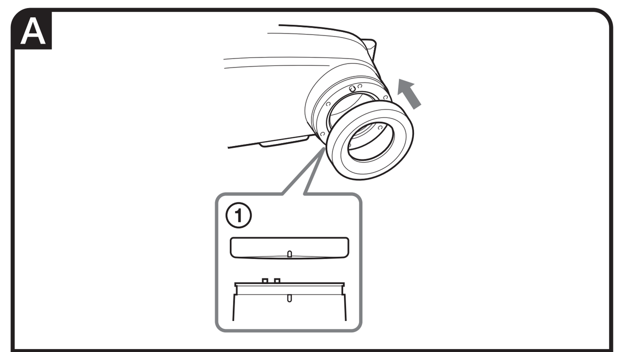

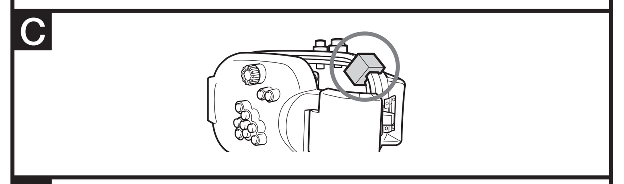

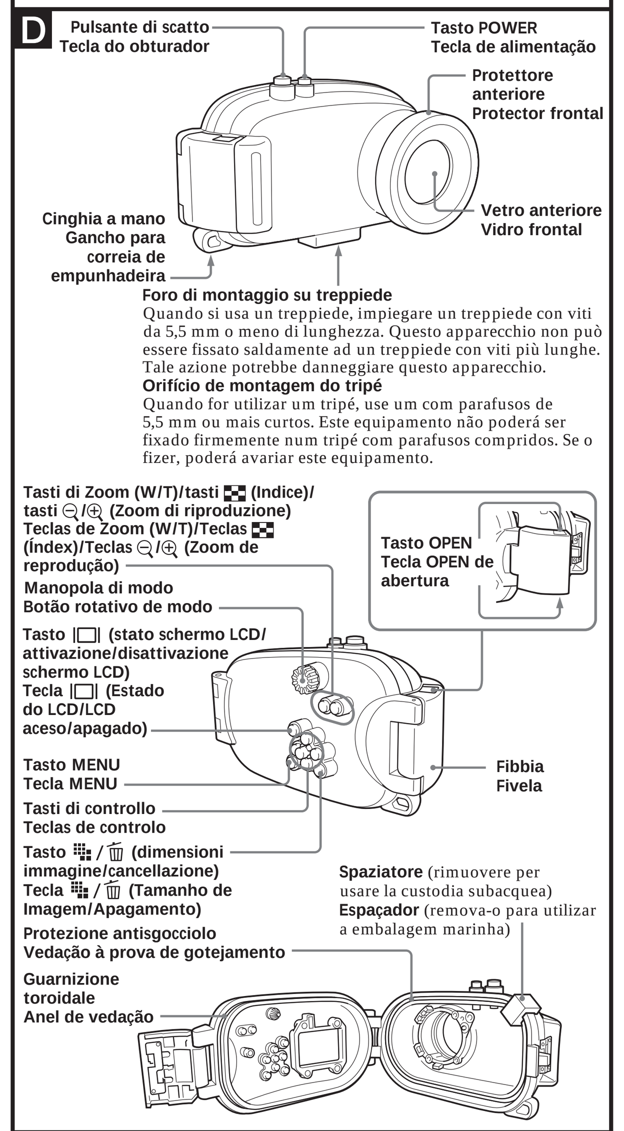

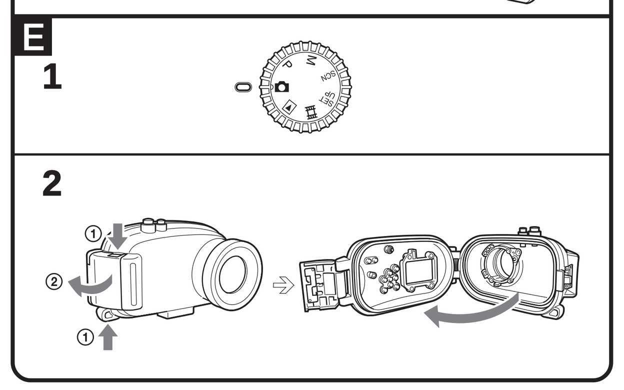

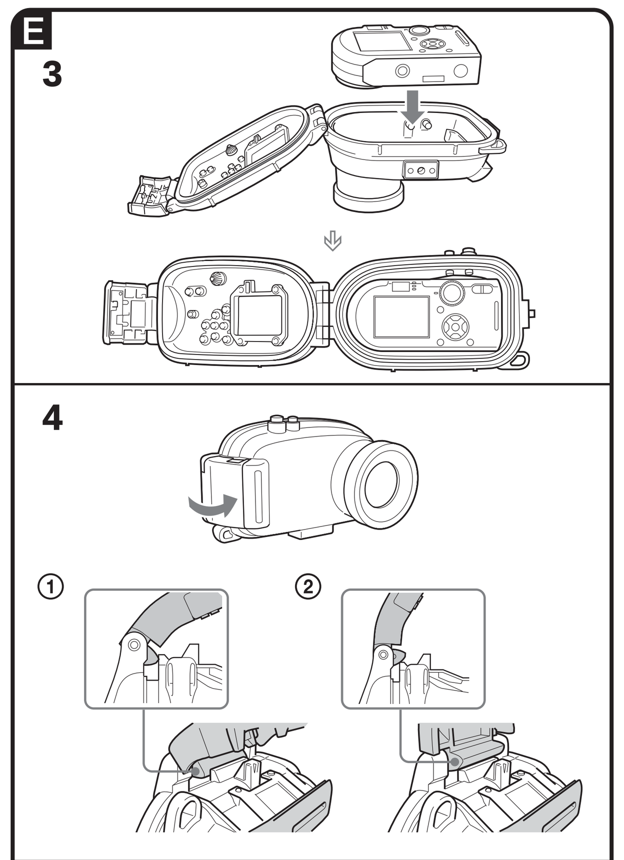

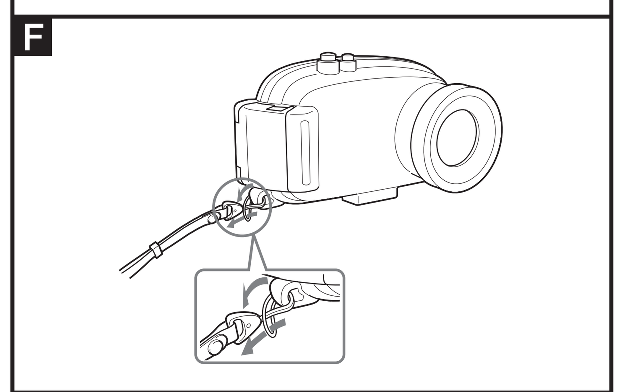

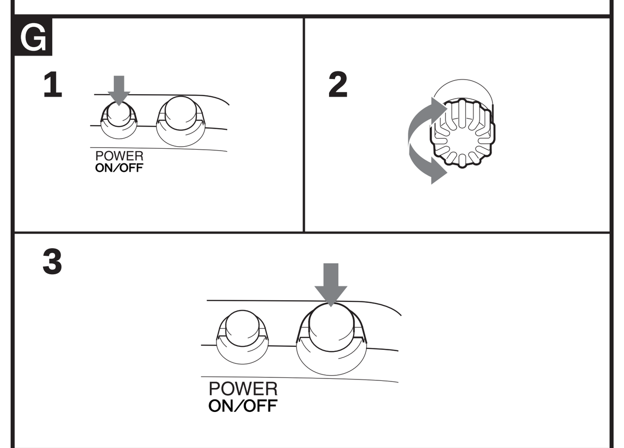

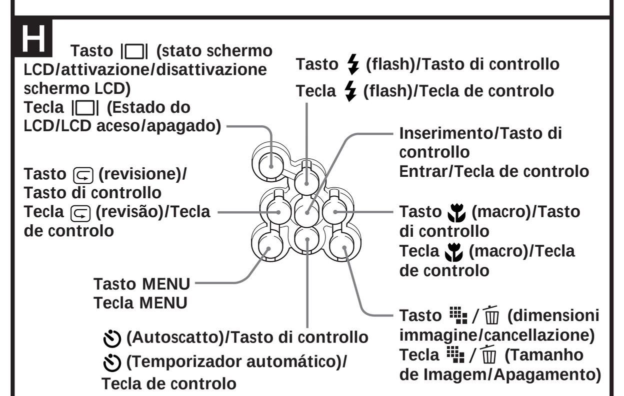

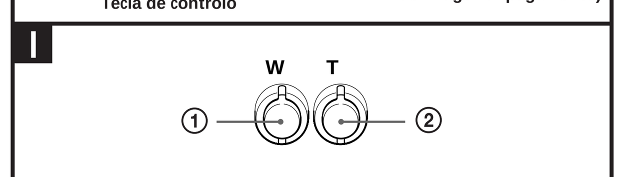

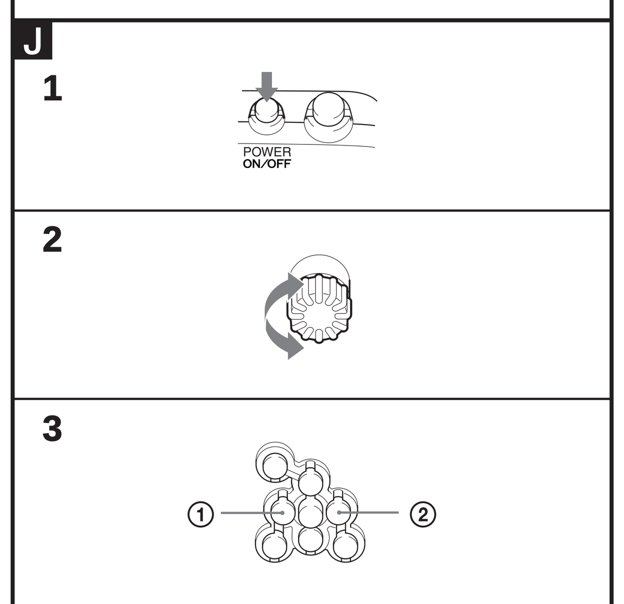

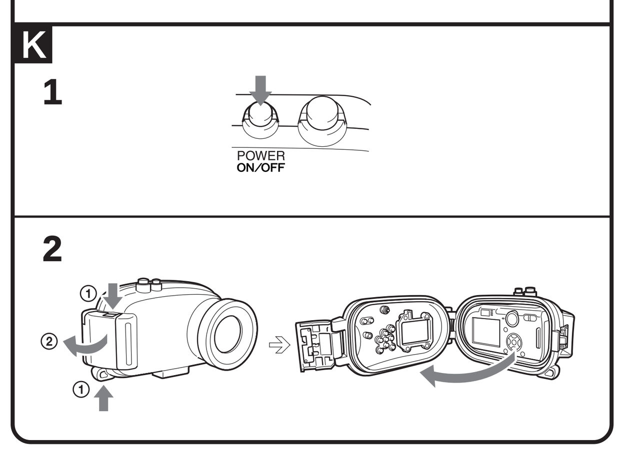

Caratteristica principale

Utilizzabile fino ad una profondità di 40 m in immersione.

- Questa custodia subacquea MPK-PHB è esclusivamente per l'uso con la fotocamera digitale Sony DSC-P150 / P100. (La Cyber-shot per questa custodia subacquea non è disponibile in tutti i paesi.)
- Questa custodia subacquea è resistente all'acqua, permettendo di usare la fotocamera digitale sotto la pioggia, la neve o in spiaggia.

Una guarnizione toroidale allentata o intaccata, la presenza di sabbia o sporco sulla guarnizione toroidale possono causare infiltrazioni d'acqua in immersione.
Assicurarsi di controllare la guarnizione toroidale prima dell'uso.
Per dettagli, leggere il Manuale di manutenzione della guarnizione toroidale.

Avviso

- Prima di usare la fotocamera digitale in immersione, portare la custodia subacquea ad una profondità di 1 m circa e controllare che la fotocamera digitale funzioni correttamente e che non ci siano infiltrazioni d'acqua nella custodia subacquea, poi iniziare l'immersione.
- Nel caso improbabile in cui un guasto della custodia subacquea causi danni dovuti ad infiltrazioni d'acqua, Sony non garantisce contro i danni all'apparecchio in essa contenuto (fotocamera digitale, blocco batteria, ecc.) e al contenuto registrato, né per eventuali spese relative alla fotografia.

Precauzioni

- Quando si usa questa custodia subacquea in immersione, assicurarsi di fare attenzione all'ambiente circostante. La mancanza di attenzione può causare incidenti durante l'immersione.
- Se si verificano infiltrazioni d'acqua, fare attenzione all'ambiente circostante e risalire seguendo le norme di sicurezza per l'immersione.
- Non sottoporre il vetro anteriore a forti urti perché potrebbe incrinarsi.
- Evitare di aprire la custodia subacquea in spiaggia o sull'acqua. I preparativi come l'installazione della fotocamera digitale e la sostituzione del "Memory Stick" vanno eseguiti in un luogo a bassa umidità e senza salsedine.
- Non gettare la custodia subacquea in acqua.
- Evitare di usare la custodia subacquea in luoghi con forti onde.
- Evitare di usare la custodia subacquea nelle seguenti situazioni:
  – in luoghi molto caldi o umidi
  – in acqua a temperature superiori a 40°C
  – a temperature inferiori a 0°C
  In queste situazioni si possono verificare formazione di condensa o infiltrazioni d'acqua con danni all'apparecchio.
- Usare la custodia subacquea per non più di 30 minuti per volta a temperature superiori a 35°C.
- Non lasciare la custodia subacquea esposta alla luce diretta del sole in luoghi molto caldi e umidi per lungo tempo. Se non è possibile evitare di lasciare la custodia subacquea dove batte il sole, assicurarsi di coprirla con un asciugamano o altra protezione.
- La fotocamera digitale si riscalda se viene usata all'interno della custodia subacquea per lungo tempo. Prima di estrarre la fotocamera digitale dalla custodia subacquea, lasciare la custodia subacquea all'ombra o in un luogo fresco per lasciarla raffreddare.
- Se il protettore anteriore si stacca, riapplicarlo allineando i segni ① e spingendolo saldamente in dentro. (Vedere l'illustrazione A)

Se c'è olio solare sulla custodia subacquea, assicurarsi di lavarlo via usando acqua tiepida. Se rimane olio solare sulla custodia subacquea, la superficie della custodia subacquea può subire scoloriture o danni. (come incrinature sulla superficie.)

Infiltrazioni d'acqua

Se dovessero verificarsi infiltrazioni d'acqua, cessare immediatamente di esporre la custodia subacquea all'acqua.
Se la fotocamera digitale si bagna, portarla immediatamente al più vicino rivenditore Sony. Il costo delle riparazioni è a carico del cliente.

Effetto antiappannamento

Il vetro anteriore della custodia subacquea è provvisto di effetto anti-appannante; tuttavia si suggerisce di installarvi la fotocamera digitale da un ambiente a bassa umidità.

Guarnizione toroidale

Questo apparecchio impiega una guarnizione toroidale per mantenere la sua resistenza all'acqua. Per dettagli, fare riferimento al Manuale di manutezione della guarnizione toroidale separato.
Un maneggio improprio della guarnizione toroidale può causare infiltrazioni d'acqua.

Protezione antisgocciolo

Non rimuovere o lubrificare la protezione antisgocciolo. Se la protezione si stacca o è intaccata, possono verificarsi infiltrazioni d'acqua.
Se la protezione antisgocciolo si stacca, riapplicarla attentamente in modo che non sia distorta. (Vedere l'illustrazione B)

Vita utile della guarnizione toroidale e della protezione antisgocciolo

Guarnizione toroidale
La vita utile della guarnizione toroidale varia a seconda della frequenza e delle condizioni di impiego della custodia subacquea. In generale dura per un anno circa.

Protezione antisgocciolo
Sostituire la protezione antisgocciolo con un'altra nuova se si notano graffi o incrinature.

Dopo la sostituzione, verificare che non ci siano infiltrazioni d'acqua.

Lubrificante

Usare il lubrificante nel tubetto blu (in dotazione). Usando il lubrificante nel tubetto giallo o il lubrificante di altre marche si danneggia la guarnizione toroidale e si causano infiltrazioni d'acqua.

Guarnizione toroidale, protezione antisgocciolo e lubrificante

È possibile acquistare una guarnizione toroidale, protezione antisgocciolo e lubrificante presso il rivenditore Sony.
Guarnizione toroidale (modello n. 3-080-065-01)
Protezione antisgocciolo (modello n. 3-080-066-01)
Lubrificante (modello n. 3-071-370-01)

Manutenzione

Dopo la registrazione

- Dopo aver registrato in luoghi esposti a brezze salmastre, lavare la custodia subacquea, tenendo le fibbie saldamente chiuse, con acqua dolce per eliminare sale e sabbia e quindi passarla con un panno morbido asciutto. Si consiglia di lasciare la custodia subacquea immersa in acqua dolce per 30 minuti circa. Se rimane sale sulla superficie, le parti metalliche possono essere danneggiate o si può formare ruggine che causa infiltrazioni d'acqua.
- Se c'è olio solare sulla custodia subacquea, assicurarsi di lavarlo via completamente usando acqua tiepida.
- Pulire l'interno della custodia subacquea con un panno morbido asciutto. Non lavare l'interno della custodia subacquea.

Assicurarsi di eseguire le operazioni di manutenzione sopra citate ogni volta che si usa la custodia subacquea. Non usare alcun tipo di solvente, come alcool, benzina o acquaragia, per la pulizia, perché potrebbe danneggiare la finitura della superficie della custodia subacquea.

Conservazione della custodia subacquea

- Applicare lo spaziatore in dotazione alla custodia subacquea per evitare usura della guarnizione toroidale. (Vedere l'illustrazione C)
- Evitare che si accumuli polvere sulla guarnizione toroidale.
- Coprire la guarnizione toroidale con un sottile strato di lubrificante e inserirla nella sua scanalatura, quindi riporre la custodia subacquea in un luogo fresco e ben ventilato. Non chiudere la fibbia.
- Evitare di riporre la custodia subacquea in luoghi freddi, molto caldi o umidi o insieme a naftalina o canfora, perché tali condizioni possono danneggiare la custodia subacquea.

Preparativi

Preparazione della fotocamera digitale

Installare la fotocamera digitale in una stanza a bassa umidità o ambienti simili. Aprire o chiudere la custodia subacquea in luoghi caldi o umidi può causare l'appannamento del vetro anteriore.

Per dettagli, fare riferimento alle istruzioni per l'uso allegate alla fotocamera digitale.

1. **Rimuovere il cordino da polso dalla fotocamera digitale.**
2. **Inserire il blocco batteria.**
   Assicurarsi di usare un blocco batteria completamente carico.
3. **Inserire il "Memory Stick".**
4. **Accendere la fotocamera digitale.**
5. **Regolare lo schermo LCD su "ON".**
6. **Disporre ciascuna impostazione della fotocamera digitale sul modo automatico.**
7. **Impostare l'illuminatore AF della fotocamera digitale su "OFF".**
   Questo disabilita l'uso dell'illuminatore AF.
8. **Controllare che l'obiettivo e lo schermo LCD della fotocamera digitale non siano sporchi.**

E Installazione della fotocamera digitale all'interno della custodia subacquea

1. **Spegnere la fotocamera digitale.**
2. **Regolare la manopola di modo della fotocamera digitale su "📷". (E-1)**
3. **Aprire la custodia subacquea. (E-2)**
   Premere contemporaneamente i tasti OPEN superiore e inferiore ① e sganciare la fibbia in direzione della freccia ② per aprire il copro della custodia subacquea.
   Nota
   Fare attenzione a non perdere lo spaziatore perché serve quando si ripone la custodia subacquea.
4. **Preparare la custodia subacquea.**

   Assicurarsi di leggere il Manuale di manutenzione della guarnizione toroidale separato.
   Importanti dettagli sull'uso della guarnizione toroidale sono descritti in tale manuale.

   ① Rimuovere la guarnizione toroidale.
   ② Coprire la guarnizione toroidale con un strato di lubrificante.
   Eliminare eventuale sabbia o sporco dalla guarnizione toroidale, dalla sua scanalatura e dal corpo principale dove viene in contatto con la guarnizione toroidale. Coprire la guarnizione toroidale con un sottile strato uniforme di lubrificante.
   ③ Controllare che non siano presenti sabbia o sporco sulla protezione antisgocciolo.
   Nota
   - Non rimuovere la protezione antisgocciolo e non lubrificarla.
   - Il corpo della custodia subacquea può essere graffiato o si possono verificare infiltrazioni d'acqua se si chiude il coperchio quando sono presenti sabbia o sporco sulla guarnizione toroidale o sulla protezione antisgocciolo.
5. **Installare la fotocamera digitale nella custodia subacquea. (E-3)**

   Assicurarsi sempre di spegnere quando si installa o si estrae la fotocamera digitale. L'obiettivo può essere danneggiato se la fotocamera è accesa.

   Controllare che la fotocamera digitale sia posizionata correttamente.
6. **Chiudere il corpo laterale della custodia subacquea e fissare la fibbia. (E-4)**
   Chiudere il corpo della custodia subacquea e fissare la fibbia fino a che scatta in cima e sul fondo.

Posizione della fibbia quando si chiude il corpo laterale della custodia subacquea

Buon esempio (Vedere l'illustrazione E-4 ①)
Cattivo esempio (Vedere l'illustrazione E-4 ②)
Se si chiude la fibbia come mostrato in E-4 ②, la fibbia si incastra e questo rende impossibile la chiusura della custodia subacquea.

Nota
Quando si chiude il corpo della custodia subacquea, assicurarsi che siano presenti detriti, sabbia, capelli o qualsiasi altro materiale estraneo sulla guarnizione toroidale o nella sua scanalatura. Possono verificarsi infiltrazioni d'acqua se tali materiali estranei rimangono impigliati in questi punti.

F Applicazione della cinghia a mano

Prima di utilizzare la custodia subacquea, raccomandiamo di applicare la cinghia a mano (fornita in dotazione). (vedere l'illustrazione F)

Nota
Fare attenzione a non schiacciare la cinghia a mano quando si apre e si chiude il corpo della custodia subacquea, altrimenti si possono verificare infiltrazioni d'acqua.

Uso della custodia subacquea

G Registrazione

1. **Accendere la fotocamera. (G-1)**
   Controllare che la manopola di modo funzioni normalmente.
   Il modo cambia nel seguente ordine quando si gira la manopola di modo:
   SET UP ⇄ SCN ⇄ M ⇄ P ⇄ 📷 ⇄ ▶ ⇄ 🎞
   Per dettagli su ciascun modo, controllare lo schermo LCD.
2. **Regolare la manopola di modo sul modo desiderato e premere il pulsante di scatto. (G-2, 3)**
   Si possono registrare immagini guardando lo schermo LCD.
   Per registrare fermi immagine, regolare la manopola di modo della fotocamera digitale su "📷" o "P".
   Per registrare immagini in movimento, regolare la manopola di modo della fotocamera digitale su "🎞".
   Non è possibile registrare il suono quando si registrano immagini in movimento.
   Per registrare immagini nelle varie scene, regolare la ghiera di modo su "SCN" e selezionare il modo desiderato.

   Per dettagli, fare riferimento alle istruzioni per l'uso allegate alla fotocamera digitale.

Nota
Non ruotare eccessivamente la manopola di modo della fotocamera digitale nella custodia subacquea. Potrebbe causare problemi.
Poiché l'indice di rifrazione in acqua è superiore a quello in aria, gli oggetti appaiono più vicini di 1 / 4. Di conseguenza occorre tenere presente che, quando si registra sott'acqua con la messa a fuoco predefinita, la distanza impostata differisce da quella reale cui gli oggetti si trovano.

H Uso/Impostazione delle varie funzioni

Si possono usare le varie funzioni della fotocamera digitale installata nella custodia subacquea.

I Uso dello zoom

Premere il tasto di zoom.
① Premere il lato W per grandangolare. (Il soggetto sembra più lontano.)
② Premere il lato T per teleobiettivo. (Il soggetto sembra più vicino.)

Nota
- Non è possibile registrare immagini guardando nel mirino.
- Se non si registrano immagini per oltre tre minuti, la fotocamera digitale si spegne automaticamente per evitare lo scaricamento del blocco batteria. Per usare di nuovo la fotocamera digitale, accenderla di nuovo. Per dettagli, fare riferimento alle istruzioni per l'uso della fotocamera digitale.

J Riproduzione con il tasto di controllo

Si possono riprodurre le immagini sullo schermo LCD usando il tasto di controllo. Non è possibile udire il suono.

1. **Accendere la fotocamera. (J-1)**
2. **Regolare la manopola di modo su "▶". (J-2)**
3. **Selezionare l'immagine desiderata con il tasto di controllo. (J-3)**
   J-3 ① All'immagine precedente
   J-3 ② All'immagine successiva
   Per dettagli, fare riferimento alle istruzioni per l'uso allegate alla fotocamera digitale.

K Estrazione della fotocamera digitale

1. **Spegnere la fotocamera. (K-1)**

   Assicurarsi sempre di spegnere quando si installa o si estrae la fotocamera digitale. L'obiettivo può essere danneggiato se la fotocamera è accesa.

2. **Premere contemporaneamente i tasti OPEN superiore e inferiore ① e sganciare la fibbia in direzione della freccia ② per aprire il copro della custodia subacquea. (K-2)**
3. **Estrarre la fotocamera digitale dalla custodia subacquea.**
   Se la fotocamera digitale viene usata per lungo tempo, la fotocamera digitale si riscalda. Spegnere e attendere che la fotocamera digitale si raffreddi prima di estrarla dalla custodia subacquea.

   Fare attenzione a non lasciar cadere la fotocamera digitale quando la si estrae.

Nota
Prima di aprire la custodia subacquea, risciacquarla con acqua di rubinetto o acqua dolce e quindi asciugarla con un panno morbido. Quando si apre, fare attenzione a che non cada acqua sulla fotocamera digitale dal corpo, dai capelli o dai polsini della muta subacquea.

Prima di immergersi

- Prima di registrare immagini sott'acqua, portare la custodia subacquea ad una profondità di 1 m circa e controllare che funzioni correttamente e che non ci siano infiltrazioni d'acqua, quindi iniziare l'immersione.
- Installare la fotocamera digitale nella custodia subacquea prima di immergersi ed evitare di aprire o chiudere la custodia subacquea a bordo di barche o in riva al mare per quanto è possibile. Quando si inserisce la fotocamera digitale, farlo in un luogo per quanto possibile a bassa umidità.
- Prima di usare la custodia subacquea, assicurarsi che non siano rimasti impigliati detriti tra le metà anteriore e posteriore del corpo della custodia subacquea.
- Nelle immagini riprese sott'acqua, il soggetto a volte ha una tinta bluastra. Per correggere il colore in questi casi, usare il corredo filtro colorato VF-MP5K (opzionale).

Orari indicati per la registrazione

Le ore più indicate per la registrazione sono tra le 10 di mattina e le 2 del pomeriggio, quando il sole è a picco.
Per riprendere immagini in luoghi dove non arriva il sole o di notte, usare la lampada video subacquea HVL-ML20M (opzionale).

Soluzione di problemi

Sintomo	Causa/Rimedio
Sono presenti gocce d'acqua all'interno della custodia subacquea.	• Sono presenti graffi o incrinature sulla guarnizione toroidale. ➜ Sostituire la guarnizione toroidale con una nuova. • La guarnizione toroidale non è inserita correttamente. ➜ Inserire bene la guarnizione toroidale nella scanalatura. • La fibbia non è fissata. ➜ Fissare la fibbia fino a che scatta.
La funzione di registrazione non si attivan.	• Il blocco batteria è scarico. ➜ Caricare completamente il blocco batteria. • Il "Memory Stick" è pieno. ➜ Inserire un altro "Memory Stick" o cancellare i dati non necessari dal "Memory Stick". • La linguetta di protezione dalla scrittura del "Memory Stick" è regolata su LOCK. ➜ Regolare la linguetta sulla posizione di registrazione o inserire un altro "Memory Stick".

Caratteristiche tecniche

Materiale
Plastica (PC, ABS), acciaio inossidabile, vetro

Resistenza all'acqua
Guarnizione toroidale, fibbia

Resistenza alla pressione
Fino ad una profondità di 40 m in immersione

Interruttori controllabili dall'esterno
Alimentazione, Modo, Scatto, Zoom, Flash, Macro, Controllo, Autoscatto, Revisione, Menu, Dimensioni Immagine / Cancellazione, stato schermo LCD / attivazione / disattivazione schermo LCD

Dimensioni
Circa 154 × 83 × 77 mm (l / a / p) (escluse le parti sporgenti)

Massa
Circa 350 g (solo custodia subacquea)

Accessori in dotazione
Cinghia a mano (1)
Lubrificante (1)
Guarnizione toroidale (1)
Spaziatore (1)
Istruzioni per l'uso (1)
Manuale di manutenzione della guarnizione toroidale (1)

Accessori opzionali
Corredo filtro colorato VF-MP5K
Corredo braccio VCT-MP1K
Lampada video subacquea HVL-ML20M (deve essere usata insieme al corredo braccio VCT-MP1K e blocco batteria "InfoLITHIUM" (serie M), (caricabatterie per serie M))

Disegno e caratteristiche tecniche sono soggetti a modifiche senza preavviso.

Característica principal

Pode ser utilizado até 40 m de profundidade debaixo de água.

- Esta embalagem marinha MPK-PHB é destinada ao uso exclusivo com a câmara estática digital DSC-P150 / P100 da Sony. (Cyber-shot para esta embalagem marinha não está disponível em todos os países.)
- Esta embalagem marinha é a prova de água e permite que a câmara estática digital seja utilizada na chuva, na neve ou na praia.

Um anel de vedação frouxo ou demasiado comprimido, a presença de areia ou sujidade no anel de vedação pode causar infiltrações de água quando o equipamento for submerso na água.
Certifique-se de verificar o anel de vedação antes de usá-lo.
Quanto aos pormenores, leia o Manual de Manutenção do anel de vedação.

Aviso

- Antes de utilizar a câmara estática digital debaixo da água, primeiro experimente utilizar a embalagem marinha numa profundidade de cerca de 1 m e certifique-se de que a câmara estática digital esteja a funcionar correctamente e de que não haja infiltrações de água na embalagem marinha, para então começar a mergulhar.
- Na eventualidade muito remota de que um defeito da embalagem marinha venha a causar avarias devido a infiltrações de água, a Sony não se responsabilizará pelos danos causados aos equipamentos contidos no seu interior (câmara estática digital, bateria recarregável, etc.) e ao conteúdo gravado, nem pelas despesas referentes à fotografia.

Precauções

- Quando utilizar esta embalagem marinha durante mergulhos, preste atenção ao ambiente circundante. A falta de atenção pode provocar acidentes durante o mergulho.
- No caso de ocorrer uma infiltração de água, preste atenção ao ambiente e à superfície circundante, seguindo as normas de segurança de mergulho.
- Não exponha o vidro frontal a fortes choques, visto que poderá rachar-se.
- Evite abrir a embalagem marinha na praia ou na água. Preparativos, tais como instalar a câmara estática digital e substituir o "Memory Stick" devem ser feitos em locais com pouca humidade e sem ar salino.
- Não jogue a embalagem marinha na água.
- Evite utilizar a embalagem marinha em locais com fortesondas.
- Evite utilizar a embalagem marinha nas seguintes situações:
  – num local muito quente ou húmido
  – na água com temperatura superior a 40°C
  – em temperaturas inferiores a 0°C
  Em tais situações, poderá ocorrer condensação de humidade ou infiltração de água e avariar o equipamento.
- Não utilize a embalagem marinha durante mais de 30 minutos seguidos em temperaturas superiores a 35°C.
- Não deixe a embalagem marinha sob a luz solar directa num local muito quente e húmido durante um período prolongado. Se não puder evitar que a embalagem marinha fique exposta à luz solar directa, certifique-se de cobri-la com uma toalha ou outra protecção.
- A câmara estática digital irá aquecer-se, caso seja utilizada no interior da embalagem marinha durante um período prolongado. Antes de retirar a câmara estática digital da embalagem marinha, deixe-a sob a sombra ou num outro local fresco durante algum tempo para que se esfrie.
- Se o protector frontal se desencaixar, reencaixe-o alinhando as marcas ① e empurre-o para dentro firmemente. (Veja a ilustração A)

Se houver óleo de bronzear aderido na embalagem marinha, certifique-se de lavá-la totalmente com água morna. Se deixar a embalagem marinha impregnada com óleo de bronzear, a superfície da mesma poderá descolorir-se ou avariar-se. (tais como fendas na superfície.)

Infiltração de água

Se por acaso ocorrer infiltração de água, retire a embalagem marinha da água imediatamente.
Se a câmara estática digital ficar molhada, leve-a imediatamente ao agente Sony mais próximo. As despesas de reparação devem ser arcadas pelo utente.

Efeito antiembaciamento

Embora o vidro frontal da embalagem marinha possua um efeito de antiembaciamento, coloque a câmara estática digital num recinto de baixa humidade ou ambiente similar.

Anel de vedação

Este equipamento utiliza um anel de vedação para preservar a sua resistência à água. Quanto aos pormenores, consulte o Manual de Manutenção à parte do anel de vedação.
O manuseamento incorrecto do anel de vedação poderá resultar em infiltrações de água.

Vedação à prova de gotejamento

Não retire nem aplique lubrificante na vedação à prova de gotejamento. Se a vedação se desprender ou estiver muito comprimida, poderá causar infiltrações de água.
Se a vedação à prova de água se desencaixar, reajuste-a com cuidado para não torcê-la. (Veja a ilustração B)

Vida útil do anel de vedação e da vedação à prova de gotejamento

Anel de vedação
A vida útil do anel de vedação varia de acordo com a frequência e as condições de utilização da embalagem marinha. Geralmente, a vida útil das peças é de aproximadamente um ano.

Vedação à prova de água
Substitua a vedação à prova por outra nova, caso encontre arranhões ou rachaduras na vedação.

Depois de substituí-la, verifique se não ocorre nenhuma infiltração de água.

Lubrificante

Utilize o lubrificante de tubo azul (fornecido). Ao utilizar o lubrificante de tubo amarelo ou de outro fabricante irá avariar o anel de vedação e causar infiltrações de água.

Anel de vedação, vedação à prova de água e lubrificante

Poderá adquirir o anel de vedação, a vedação à prova de água e o lubrificante no agente Sony mais próximo.
Anel de vedação (modelo Nº 3-080-065-01)
Vedação à prova de água (modelo Nº 3-080-066-01)
Lubrificante (modelo Nº 3-071-370-01)

Manutenção

Após gravações

- Após efectuar gravações em locais sujeitos à brisa marítima, lave completamente a embalagem marinha com água corrente para retirar o sal e areia mantendo as fivelas fechadas e, em seguida, enxugue-a com um pano macio e seco. Recomenda-se que deixe a embalagem marinha submersa em água corrente durante cerca de 30 minutos. Se a deixar com restos de sal, as porções metálicas poderão ser avariadas ou enferrujar-se e causar infiltrações de água.
- Se houver óleo de bronzear aderido na embalagem marinha, certifique-se de lavá-la completamente com água morna.
- Limpe o interior da embalagem marinha com um pano macio e seco. Não o lave.

Certifique-se de executar a manutenção acima toda vez que utilizar a embalagem marinha. Não utilize nenhum tipo de solvente, tal como álcool, benzina ou diluente para efectuar a limpeza, visto que poderão avariar a superfície de acabamento da embalagem marinha.

Quando for guardar a embalagem marinha

- Acople o espaçador fornecido com a embalagem marinha para evitar o desgaste do anel de vedação. (Veja a ilustração C)
- Evite a acumulação de pó no anel de vedação.
- Cubra levemente o anel de vedação com lubrificante e insira-o na ranhura de apoio, e em seguida guarde a embalagem marinha num local fresco e bem ventilado. Não feche a fivela.
- Evite guardar a embalagem marinha num local frio, muito quente ou húmido, ou junto com naftalina ou cânfora, visto que tais condições podem avariar o aparelho.

Preparativos

Preparação da câmara estática digital

Instale a câmara estática digital num recinto de baixa humidade ou num ambiente similar. A abertura ou o fechamento da embalagem marinha em locais quentes ou húmidos poderá resultar em embaciamento do vidro fontral.

Quanto aos pormenores, consulte o manual de instruções fornecido com a câmara estática digital.

1. **Remova a correia de pulso da câmara estática digital.**
2. **Insira a bateria recarregável.**
   Assegure-se de utilizar uma bateria recarregável completamente carregada.
3. **Insira o "Memory Stick".**
4. **Ligue a alimentação da câmara estática digital.**
5. **Regule o écran LCD para "ON".**
6. **Regule cada um dos ajustes da câmara estática digital ao modo automático.**
7. **Regule o iluminador de focagem automática da câmara estática digital a "OFF".**
   Isto invalidará o uso do iluminador de focagem automática.
8. **Verifique se há alguma sujidade no écran LCD e na objectiva da câmara estática digital.**

E Instalação da câmara estática digital no interior da embalagem marinha

1. **Desligue a alimentação da câmara estática digital.**
2. **Regule o botão rotativo de modo da câmara estática digital a "📷". (E-1)**
3. **Abra a embalagem marinha. (E-2)**
   Carregue uma vez nas teclas OPEN superior e inferior ① e solte a fivela na direcção da seta ② para abrir o corpo da embalagem marinha.
   Nota
   Tenha cuidado para não perder o espaçador, uma vez que o necessitará para guardar a embalagem marinha.
4. **Prepare a embalagem marinha.**

   Lembre-se de ler o Manual de Manutenção à parte do anel de vedação.
   Detalhes importantes a respeito do manuseamento do anel de vedação estão descritos neste manual.

   ① Remova o anel de vedação.
   ② Aplique uma camada de lubrificante no anel de vedação.
   Limpe qualquer grão de areia ou sujidade que houver no anel de vedação, na ranhura de apoio ou no corpo da embalagem marinha onde tocar o anel de vedação. Aplique uma camada uniforme e fina de lubrificante sobre o anel de vedação.
   ③ Verifique se há algum grão de areia ou sujidade na vedação à prova de gotejamento.
   Notas
   - Não remova a vedação à prova de gotejamento nem aplique lubrificante sobre a mesma.
   - O corpo da embalagem marinha pode sofrer arranhões ou ocorrer infiltrações de água se a tampa for fechada com areia ou sujidade sobre o anel de vedação ou sobre a vedação à prova de gotejamento.
5. **Instale a câmara estática digital no interior da embalagem marinha. (E-3)**

   Assegure-se sempre de desligar a alimentação da câmara quando for instalar ou remover a câmara estática digital. A objectiva poderá ficar avariada se deixar a câmara ligada.

   Verifique se a câmara estática digital foi colocada correctamente.
6. **Feche o do corpo da embalagem marinha e feche a fivela. (E-4)**
   Segure o corpo da embalagem marinha e feche a fivela até que seja emitido um estalido de encaixe na parte superior e no lado da tecla.

Posição da fivela quando fechar o corpo da embalagem marinha

Exemplo correcto (Veja a ilustração E-4 ①)
Exemplo incorrecto (Veja a ilustração E-4 ②)
Caso feche a fivela conforme mostrado em E-4 ②, a fivela se enganchará, dificultando ainda mais o fechamento da embalagem marinha.

Nota
Quando for fechar a embalagem marinha, certifique-se de não haver nenhum resíduo, areia, cabelo ou qualquer outra substância estranha no anel de vedação ou na ranhura de apoio. Poderão ocorrer infiltrações de água, se houver qualquer uma destas substâncias estranhas em tais locais.

F Fixação da correia da empunhadeira

Recomendamos fixar a correia da empunhadeira (fornecida) antes de utilizar a embalagem marinha. (Veja a ilustração F)

Nota
Tome cuidado para não prender a correia de mão quando for abrir e fechar o corpo da embalagem marinha. Se a correia ficar presa, poderá haver entrada de água na embalagem.

Utilização da embalagem marinha

G Gravação

1. **Ligue a alimentação da câmara. (G-1)**
   Verifique se o botão rotativo de modo funciona normalmente.
   O modo é comutado na seguinte sequência, mediante a rotação do botão rotativo de modo:
   SET UP ⇄ SCN ⇄ M ⇄ P ⇄ 📷 ⇄ ▶ ⇄ 🎞
   Quanto aos pormenores acerca de cada modo, verifique o écran LCD.
2. **Regule o botão rotativo de modo ao modo desejado e pressione o botão do obturador. (G-2, 3)**
   É possível gravar imagens enquanto as observa pelo écran LCD.
   Para gravar imagens estáticas, regule o botão rotativo de modo da câmara estática digital para "📷" ou "P".
   Para gravar imagens móveis, regule o botão rotativo de modo da câmara estática digital a "🎞".
   O som não pode ser gravado durante a gravação de imagens móveis.
   Para gravar imagens de várias cenas, regule o botão rotativo de modo da câmara estática digital a "SCN", e seleccione o modo desejado.

   Quanto aos pormenores, consulte o manual de instruções fornecido com a câmara estática digital.

Nota
Não rode demasiadamente o botão rotativo de modo da câmara estática digital que se encontra dentro da embalagem marinha. Isto poderá causar algum problema.
Uma vez que o índice de refração debaixo da água é maior que no ar atmosférico, os motivos gravados debaixo da água aparecerão 1 / 4 mais próximos que os gravados sob o ar atmosférico. Portanto, quando efectuar gravações debaixo da água com a focagem preajustada, a distância ajustada e a distância real até os motivos será diferente.

H Utilização/Ajuste de várias funções

É possível utilizar as várias funções da câmara estática digital instalada na embalagem marinha.

I Utilização do zoom

Carregue na tecla de zoom.
① Carregue no lado W para grandes angulares (O motivo aparece mais distante).
② Carregue no lado T para telefotos (O motivo aparece mais próximo).

Notas
- Não é possível gravar imagens enquanto as observa pelo visor.
- Caso não grave imagens durante mais de 3 minutos, a câmara estática digital desligar-se-á automaticamente para evitar o desgaste da carga da bateria recarregável. Para utilizar a câmara estática digital novamente, volte a ligar a sua alimentação. Quanto aos pormenores, consulte o manual de instruções fornecido com a câmara estática digital.

J Reprodução com a tecla de controlo

É possível reproduzir imagens no écran LCD usando-se a tecla de controlo. Não é possível escutar o som.

1. **Ligue a alimentação da câmara. (J-1)**
2. **Regule o botão rotativo de modo a "▶". (J-2)**
3. **Seleccione a imagem desejada com a tecla de controlo. (J-3)**
   J-3 ① Para a imagem prévia
   J-3 ② Para a imagem seguinte
   Quanto aos pormenores, consulte o manual de instruções fornecido com a câmara estática digital.

K Remoção da câmara estática digital

1. **Desligue a alimentação da câmara. (K-1)**

   Assegure-se sempre de desligar a alimentação da câmara quando for instalar ou remover a câmara estática digital. A objectiva poderá ficar avariada se deixar a câmara ligada.

2. **Carregue uma vez nas teclas OPEN superior e inferior ① e solte a fivela na direcção da seta ② para abrir o corpo da embalagem marinha. (K-2)**
3. **Remova a câmara estática digital da embalagem marinha.**
   A câmara estática digital irá aquecer-se quando for utilizada por um período prolongado. Ligue a alimentação da câmara e deixe-a inerte por algum tempo até que se esfrie, antes de removê-la da embalagem marinha.

   Tenha cuidado para não derrubar a câmara estática digital durante a sua remoção.

Nota
Antes de abrir a embalagem marinha, enxague-a com água da torneira ou água doce e então enxugue-a com um pano macio. Quando abrir a embalagem, tenha cuidado para não deixar cair nenhuma gota de água do seu corpo, cabelos ou fato de banho sobre a câmara estática digital.

Antes de mergulhar

- Antes de realizar registos debaixo da água, primeiro experimente utilizar a embalagem marinha numa profundidade de cerca de 1 m e certifique-se de que a mesma funciona correctamente e de que não há infiltrações de água, e então prepare-se para mergulhar.
- Instale a câmara estática digital na embalagem marinha antes de mergulhar e, na medida do possível, evite abri-la e fechá-la enquanto estiver a bordo de barcos ou na costa do mar. Quando for instalar a câmara estática digital, faça-o num local com o menor grau de humidade possível.
- Antes de utilizar a embalagem marinha, certifique-se de que não haja nenhum resíduo enroscado entre as partes frontal e traseira do corpo da embalagem marinha.
- Nas imagens filmadas debaixo da água, o motivo às vezes possui uma tonalidade azulada. Caso isto ocorra, utilize o jogo de filtro de cores VF-MP5K (opcional), para corrigir a coloração.

Horário mais adequado para gravações

O horário mais adequado para efectuar filmagens é o período entre as 10:00 da manhã até as 2:00 da tarde, quando o sol atinge directamente o motivo. Para efectuar filmagens em locais onde a luz solar não chega a atingir satisfatoriamente ou durante a noite, utilize a luz de vídeo subaquática HVL-ML20M (opcional).

Resolução de problemas

Sintoma	Causa/Acções correctivas
Há gotas de água dentro da embalagem marinha.	• Existem arranhões ou rachaduras no anel de vedação. ➜ Substitua o anel de vedação por um novo. • O anel de vedação não está colocado correctamente. ➜ Coloque o anel de vedação uniformemente na ranhura. • A fivela não está fechada. ➜ Feche a fivela até que seja emitido um estalido de encaixe.
A função de gravação não funciona.	• A carga da bateria recarregável está esgotada. ➜ Carregue completamente a bateria recarregável. • O "Memory Stick" está cheio. ➜ Insira outro "Memory Stick" ou apague os dados desnecessários do "Memory Stick". • A lingueta protectora contra inscrições no "Memory Stick" está ajustada em LOCK. ➜ Ajuste a lingueta para a posição de gravação ou insira um novo "Memory Stick".

Especificações

Material
Plástico (PC, ABS), aço inoxidável, vidro

Resistência à água
Anel de vedação, fivela

Resistência à pressão
Até a uma profundidade de 40 m debaixo da água

Interruptores que podem ser operados externamente
Alimentação, Modo, Obturador, Zoom, Flash, Macro, Controlo, Temporizador automático, Revisão, Menu, Tamanho de Imagem / Apagamento, Estado do LCD / LCD aceso / apagado

Dimensão
Aprox. 154 × 83 × 77 mm (l / a / p)
(excluindo partes salientes)

Peso
Aprox. 350 g (somente a embalagem marinha)

Acessórios fornecidos
Correia de empunhadeira (1)
Lubrificante (1)
Anel de vedação (1)
Espaçador (1)
Manual de instruções (1)
Manual de Manutenção do anel de vedação (1)

Acessórios opcionais
Jogo de filtro colorido VF-MP5K
Jogo de braço VCT-MP1K
Luz de vídeo subaquática HVL-ML20M (deve ser utilizada junto com o jogo de braço VCT-MP1K e bateria recarregável "InfoLITHIUM" (série M), (carregador de bateria série M)).

Design e especificações sujeitos a alterações sem aviso prévio.